asigran
.com

Catálogo General

Maquinaria y Servicios para las Almazaras

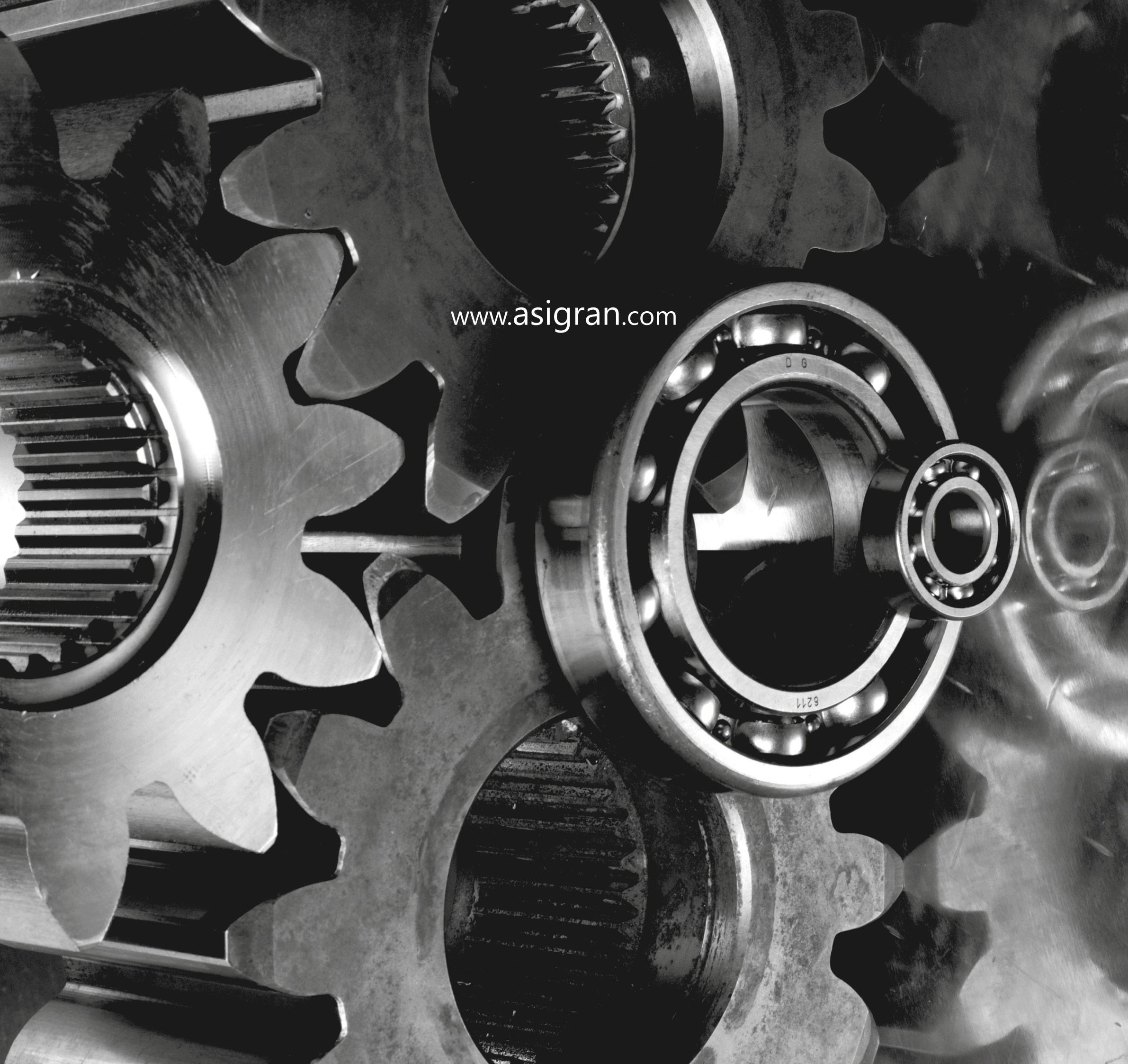
www.asigran.com
D 6
6211

Innovación, calidad y servicio

ASIGRAN S.L., con más de 40 años de acumulada experiencia en el sector olivarero y oleícola, se sitúa actualmente entre las principales empresas fabricantes de maquinaria para el proceso de recepción, limpieza, lavado, transporte y almacenamiento de aceituna.

Ubicada en Huétor Tájar, Granada, un lugar estratégico desde donde atiende a la mayor zona olivarera del mundo, ha sido capaz desde 1968, de investigar y conocer de forma muy directa y cercana, las necesidades sobre mecanización del mundo del olivar, y más concretamente, las necesidades de todo el proceso de limpieza y lavado de aceituna.

De esta manera, Asigran ha crecido en un entorno favorable para su propio desarrollo, que ha sabido aprovechar de forma muy positiva, influyendo radicalmente en la forma de trabajar del sector olivarero y oleícola español, cambiando y evolucionando con sus aportaciones y soluciones desde el inicio, cuando aún no existían máquinas para estos fines y el trabajo en las almazaras era completamente manual.

La modernización del campo y la almazara, con la implantación de sistemas de regadío, la aparición de nuevos métodos de recolección y el considerable aumento y concentración de la producción, junto con la evolución de los mercados del aceite de oliva y de la aceituna de mesa, han constituido sin duda, un gran reto para el sector en los últimos 40 años. Reto en el que Asigran se ha implicado al 100% dando respuesta instantánea desde el principio y aportando innovaciones que a su vez han repercutido y permitido que muchos de estos cambios se consolidaran como una nueva forma de trabajo en el campo y la almazara.

Hoy día, como empresa líder en el mercado español y tras esta gran trayectoria en innovación, Asigran ofrece, además de sus conocidos equipos de limpieza y lavado, soluciones personalizadas a necesidades específicas según los tipos de recolección en las distintas zonas de España y otros países productores. Siendo la primera marca en diseñar y fabricar conceptos como: prelimpieza de aceituna, extracción de ramas, extracción de piedras en limpiadora, detección de metales, así como multitud de accesorios y mejoras constantes en máquinas y dispositivos especiales.

La característica que mejor define el estilo y la forma de trabajar de Asigran, es la de diseñar y fabricar equipos robustos, duraderos y de mínimo mantenimiento y asistencia por parte de los operarios de la almazara, para ofrecer siempre el mejor resultado posible en rendimiento y calidad de trabajo, independientemente de las circunstancias en que se recepciona la aceituna, el residuo que ésta trae, o la variedad de que se trate.

Asigran fabrica maquinaria para producciones desde 2.000 hasta 100.000 kilos de aceituna por hora, tanto en formato compacto para limpieza y lavado, como limpiadoras y lavadoras de aceituna independientes.

Instalaciones, servicios, innovación

Montaje y mantenimiento de instalaciones

Asigran dispone de servicios propios de instalación, montaje y puesta en marcha, organizados y realizados por personal cualificado, que cuenta siempre con un completo stock a su disposición. Igualmente, Asigran garantiza un servicio de mantenimiento preventivo y reparaciones durante todo el año, con especial disponibilidad en época de campaña, realizando reparaciones y mantenimientos en plazos de menos de 24 horas.

Servicio posventa y asesoramiento

Asigran asesora acerca del funcionamiento, mantenimiento y conservación de todos los sistemas que fabrica, así como de las instalaciones completas que realiza en las almazaras. Todos los equipos disponen de manuales y esquemas de mantenimiento para que sirvan de apoyo al usuario en todo momento y ofrezcan una ayuda esencial también con respecto a la seguridad de los operarios.

Departamento de i+d+i y Oficina técnica

El departamento de Investigación, Desarrollo e Innovación está siempre en contacto directo con la realidad mas actual de las almazaras. Trabaja constantemente en torno a sus nuevas necesidades en recepción, transporte, limpieza, lavado, pesaje y almacenamiento de aceituna, buscando soluciones de forma permanente.

Por otro lado, la oficina técnica de Asigran diseña y planifica las plantas de recepción y proceso de aceituna proponiendo las mejores soluciones y atendiendo siempre a criterios de calidad y rendimiento. Esto se traduce en un servicio exclusivo de asesoramiento desde la etapa de proyecto y diseño, hasta la de ejecución. De la misma manera se realiza asesoramiento y diseño sobre modificaciones, ampliaciones y reformas.

Índice de fabricación

Fabricados en acero inoxidable - Modelos MILLENNIUM						
Rendimientos máximos	Hasta 100.000 k/h	Hasta 70.000 k/h	Hasta 45.000 k/h	Hasta 18.000 k/h	Hasta 8.000 k/h	Hasta 4.000 k/h
Limpiadoras de aceituna	100/120 LPQ Millennium	70/80 LPQ Millennium	45/50 LPQ Millennium	ECO LP Millennium	Tersum LP Titanium	
Lavadoras de aceituna	100/120 LV Millennium	70/80 LV Millennium	45/50 LV Millennium	ECO LV Millennium	Tersum LV Millennium	Aqua LV Millennium
Sistemas compactos	100/120 CPQ Millennium	70/80 CPQ Millennium	45/50 CPQ Millennium	ECO CP Millennium	Tersum CP Millennium	Aqua CP Millennium
Complementos	Tolvas (recepción y orujo) - Transportadores sinfín - Cintas transportadoras.					
Dispositivos especiales	Extracción de polvo - Extracción de ramas (en limpiadora y en tolva de recepción) - Despalillador - Desracimador - Detector de metales					

Fabricados mixtos, acero inoxidable y acero al carbono - Modelos TITANIUM						
Rendimientos máximos	Hasta 100.000 k/h	Hasta 70.000 k/h	Hasta 45.000 k/h	Hasta 18.000 k/h	Hasta 8.000 k/h	Hasta 4.000 k/h
Limpiadoras de aceituna	100/120 LPQ Titanium	70/80 LPQ Titanium	45/50 LPQ Titanium	ECO LP Titanium	Tersum LP Titanium	
Lavadoras de aceituna	100/120 LV Titanium	70/80 LV Titanium	45/50 LV Titanium	ECO LV Titanium	Tersum LV Titanium	Aqua LV Titanium
Sistemas compactos	100/120 CPQ Titanium	70/80 CPQ Titanium	45/50 CPQ Titanium	ECO CP Titanium	Tersum CP Titanium	Aqua CP Titanium
Complementos						
Dispositivos especiales	Extracción de polvo - Extracción de ramas (en limpiadora y en tolva de recepción) - Despalillador					

Fabricados en acero al carbono - Modelos VULCANO						
Rendimientos máximos	Hasta 100.000 k/h	Hasta 70.000 k/h	Hasta 45.000 k/h	Hasta 18.000 k/h	Hasta 8.000 k/h	Hasta 4.000 k/h
Limpiadoras de aceituna	100/120 LPQ Vulcano	70/80 LPQ Vulcano	45/50 LPQ Vulcano	ECO LP Vulcano	Tersum LP Titanium	
Lavadoras de aceituna	100/120 LV Vulcano	70/80 LV Vulcano	45/50 LV Vulcano	ECO LV Vulcano	Tersum LV Vulcano	Aqua LV Vulcano
Sistemas compactos	100/120 CPQ Vulcano	70/80 CPQ Vulcano	45/50 CPQ Vulcano	ECO CP Vulcano	Tersum CP Vulcano	Aqua CP Vulcano
Complementos	Tolvas (recepción, almacenamiento y orujo) - Transportadores sinfín - Cintas transportadoras.					
Dispositivos especiales	Extracción de polvo - Extracción de ramas (en limpiadora y en tolva de recepción) - Despalillador - Detector de metales - Picadora de ramas					
Otros equipos	Limpiadoras de Hueso de aceituna (con separación de la piel) - Recolectora/Limpiadora de campo para aceitunas, almendras y nueces.					

- Nota sobre los rendimientos de las máquinas.
Los rendimientos publicados en este catálogo son orientativos. Según las distintas zonas productoras y las diferentes formas de recolección de la aceituna, éstos pueden aumentar o disminuir en función del tipo y la cantidad de residuo. También influyen factores relacionados con la instalación, el volumen de la recepción y la continuidad en tiempo y volumen de la entrada de producto y residuo en bruto. Los rendimientos están comprobados en circunstancias de mantenimiento y estado óptimos de la maquinaria y corresponden a los máximos alcanzados.

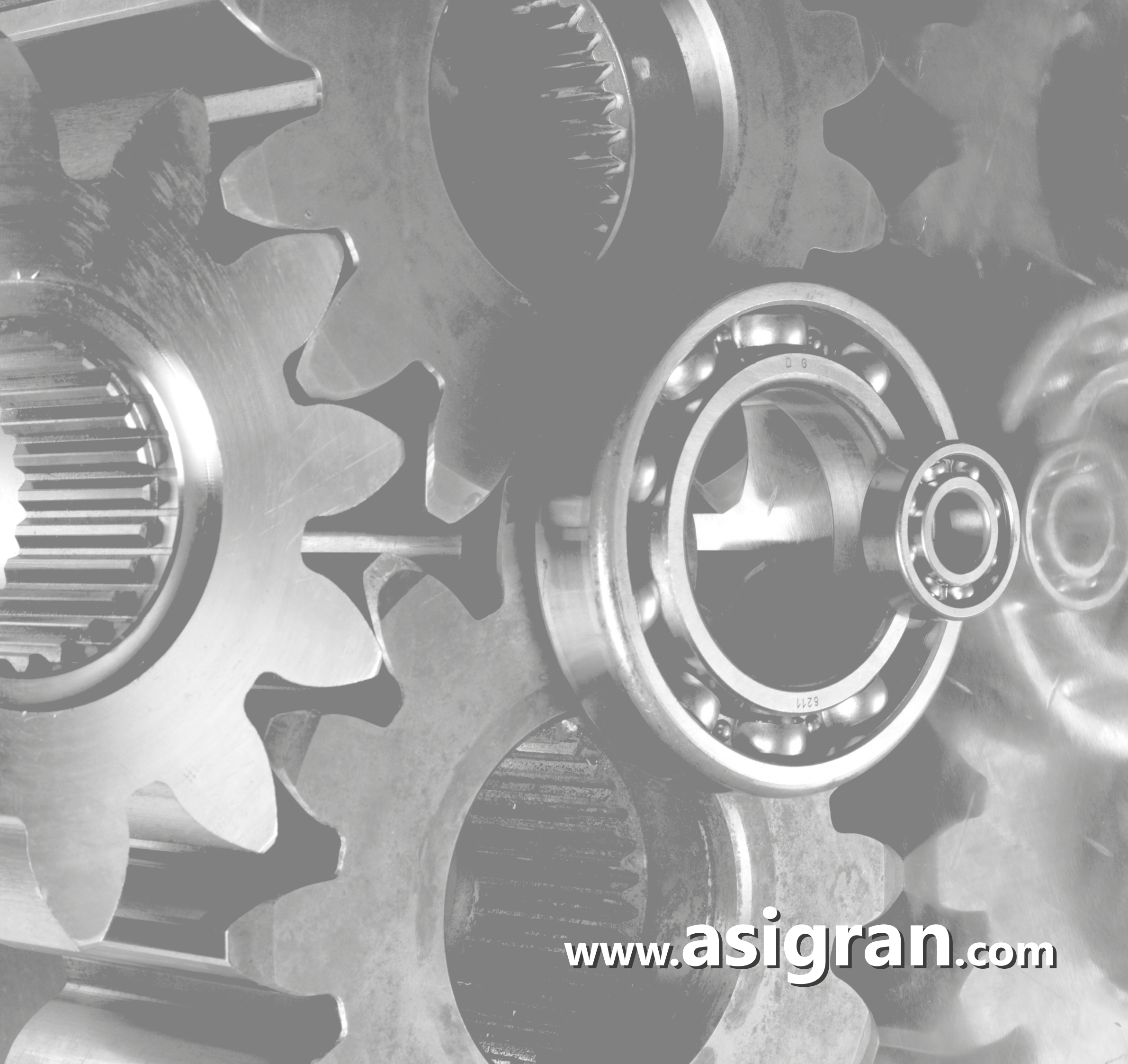
www.asigran.com

asigran.com

Grandes Producciones

Limpieza - Lavado - Sistemas Compactos

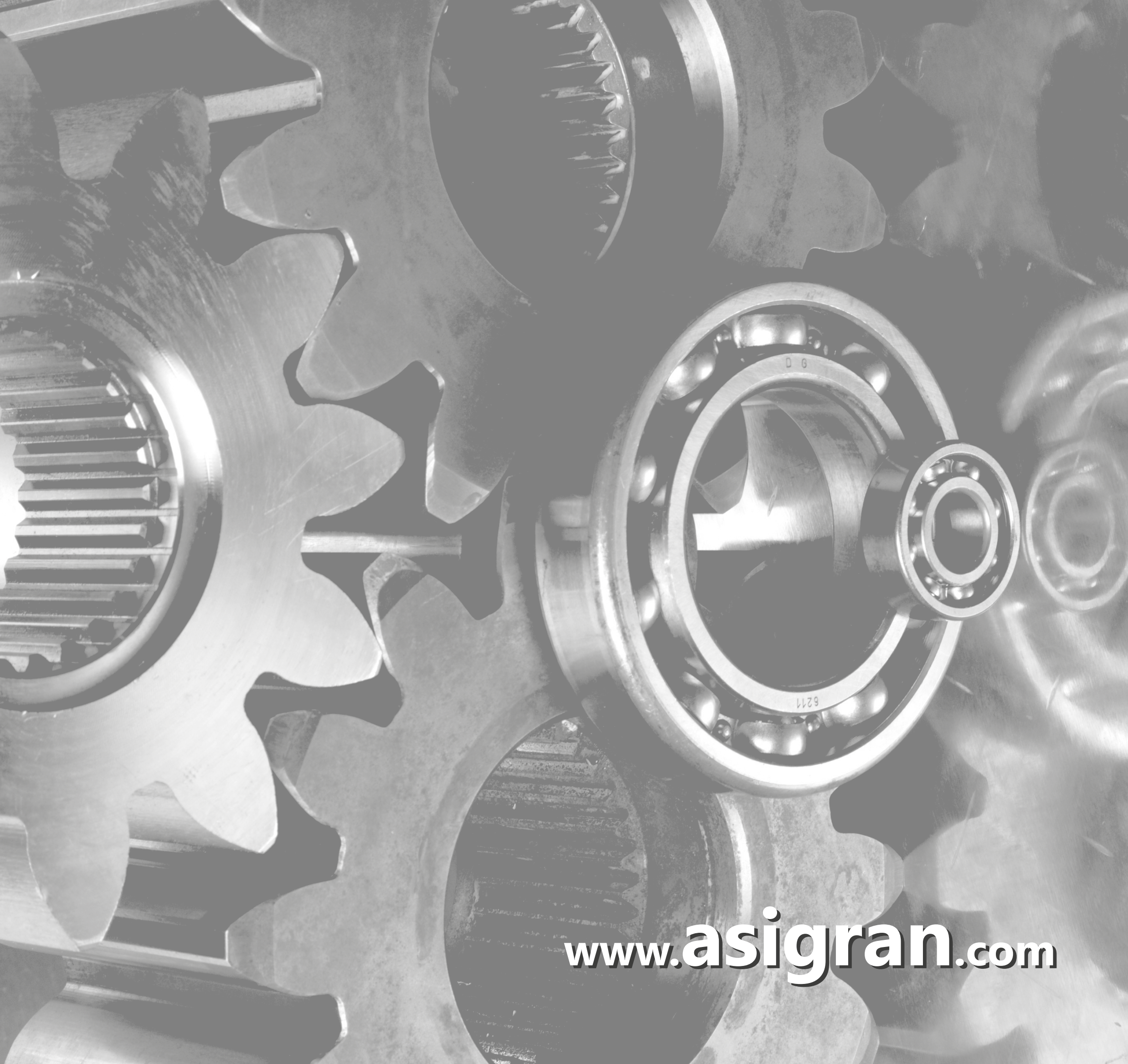
www.asigran.com

Limpiadora de Aceituna

100/120 LPQ Vulcano/Titanium

Limpiadoras de Aceituna de rendimientos máximos y excelente calidad de trabajo.

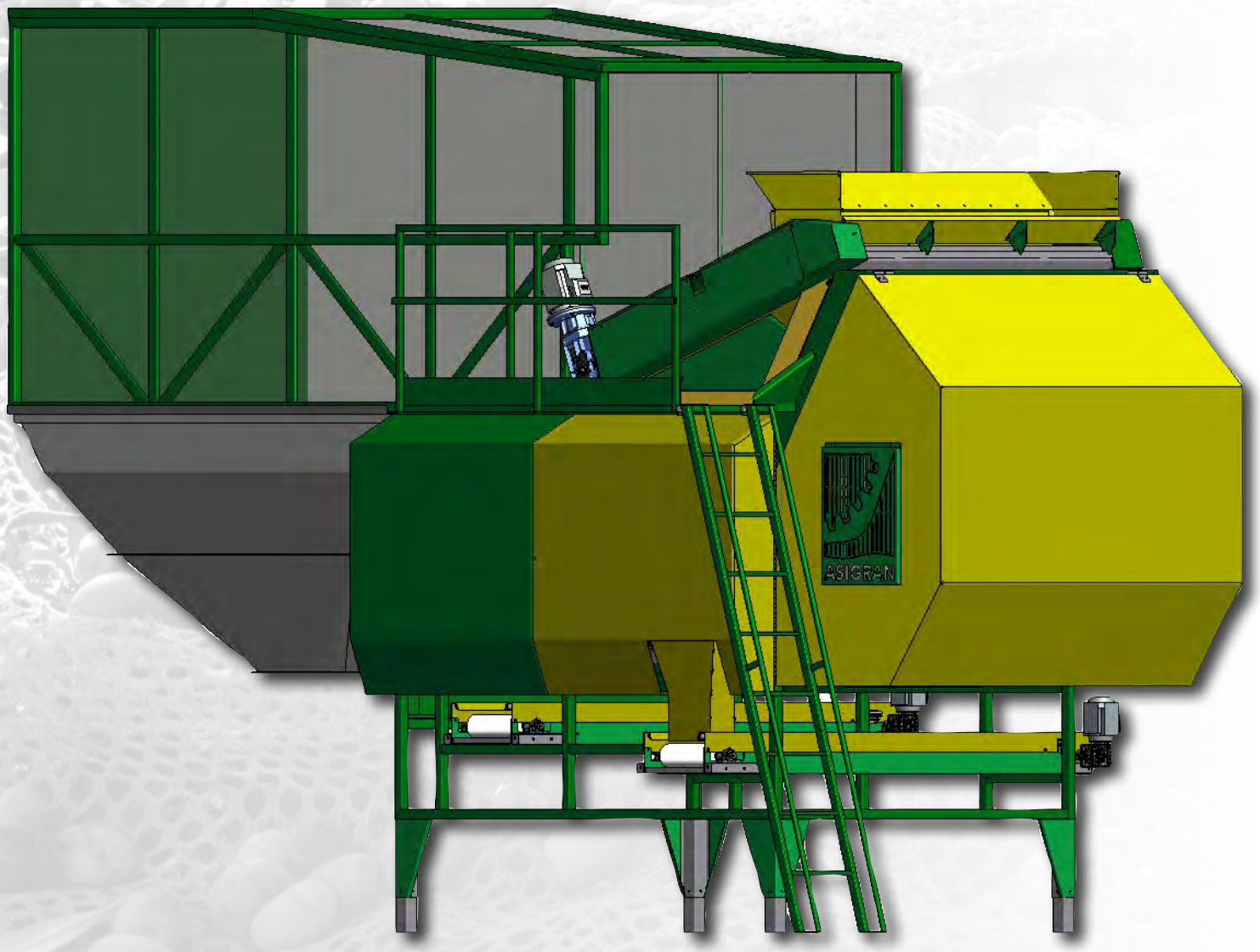

Imagen infográfica correspondiente al modelo 100/120 LPQ Vulcano.

Limpieza de calidad para las producciones más grandes.

Los nuevos equipos para limpieza de aceituna 100/120 LPQ Vulcano/Titanium son un ejemplo más de cómo Asigran satisface las nuevas demandas del sector en cuanto estas surgen. Por un lado se satisface la necesidad de las grandes producciones de flujo continuo, y por otro, las necesidades de producciones, que sin ser tener este flujo de producción continuo en cantidad, necesitan agilidad en la logística de descarga y recepción de la aceituna para cubrir rápidamente picos de entrada puntuales de forma rápida y efectiva.

Estos equipos, que cuentan con la misma tecnología para limpieza y lavado de aceituna genuina de la marca, están especialmente adaptados y diseñados para acometer, con la misma calidad de trabajo, altos rendimientos que pueden superar los 100.000 kilos de aceituna por hora, dependiendo del porcentaje de residuo que viene con ésta tras su recolección en el campo.

Las limpiadoras 100/120 LPQ Vulcano/Titanium, con los dispositivos de prelimpieza para extracción de polvo, para extracción de piedras, así como el tensado neumático de cadenas, incorporados de serie, ofrece una calidad de limpieza sin precedentes, a lo que se suma la extracción de hoja más eficaz diseñada hasta el momento.

Estos equipos pueden incorporar varias opciones, como el sistema para extracción de ramas en prelimpieza, o el dispositivo despalillador. Estas opciones están diseñadas para evitar problemas concretos con la entrada masiva de determinados residuos según el tipo de cosecha u otras circunstancias.

Todo el sistema está dotado de compuertas y tapaderas móviles y/o desmontables, así como accesos que facilitan y hacen seguro su uso y mantenimiento.

Esquemas técnicos

100/120 LPQ Vulcano/Titanium

Descripción técnica

Dimensiones

Dimensiones de fabricación estándar:
(sin dispositivo recoge hojas)
Ancho: 3,34m; Alto: 4,40m; Largo: 4,72m.
Estas dimensiones pueden variar según exigencias de instalación, accesorios instalados, etc.

Rendimiento

Este equipo está diseñado para trabajar con rendimientos* máximos de **hasta 100.000 k** de aceituna por hora.

*El rendimiento puede aumentar o disminuir en función de la cantidad y tipo de residuo. También influyen factores relacionados con la instalación, los diferentes dispositivos que acompañan a la limpiadora en un patio de almazara, así como la continuidad en tiempo y volumen de entrada de producto y residuo.

Fabricación

El Sistema Compacto **100/120 LPQ Vulcano** se fabrica en acero al carbono con aplicación de esmalte sintético de alta calidad, previa imprimación para mayor resistencia y durabilidad.
El Sistema Compacto **100/120 LPQ Titanium** se fabrica igual que el modelo Vulcano, excepto las partes que están en contacto con la aceituna, que se fabrican en acero inoxidable AISI 304.

Potencia

La potencia total del equipo es de **41 cv.**
Esta potencia puede sufrir variaciones según la instalación u opciones instaladas con la máquina.

Información básica entrada / salidas
(Aceituna y residuos)

A	Entrada de aceituna con residuos
B	Salida de hoja
C	Salida de tierra y residuos pequeños desde cribas
D	Salida de piedras desde despedrador
E	Salida de aceituna limpia
I	Salida de residuos sólidos grandes, ramas

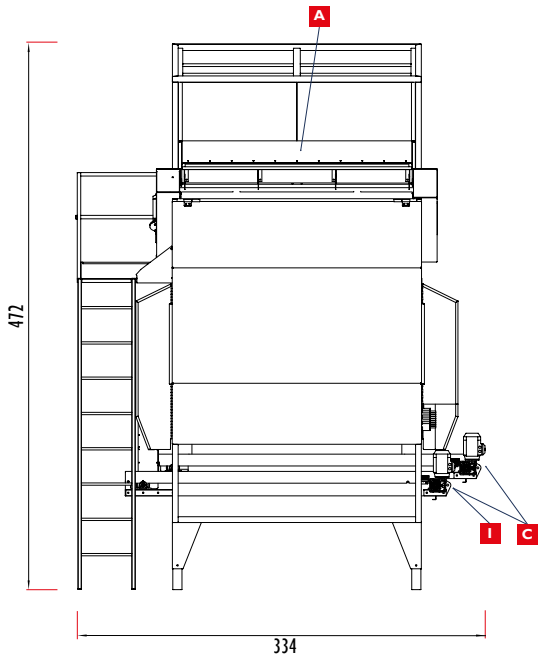

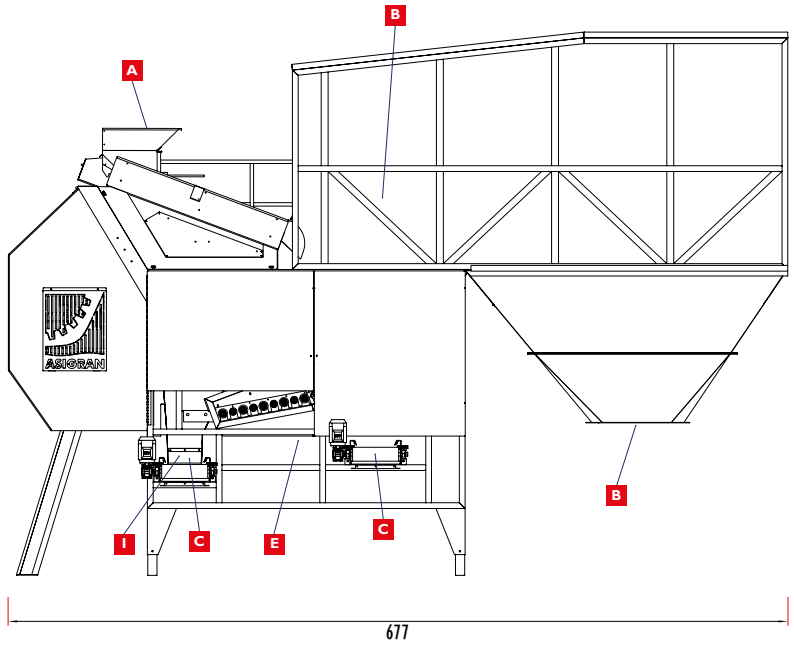

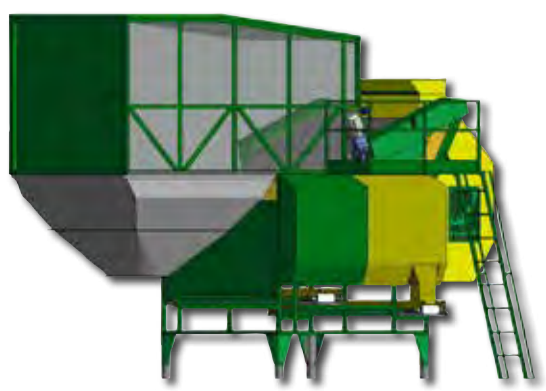

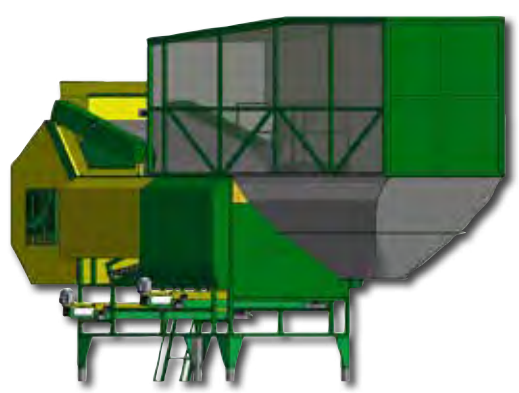

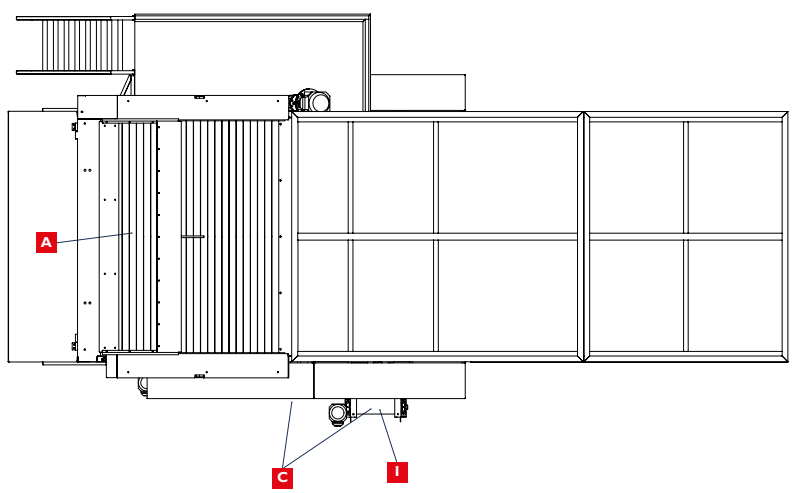

Limpiadora de Aceituna

100/120 LPQ Millennium

Limpiadoras de Aceituna de rendimientos máximos y excelente calidad de trabajo.

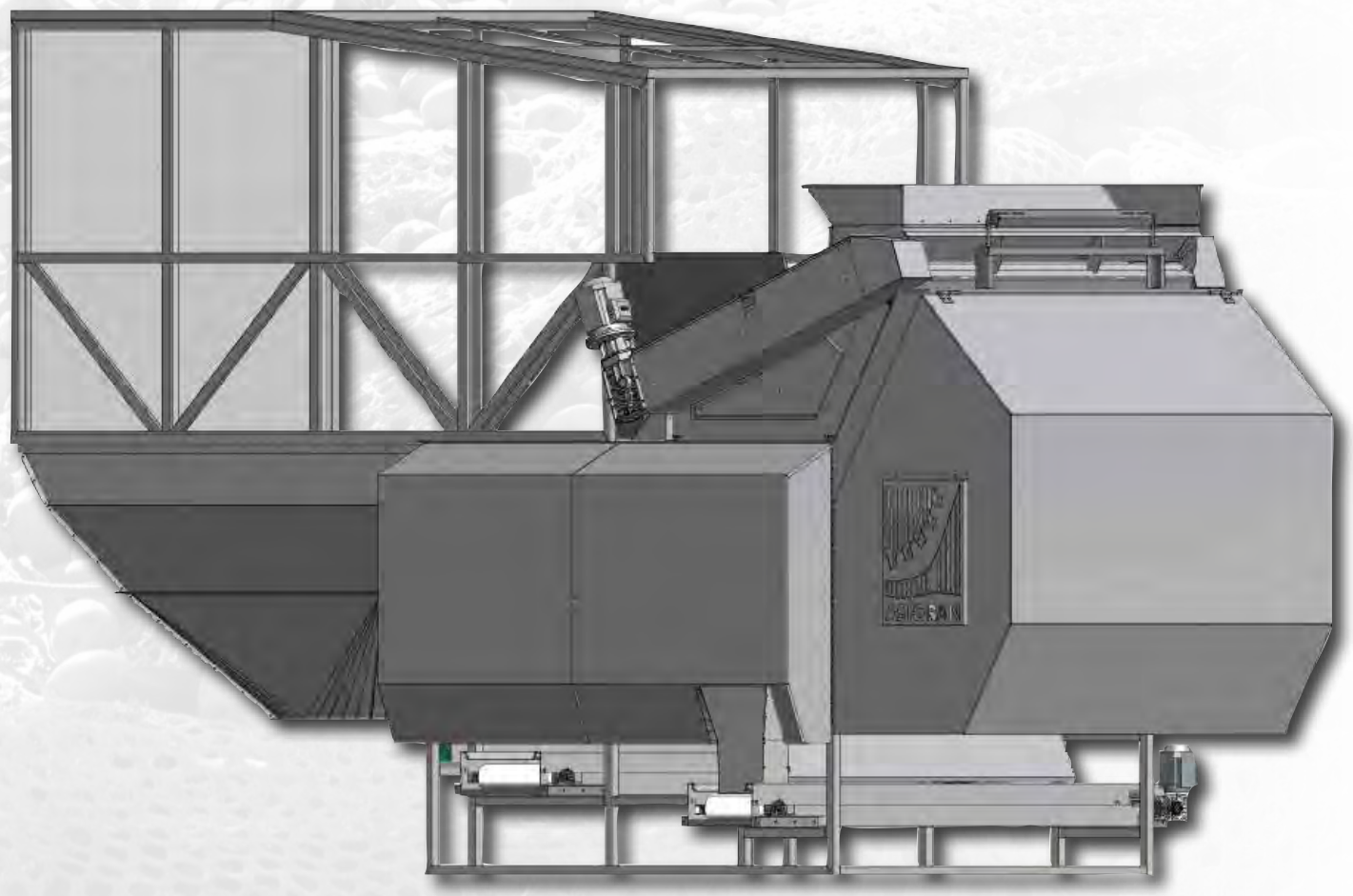

Imagen infográfica

Limpieza de calidad para las producciones más grandes.

Los nuevos equipos para limpieza de aceituna **100/120 LPQ Millennium** son un ejemplo más de cómo Asigran satisface las nuevas demandas del sector en cuanto estas surgen. Por un lado se satisface la necesidad de las grandes producciones de flujo continuo, y por otro, las necesidades de producciones, que sin ser tener este flujo de producción continuo en cantidad, necesitan agilidad en la logística de descarga y recepción de la aceituna para cubrir rápidamente picos de entrada puntuales de forma rápida y efectiva.

Estos equipos, que cuentan con la misma tecnología para limpieza y lavado de aceituna genuina de la marca, están especialmente adaptados y diseñados para acometer, con la misma calidad de trabajo, altos rendimientos que pueden superar los 100.000 kilos de aceituna por hora, dependiendo del porcentaje de residuo que viene con ésta tras su recolección en el campo.

Las limpiadoras **100/120 LPQ Millennium**, con los dispositivos de prelimpieza para extracción de polvo, para extracción de piedras, así como el tensado neumático de cadenas, incorporados de serie, ofrece una calidad de limpieza sin precedentes, a lo que se suma la extracción de hoja más eficaz diseñada hasta el momento.

Estos equipos pueden incorporar varias opciones, como el sistema para extracción de ramas en prelimpieza, o el dispositivo despalillador. Estas opciones están diseñadas para evitar problemas concretos con la entrada masiva de determinados residuos según el tipo de cosecha u otras circunstancias.

Todo el sistema está dotado de compuertas y tapaderas móviles y/o desmontables, así como accesos que facilitan y hacen seguro su uso y mantenimiento.

Esquemas técnicos

100/120 LPQ Millennium

Descripción técnica

Dimensiones

Dimensiones de fabricación estándar:
(sin dispositivo recoge hojas)
Ancho: 3,34m; Alto: 4,40m; Largo: 4,72m.
Estas dimensiones pueden variar según exigencias de instalación, accesorios instalados, etc.

Rendimiento

Este equipo está diseñado para trabajar con rendimientos* máximos de **hasta 100.000 k** de aceituna por hora.

*El rendimiento puede aumentar o disminuir en función de la cantidad y tipo de residuo. También influyen factores relacionados con la instalación, los diferentes dispositivos que acompañan a la limpiadora en un patio de almazara, así como la continuidad en tiempo y volumen de entrada de producto y residuo.

Fabricación

La limpiadora de aceituna **100/120 LPQ Millennium** se fabrica en acero inoxidable AISI 304, menos el dispositivo recogehojas, escaleras y accesos al equipo que se fabrican en acero al carbono.

Potencia

La potencia total del equipo es de **41 cv.**
Esta potencia puede sufrir variaciones según la instalación u opciones instaladas con la máquina.

Información básica entrada / salidas
(Aceituna y residuos)

A	Entrada de aceituna con residuos
B	Salida de hoja
C	Salida de tierra y residuos pequeños desde cribas
D	Salida de piedras desde despedrador
E	Salida de aceituna limpia
I	Salida de residuos sólidos grandes, ramas

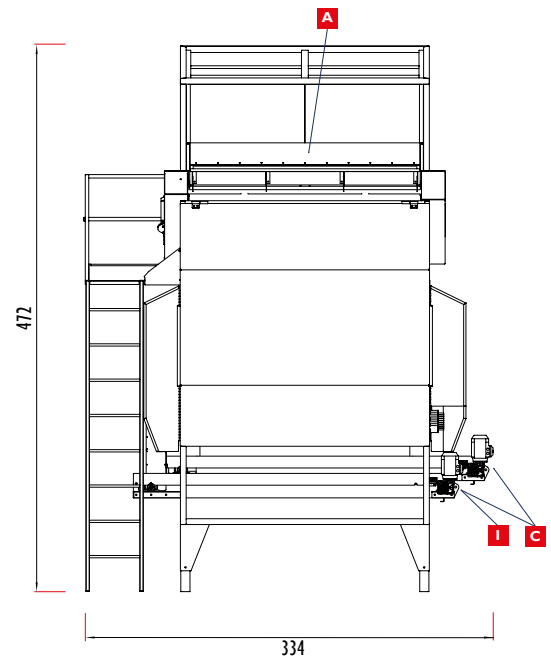

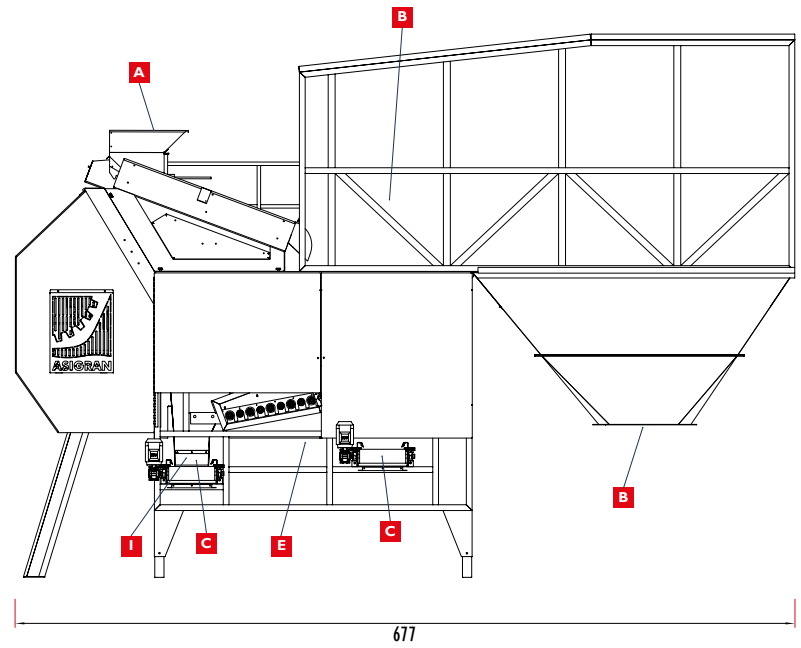

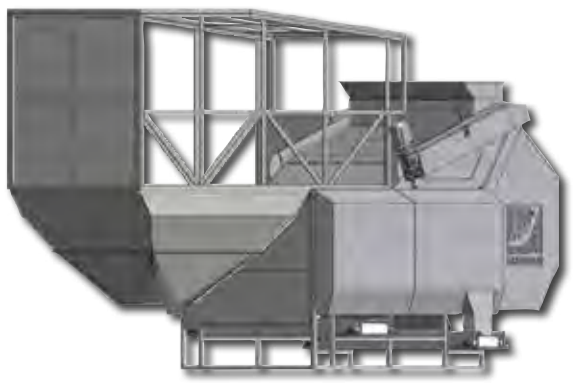

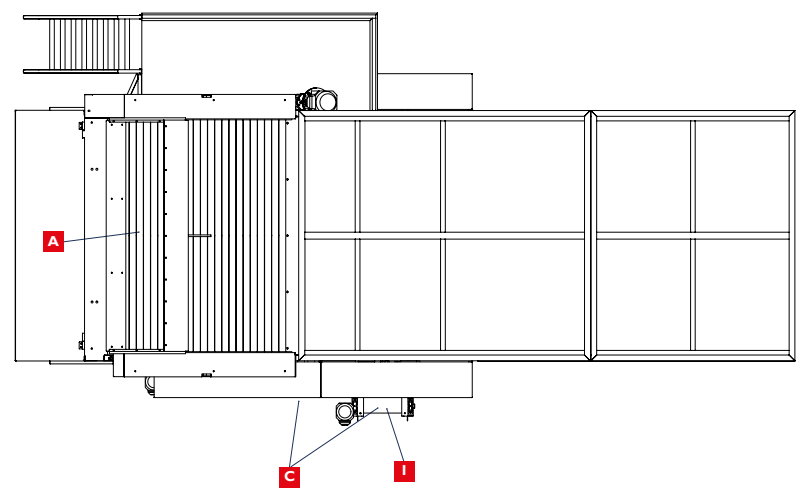

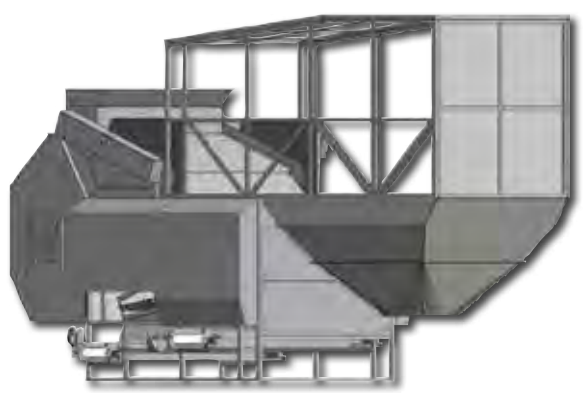

Limpiadora de Aceituna

70/80 LPQ Vulcano/Titanium

Limpiadoras de Aceituna de gran rendimiento y excelente calidad de trabajo.

Limpieza de calidad siempre.

Los nuevos equipos para limpieza de aceituna 70/80 LPQ Vulcano/Titanium han sido diseñados para cubrir una franja de producción muy demandada en los últimos tiempos.

Esta nueva serie de limpiadoras, que cuentan con la misma tecnología para limpieza de aceituna genuina de la marca, doblan en producción a los equipos 45/50 casi con el mismo consumo de energía. Están especialmente adaptados y diseñados para acometer, con la misma calidad de trabajo, altos rendimientos que pueden superar los 70.000 kilos de aceituna por hora, dependiendo del porcentaje de residuo que viene con ésta.

Las limpiadoras 70/80 CPQ Vulcano/Titanium, con los dispositivos para extracción de polvo, para extracción de piedras, así como el tensado neumático de cadenas, incorporados de serie, ofrece una calidad de limpieza sin precedentes, a lo que se suma la extracción de hoja más eficaz diseñada hasta el momento.

Incorporan de serie el dispositivo para prelimpieza, desde el que la aceituna pasa a la segunda criba de rodillos para la eliminación del resto de partículas pequeñas que puedan quedar, así como de residuos sólidos mayores de 3cm, como piedras, etc, que tampoco pasarán a los sistemas de lavado. Las ramas, que por su envergadura no fueron arrastradas por el aire, también serán expulsadas en este punto.

Las limpiadoras 70/80 LPQ Vulcano/Titanium puede incorporar varias opciones, como el sistema para extracción de ramas en prelimpieza, o el dispositivo despalillador.
Estas opciones están diseñadas para evitar problemas concretos con la entrada masiva de determinados residuos según el tipo de cosecha u otras circunstancias.

Todo el sistema está dotado de compuertas y tapaderas móviles y/o desmontables, así como accesos que facilitan y hacen seguro su uso y mantenimiento.

Esquemas técnicos

70/80 LPQ Vulcano/Titanium

Descripción técnica

Dimensiones

Dimensiones de fabricación estándar:
(sin dispositivo recoge hojas)
Ancho: 3,16m; Alto: 4,40m; Largo: 5,50m.
Estas dimensiones pueden variar según exigencias de instalación, accesorios instalados, etc.

Rendimiento

Este equipo está diseñado para trabajar con rendimientos* máximos de **hasta 70.000 k** de aceituna por hora.

*El rendimiento puede aumentar o disminuir en función de la cantidad y tipo de residuo. También influyen factores relacionados con la instalación, los diferentes dispositivos que acompañan a la limpiadora en un patio de almazara, así como la continuidad en tiempo y volumen de entrada de producto y residuo.

Fabricación

El Sistema Compacto **70/80 LPQ Vulcano** se fabrica en acero al carbono con aplicación de esmalte sintético de alta calidad, previa imprimación para mayor resistencia y durabilidad.
El Sistema Compacto **70/80 LPQ Titanium** se fabrica igual que el modelo Vulcano, excepto las partes que están en contacto con la aceituna, que se fabrican en acero inoxidable AISI 304.

Potencia

La potencia total del equipo es de **23 cv.**
Esta potencia puede sufrir variaciones según la instalación u opciones instaladas con la máquina.

Información básica entrada / salidas
(Aceituna y residuos)

A	Entrada de aceituna con residuos
B	Salida de hoja
C	Salida de tierra y residuos pequeños desde cribas
D	Salida de piedras desde despedrador
E	Salida de aceituna limpia
I	Salida de residuos sólidos grandes, ramas

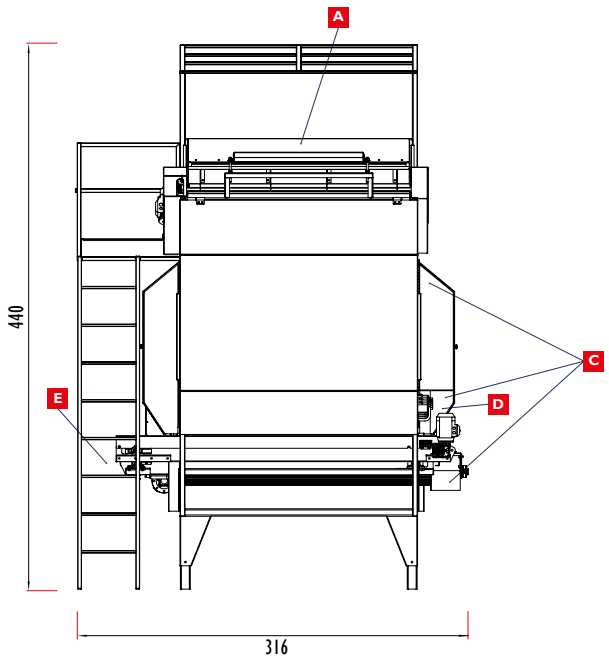

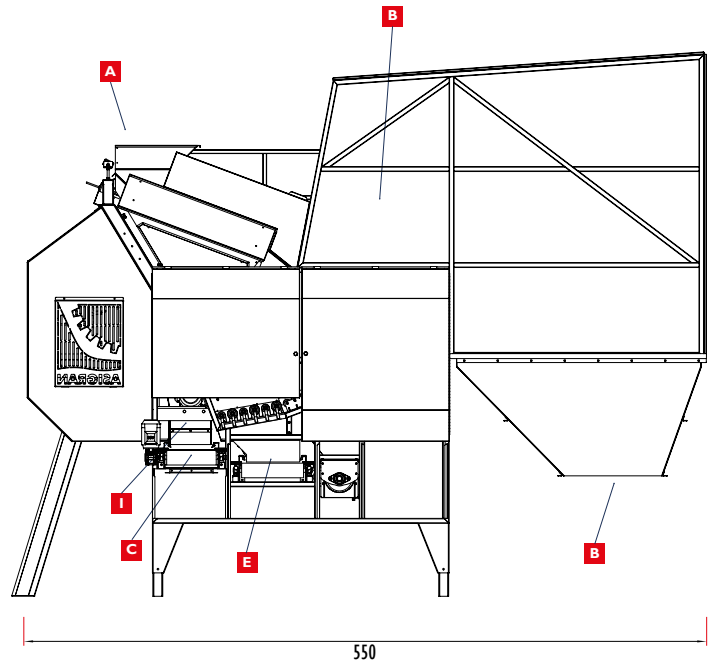

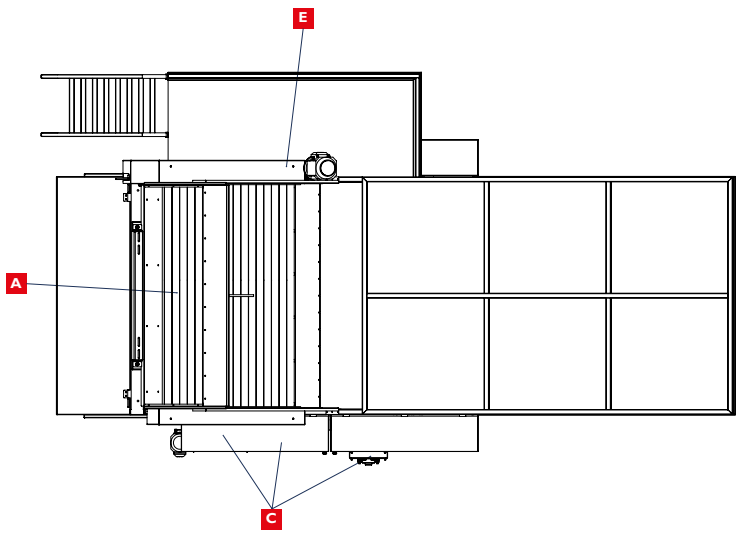

Limpiadora de Aceituna

70/80 LPQ Millennium

Limpiadoras de Aceituna de gran rendimiento y excelente calidad de trabajo.

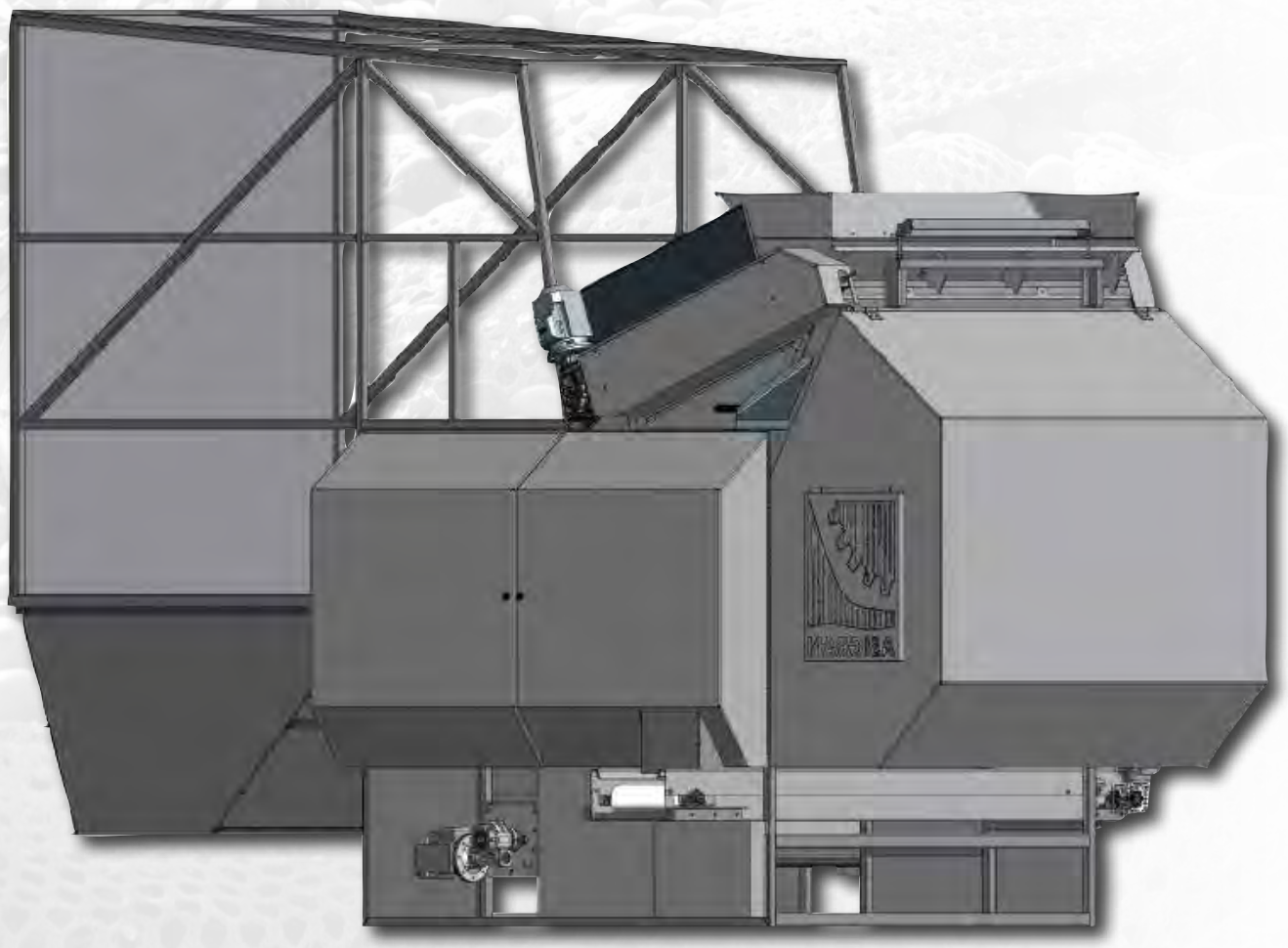

Imagen infográfica

Limpieza de calidad siempre.

Los nuevos equipos para limpieza de aceituna 70/80 LPQ Vulcano/Titanium han sido diseñados para cubrir una franja de producción muy demandada en los últimos tiempos.

Esta nueva serie de limpiadoras, que cuentan con la misma tecnología para limpieza de aceituna genuina de la marca, doblan en producción a los equipos 45/50 casi con el mismo consumo de energía. Están especialmente adaptados y diseñados para acometer, con la misma calidad de trabajo, altos rendimientos que pueden superar los 70.000 kilos de aceituna por hora, dependiendo del porcentaje de residuo que viene con ésta.

Las limpiadoras 70/80 CPQ Vulcano/Titanium, con los dispositivos para extracción de polvo, para extracción de piedras, así como el tensado neumático de cadenas, incorporados de serie, ofrece una calidad de limpieza sin precedentes, a lo que se suma la extracción de hoja más eficaz diseñada hasta el momento.

Incorporan de serie el dispositivo para prelimpieza, desde el que la aceituna pasa a la segunda criba de rodillos para la eliminación del resto de partículas pequeñas que puedan quedar, así como de residuos sólidos mayores de 3cm, como piedras, etc, que tampoco pasarán a los sistemas de lavado. Las ramas, que por su envergadura no fueron arrastradas por el aire, también serán expulsadas en este punto.

Las limpiadoras 70/80 LPQ Vulcano/Titanium puede incorporar varias opciones, como el sistema para extracción de ramas en prelimpieza, o el dispositivo despalillador.
Estas opciones están diseñadas para evitar problemas concretos con la entrada masiva de determinados residuos según el tipo de cosecha u otras circunstancias.

Todo el sistema está dotado de compuertas y tapaderas móviles y/o desmontables, así como accesos que facilitan y hacen seguro su uso y mantenimiento.

Esquemas técnicos

70/80 LPQ Millennium

Descripción técnica

Dimensiones

Dimensiones de fabricación estándar:
(sin dispositivo recoge hojas)
Ancho: 3,16m; Alto: 4,40m; Largo: 5,50m.
Estas dimensiones pueden variar según exigencias de instalación, accesorios instalados, etc.

Rendimiento

Este equipo está diseñado para trabajar con rendimientos* máximos de **hasta 70.000 k** de aceituna por hora.

*El rendimiento puede aumentar o disminuir en función de la cantidad y tipo de residuo. También influyen factores relacionados con la instalación, los diferentes dispositivos que acompañan a la limpiadora en un patio de almazara, así como la continuidad en tiempo y volumen de entrada de producto y residuo.

Fabricación

La limpiadora de aceituna **70/80 LPQ Millennium** se fabrica en acero inoxidable AISI 304, menos el dispositivo recogehojas, escaleras y accesos al equipo que se fabrican en acero al carbono.

Potencia

La potencia total del equipo es de **23 cv.**
Esta potencia puede sufrir variaciones según la instalación u opciones instaladas con la máquina.

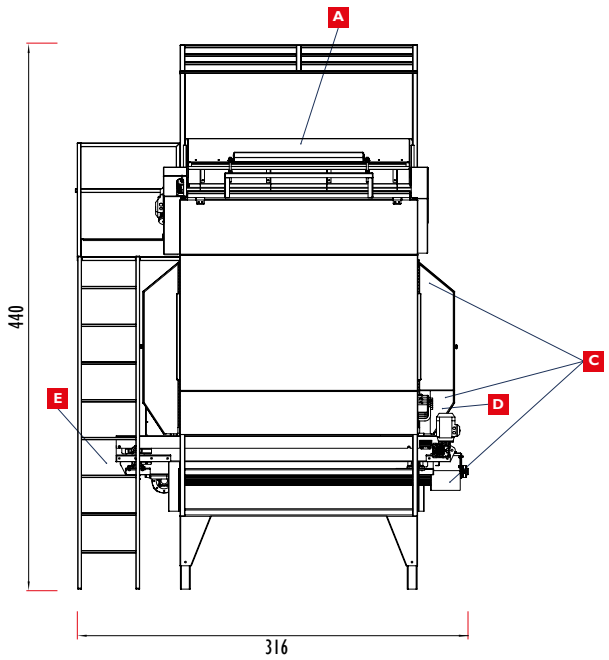

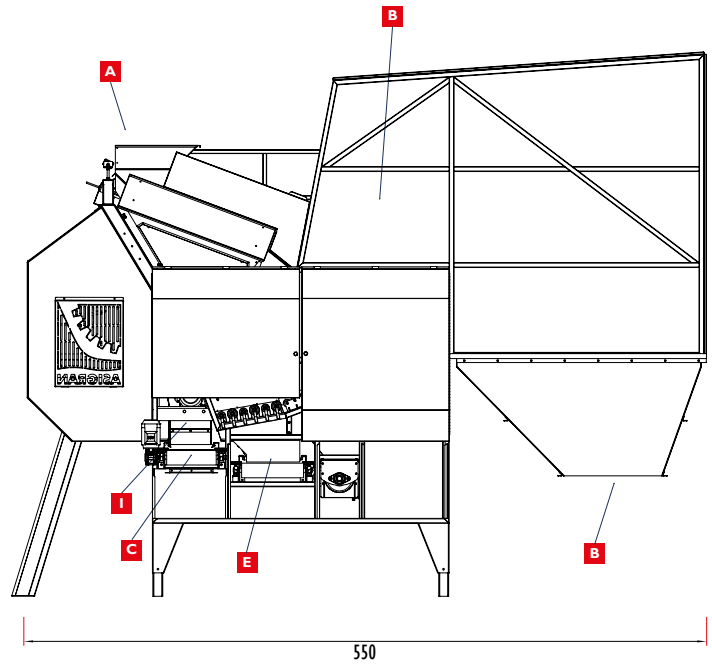

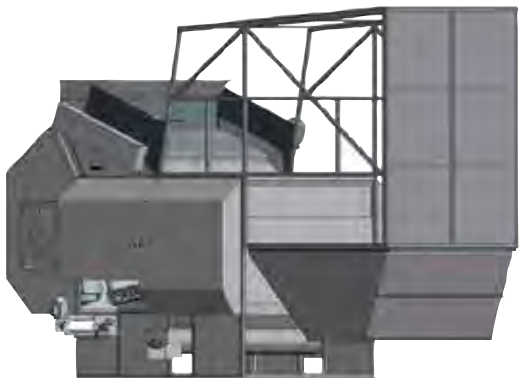

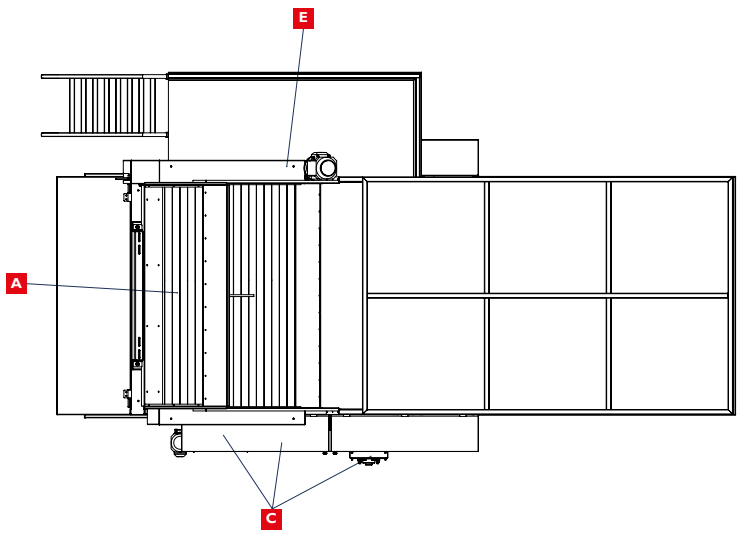

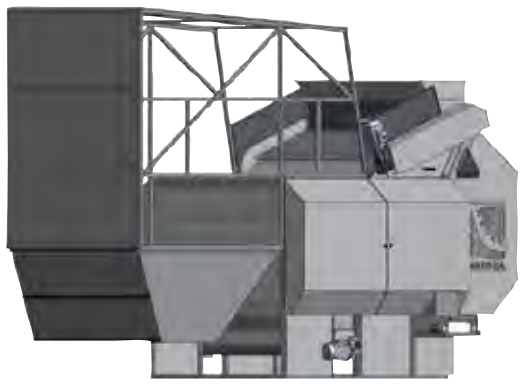

Información básica entrada / salidas
(Aceituna y residuos)

A	Entrada de aceituna con residuos
B	Salida de hoja
C	Salida de tierra y residuos pequeños desde cribas
D	Salida de piedras desde despedrador
E	Salida de aceituna limpia
I	Salida de residuos sólidos grandes, ramas

Limpiadora de Aceituna

45/50 LPQ Millennium

Limpiadoras de Aceituna de gran rendimiento y excelente calidad de trabajo.

Limpieza de calidad siempre.

Los nuevos modelos de limpiadora de aceituna 45/50 LPQ Millennium, fabricados en acero inoxidable AISI 304, son el resultado de más de 40 años de experiencia en el estudio, diseño y fabricación de equipos pensados para trabajar con los mejores rendimientos en todas las circunstancias posibles de entrada del fruto.

Esta nueva generación de limpiadoras de aceituna cuenta de serie con el dispositivo para prelimpieza, incorporando una criba de rodillos en la entrada de la aceituna que elimina los residuos sólidos pequeños antes de que el aire realice su trabajo. De esta manera conseguimos un ambiente más limpio en la almazara y minimizamos la presencia de los mismos en los equipos de lavado.

Después, el sistema de ventilación mejorado, consigue un arrastre de hojas y ramas más homogéneo, rozando ya el 100% de efectividad, incluso cuando la entrada de este residuo es masiva.

Continuamos el proceso de limpieza con la extracción del resto de partículas pequeñas que puedan quedar, así como de residuos sólidos mayores de 3cm, como piedras, etc, que tampoco pasarán a los sistemas de lavado. Por ello mantendremos el agua limpia durante más tiempo en los mismos, aumentando el rendimiento y la calidad de trabajo de estos, favoreciendo la disminución de mantenimientos y alargando la vida útil de los componentes.
Las ramas, que por su envergadura no fueron arrastradas por el aire, también serán expulsadas en este punto.

La limpiadora 45/50 LPQ Millennium puede incorporar varias opciones, como el sistema para extracción de ramas en prelimpieza, o el dispositivo despalillador. Estas opciones están diseñadas para evitar problemas concretos con la entrada masiva de determinados residuos según el tipo de cosecha u otras circunstancias.

Todo el sistema está dotado de compuertas y tapaderas móviles y/o desmontables, así como accesos que facilitan y hacen seguro su uso y mantenimiento.

Esquemas técnicos

45/50 LPQ Millennium

Descripción técnica

Dimensiones

Dimensiones de fabricación estándar:
(sin dispositivo recoge hojas)
Ancho: 2,56m; Alto: 4,61m; Largo: 5,50m.
Estas dimensiones pueden variar según exigencias de instalación, accesorios instalados, etc.

Rendimiento

Este equipo está diseñado para trabajar con rendimientos* máximos de **hasta 50.000 k** de aceituna por hora.

*El rendimiento puede aumentar o disminuir en función de la cantidad y tipo de residuo. También influyen factores relacionados con la instalación, los diferentes dispositivos que acompañan a la limpiadora en un patio de almazara, así como la continuidad en tiempo y volumen de entrada de producto y residuo.

Fabricación

La limpiadora de aceituna **45/50 LPQ Millennium** se fabrica en acero inoxidable AISI 304, menos el dispositivo recogehojas, escaleras y accesos al equipo que se fabrican en acero al carbono.

Potencia

La potencia total del equipo es de **21 cv.**
Esta potencia puede sufrir variaciones según la instalación u opciones instaladas con la máquina.

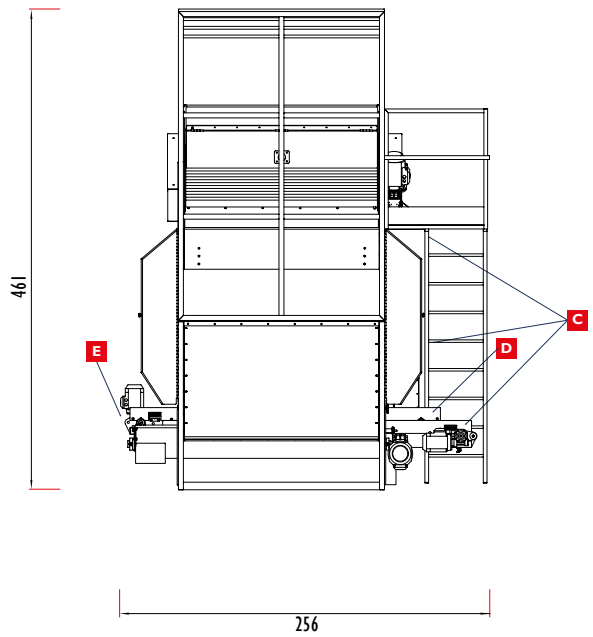

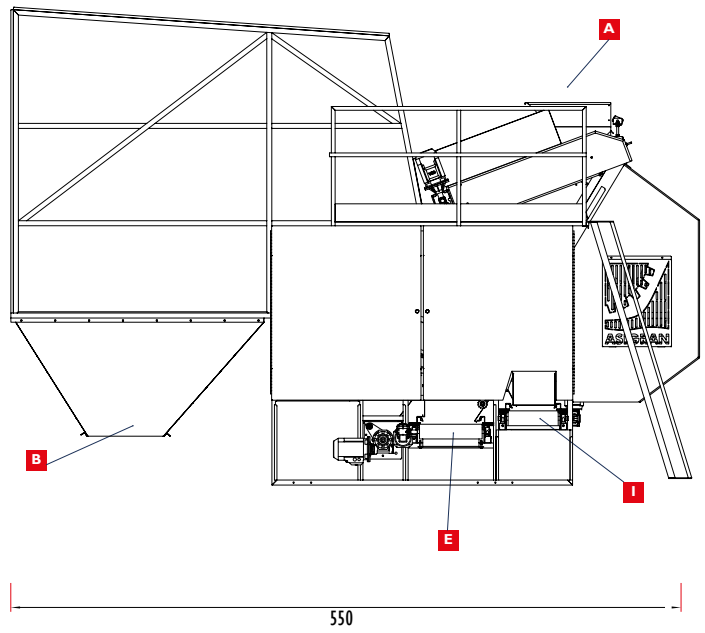

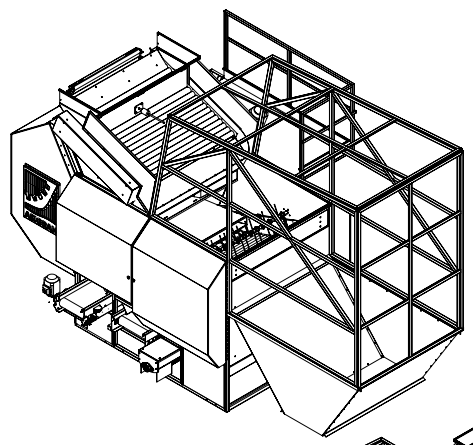

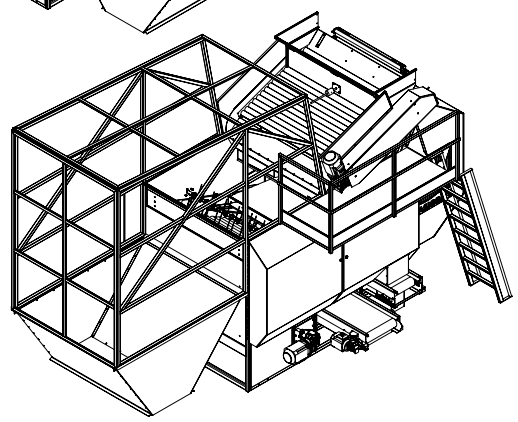

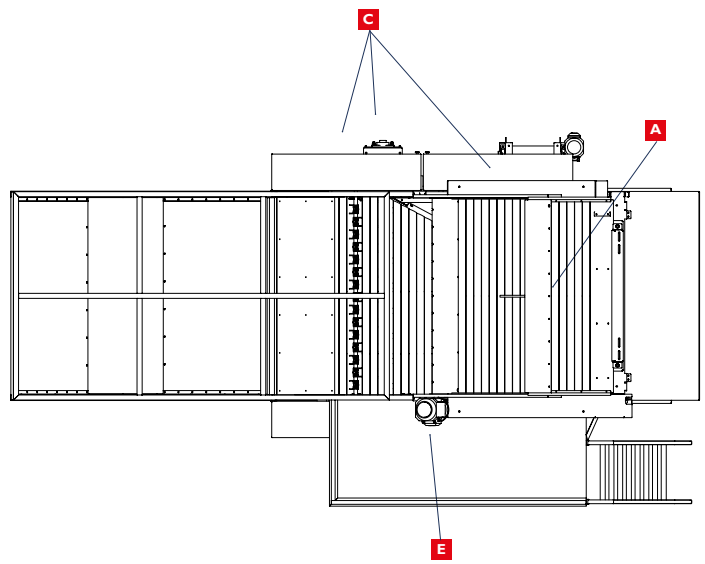

Información básica entrada / salidas
(Aceituna y residuos)

A	Entrada de aceituna con residuos
B	Salida de hoja
C	Salida de tierra y residuos pequeños desde cribas
D	Salida de piedras desde despedrador
E	Salida de aceituna limpia
I	Salida de residuos sólidos grandes, ramas

Limpiadora de Aceituna

45/50 LPQ Vulcano

Limpiadoras de Aceituna de gran rendimiento y excelente calidad de trabajo.

Limpieza de calidad siempre.

Los nuevos modelos de limpiadora de aceituna 45/50 LPQ Vulcano, fabricados en acero al carbono, son el resultado de más de 40 años de experiencia en el estudio, diseño y fabricación de equipos pensados para trabajar con los mejores rendimientos en todas las circunstancias posibles de entrada del fruto.

Esta nueva generación de limpiadoras de aceituna cuenta de serie con el dispositivo para prelimpieza, incorporando una criba de rodillos en la entrada de la aceituna que elimina los residuos sólidos pequeños antes de que el aire realice su trabajo. De esta manera conseguimos un ambiente más limpio en la almazara y minimizamos la presencia de los mismos en los equipos de lavado.

Después, el sistema de ventilación mejorado, consigue un arrastre de hojas y ramas más homogéneo, rozando ya el 100% de efectividad, incluso cuando la entrada de este residuo es masiva.

Continuamos el proceso de limpieza con la extracción del resto de partículas pequeñas que puedan quedar, así como de residuos sólidos mayores de 3cm, como piedras, etc, que tampoco pasarán a los sistemas de lavado. Por ello mantendremos el agua limpia durante más tiempo en los mismos, aumentando el rendimiento y la calidad de trabajo de estos, favoreciendo la disminución de mantenimientos y alargando la vida útil de los componentes.
Las ramas, que por su envergadura no fueron arrastradas por el aire, también serán expulsadas en este punto.

La limpiadora 45/50 LPQ Vulcano puede incorporar varias opciones, como el sistema para extracción de ramas o el dispositivo despalillador. Estas opciones están diseñadas para evitar problemas concretos con la entrada masiva de determinados residuos según el tipo de cosecha u otras circunstancias.

Todo el sistema está dotado de compuertas y tapaderas móviles y/o desmontables, así como accesos que facilitan y hacen seguro su uso y mantenimiento.

Esquemas técnicos

45/50 LPQ Vulcano

Descripción técnica

Dimensiones

Dimensiones de fabricación estándar:
(sin dispositivo recoge hojas)
Ancho: 2,56m; Alto: 4,61m; Largo: 5,50m.
Estas dimensiones pueden variar según exigencias de instalación, accesorios instalados, etc.

Rendimiento

Este equipo está diseñado para trabajar con rendimientos* máximos de **hasta 70.000 k** de aceituna por hora.

*El rendimiento puede aumentar o disminuir en función de la cantidad y tipo de residuo. También influyen factores relacionados con la instalación, los diferentes dispositivos que acompañan a la limpiadora en un patio de almazara, así como la continuidad en tiempo y volumen de entrada de producto y residuo.

Fabricación

La **45/50 LPQ Vulcano** se fabrica en acero al carbono con terminación en esmalte sintético de primera calidad, tras la aplicación de imprimación para conseguir mayor durabilidad y mejor acabado.

Potencia

La potencia total del equipo es de **21 cv.**
Esta potencia puede sufrir variaciones según la instalación u opciones instaladas con la máquina.

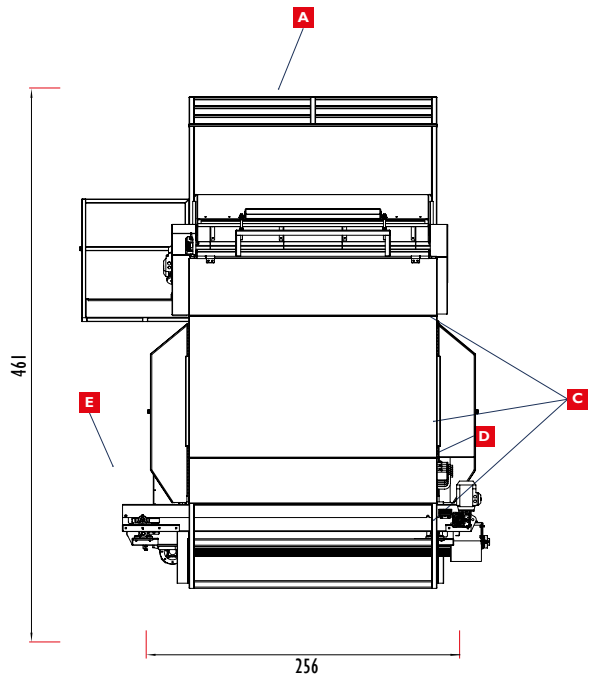

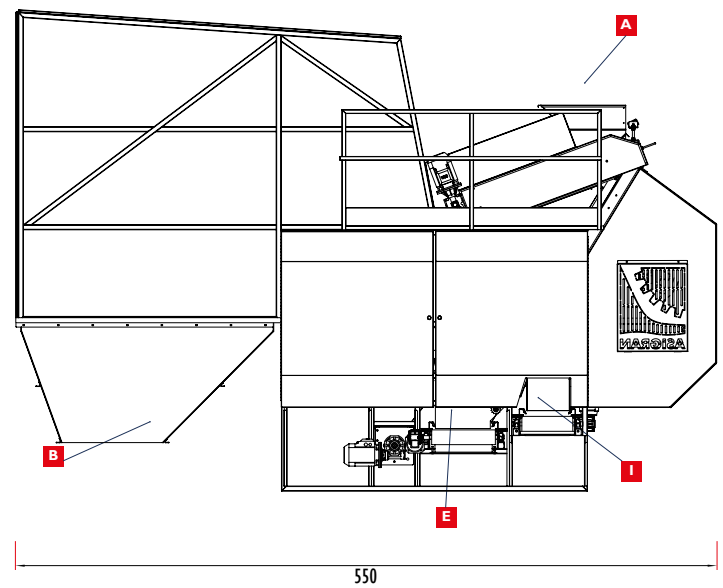

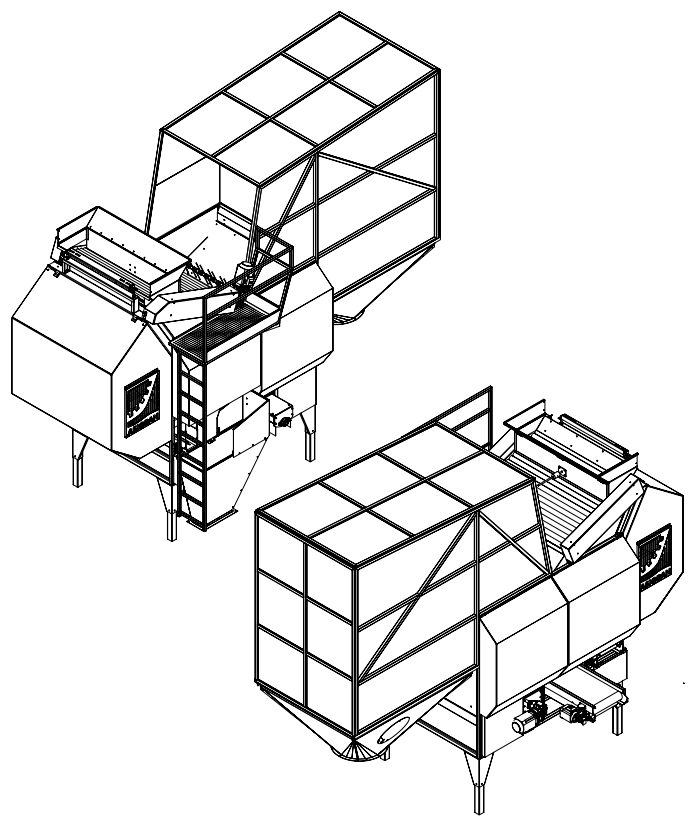

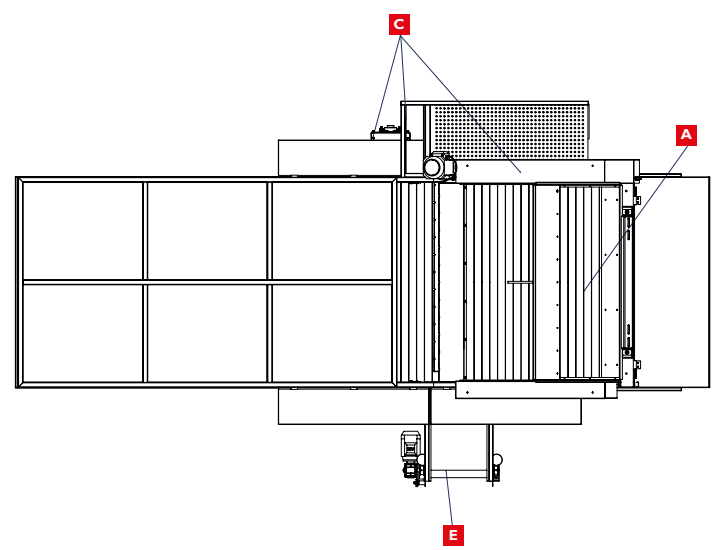

Información básica entrada / salidas
(Aceituna y residuos)

A	Entrada de aceituna con residuos
B	Salida de hoja
C	Salida de tierra y residuos pequeños desde cribas
D	Salida de piedras desde despedrador
E	Salida de aceituna limpia
I	Salida de residuos sólidos grandes, ramas

Lavadora de Aceituna

100/120 LV Vulcano/Titanium

Lavadoras de Aceituna de rendimiento máximo y excelente calidad de trabajo.

Imagen infográfica correspondiente al modelo 100/120 LV Vulcano.

La solución de lavado de aceituna más potente a la concentración de la producción.

Las Lavadoras de Aceituna 100/120 LV Vulcano/Titanium son un ejemplo más de cómo Asigran satisface las nuevas demandas del sector en cuanto estas surgen.
La concentración y el aumento paulatino de la producción de aceituna y de aceite de oliva es ya un hecho desde hace años, y con estos equipos, podemos atender, además de un flujo medio de producción muy elevado, picos de producción que superen ampliamente los 100.000 kilos de aceituna lavada por hora, dependiendo del porcentaje y tipo de residuo que viene con ésta tras su recolección en el campo.

Estas nuevas lavadoras de aceituna mantienen el estándar de eficacia de la marca, tanto en la extracción de piedra y lodos, como en el lavado de la aceituna. Dispone de un gran depósito de agua con capacidad más que suficiente para el rendimiento que se le exige, donde lleva instalado de serie el sinfín para extracción de lodos en la tareas de limpieza y mantenimiento de la máquina.

Al igual que el resto de sistemas de lavado más pequeños que fabrica Asigran, las Lavadoras 100/120 Vulcano/Titanium, cuentan con la opción de lavado/no lavado mediante bypass, y con el dispositivo despalillador más efectivo del mercado, así como con accesos especiales y multitud de accesorios y mejoras en el diseño del mismo debido al tamaño del equipo.

Todo el sistema está dotado de compuertas y tapaderas móviles y/o desmontables, así como accesos que facilitan y hacen seguro su uso y mantenimiento.

Esquemas técnicos

100/120 LV Vulcano/Titanium

Descripción técnica

Dimensiones
Dimensiones de fabricación estándar:
Ancho: 3,63m; Alto: 3,86m; Largo: 7,62m.
Estas dimensiones pueden variar según exigencias de la instalación, accesorios instalados, etc.

Rendimiento
Este equipo está diseñado para trabajar con rendimientos* máximos de **hasta 100.000 k** de aceituna por hora.

*El rendimiento puede aumentar o disminuir en función de la cantidad y tipo de residuo. También influyen factores relacionados con la instalación, los diferentes dispositivos que acompañan a la limpiadora en un patio de almazara, así como la continuidad en tiempo y volumen de entrada de producto y residuo.

Fabricación
La **Lavadora 100/120 LV Vulcano** se fabrica en acero al carbono con aplicación de esmalte sintético de alta calidad, previa imprimación para mayor resistencia y durabilidad.
El **Lavadora 100/120 LV Titanium** se fabrica igual que el modelo Vulcano, excepto las partes que están en contacto con la aceituna, que se fabrican en acero inoxidable AISI 304.

Potencia
La potencia total del equipo es de **21,41cv.**
Esta potencia puede sufrir variaciones según la instalación u opciones instaladas con la máquina.

Capacidad depósito de agua
10.900 litros

Información básica entrada / salidas
(Aceituna y residuos)

A	Entrada de aceituna con residuos
D	Salida de piedras
F	Salida de palos
G	Desagüe y salida de lodos
H	Salida de aceituna lavada

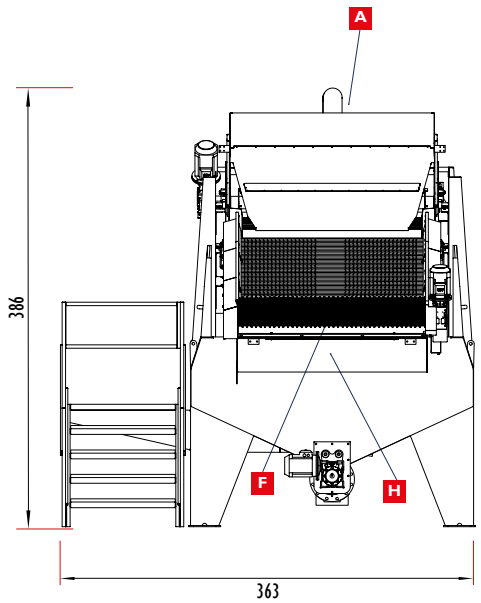

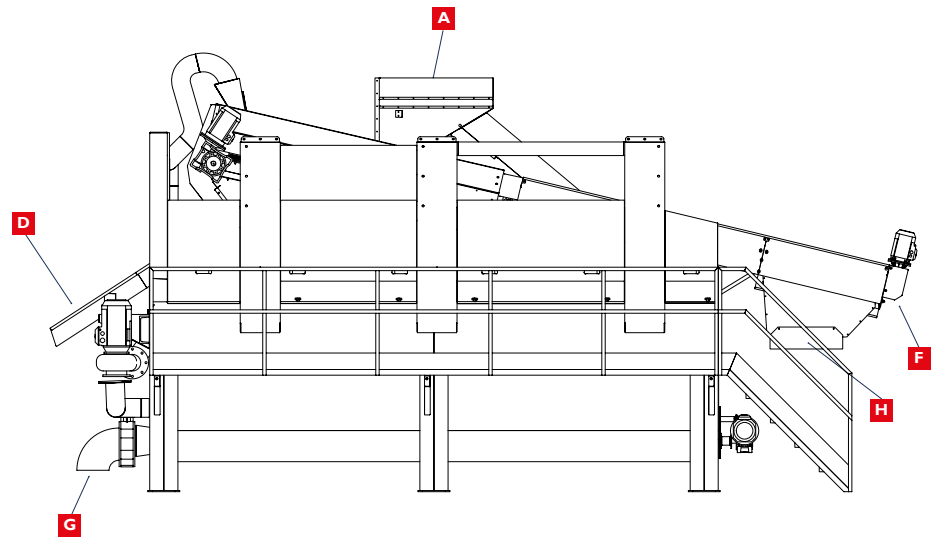

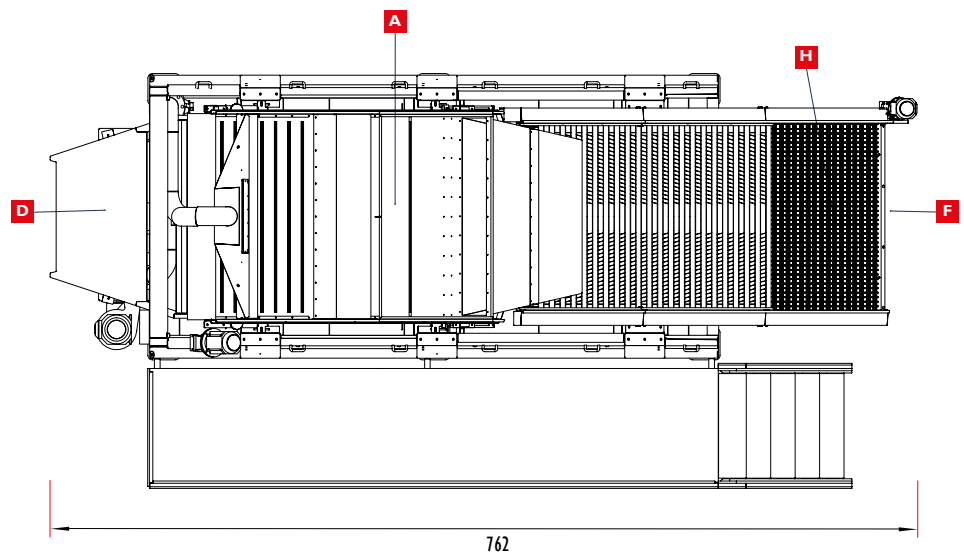

Imagenes infográficas correspondientes al modelo 100/120 LV Vulcano.

Lavadora de Aceituna

100/120 LV Millennium

Lavadoras de Aceituna de rendimiento máximo y excelente calidad de trabajo.

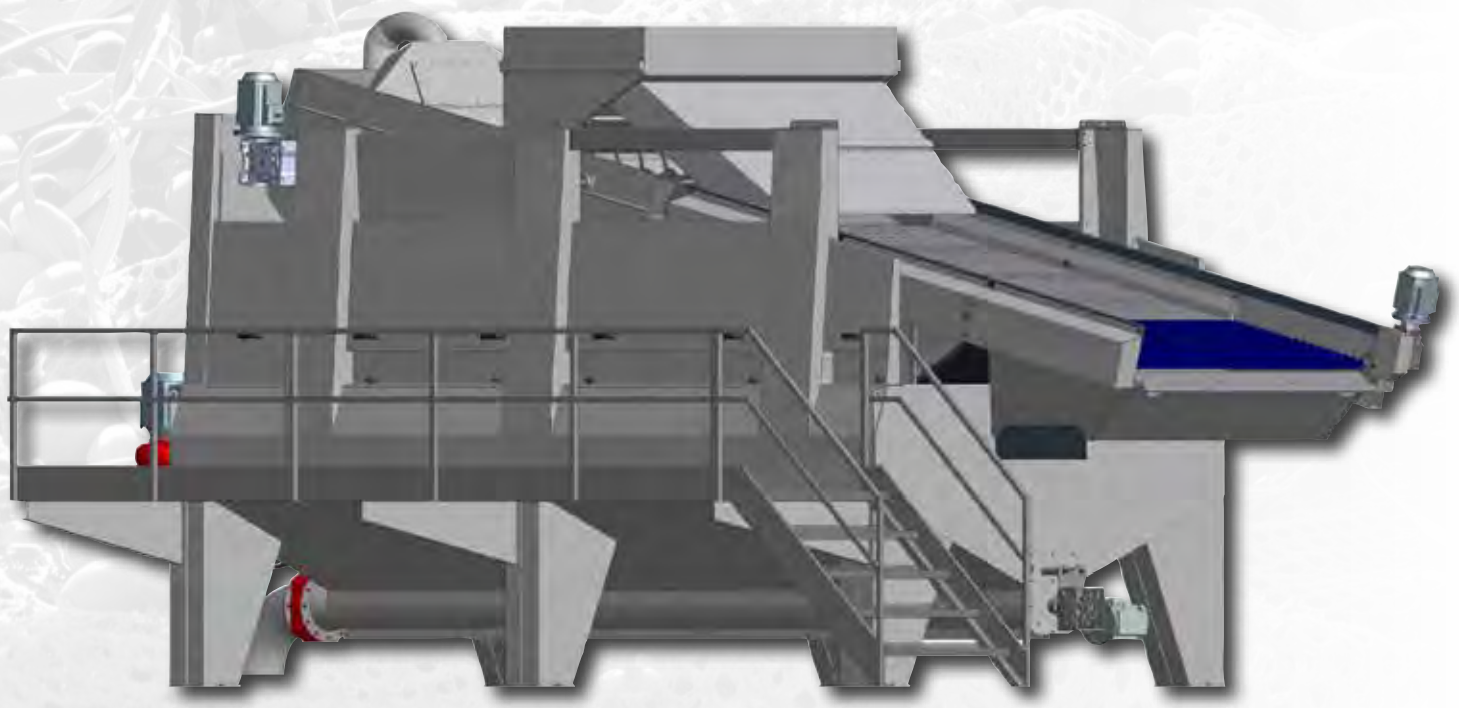

Imagen infográfica.

La solución de lavado de aceituna más potente a la concentración de la producción.

Las **Lavadoras de Aceituna 100/120 LV Millennium** son un ejemplo más de cómo Asigran satisface las nuevas demandas del sector en cuanto estas surgen.
La concentración y el aumento paulatino de la producción de aceituna y de aceite de oliva es ya un hecho desde hace años, y con estos equipos, podemos atender, además de un flujo medio de producción muy elevado, picos de producción que superen ampliamente los 100.000 kilos de aceituna lavada por hora, dependiendo del porcentaje y tipo de residuo que viene con ésta tras su recolección en el campo.

Estas nuevas lavadoras de aceituna mantienen el estándar de eficacia de la marca, tanto en la extracción de piedra y lodos, como en el lavado de la aceituna. Dispone de un gran depósito de agua con capacidad más que suficiente para el rendimiento que se le exige, donde lleva instalado de serie el sinfín para extracción de lodos en la tareas de limpieza y mantenimiento de la máquina.

Al igual que el resto de sistemas de lavado más pequeños que fabrica Asigran, las **Lavadoras 100/120 Millennium**, cuentan con la opción de lavado/no lavado mediante bypass, y con el dispositivo despalillador más efectivo del mercado, así como con accesos especiales y multitud de accesorios y mejoras en el diseño del mismo debido al tamaño del equipo.

Todo el sistema está dotado de compuertas y tapaderas móviles y/o desmontables, así como accesos que facilitan y hacen seguro su uso y mantenimiento.

Esquemas técnicos

100/120 LV Millennium

Descripción técnica

Dimensiones
Dimensiones de fabricación estándar:
Ancho: 3,63m; Alto: 3,86m; Largo: 7,62m.
Estas dimensiones pueden variar según exigencias de la instalación, accesorios instalados, etc.

Rendimiento
Este equipo está diseñado para trabajar con rendimientos* máximos de **hasta 100.000 k** de aceituna por hora.

*El rendimiento puede aumentar o disminuir en función de la cantidad y tipo de residuo. También influyen factores relacionados con la instalación, los diferentes dispositivos que acompañan a la limpiadora en un patio de almazara, así como la continuidad en tiempo y volumen de entrada de producto y residuo.

Fabricación
La **Lavadora 100/120 LV Millennium s**e fabrica en acero inoxidable AISI 304.

Potencia
La potencia total del equipo es de **21,41cv.**
Esta potencia puede sufrir variaciones según la instalación u opciones instaladas con la máquina.

Capacidad depósito de agua
10.900 litros

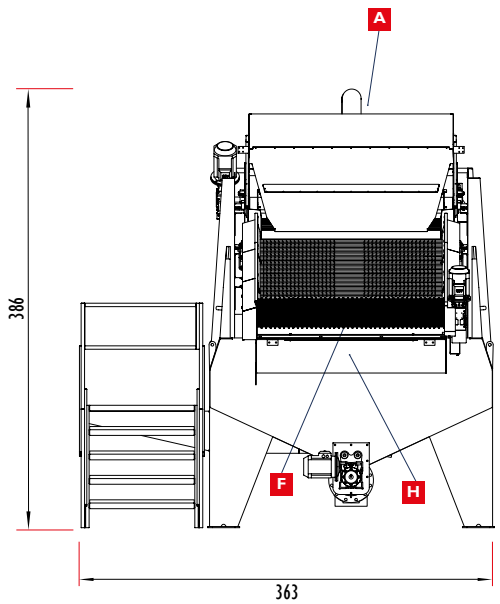

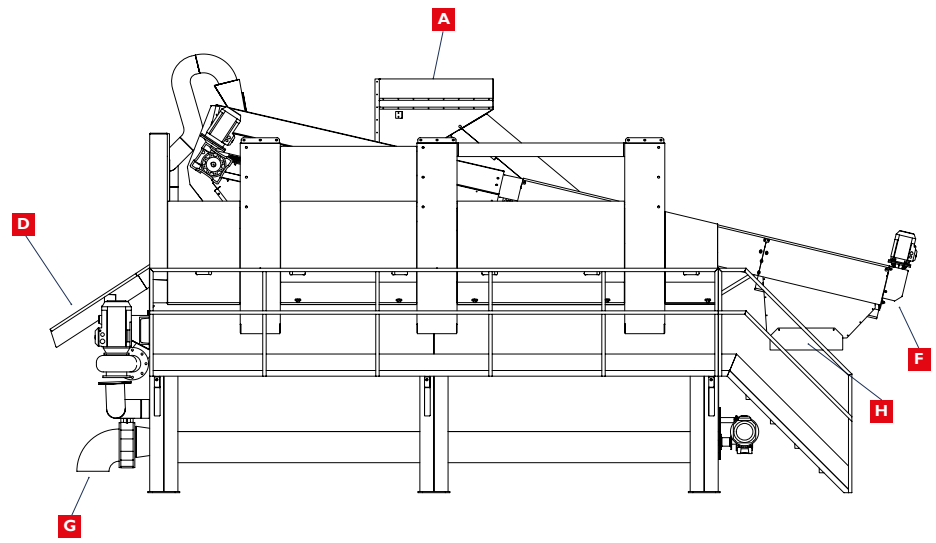

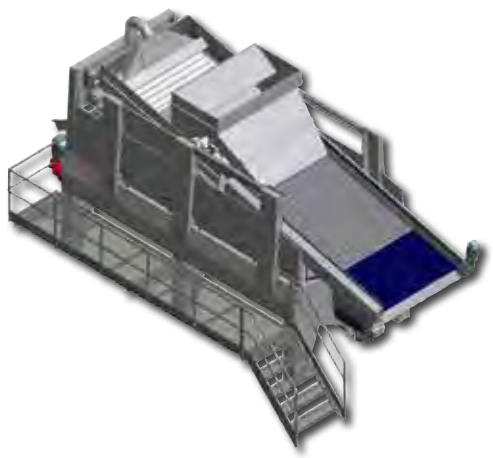

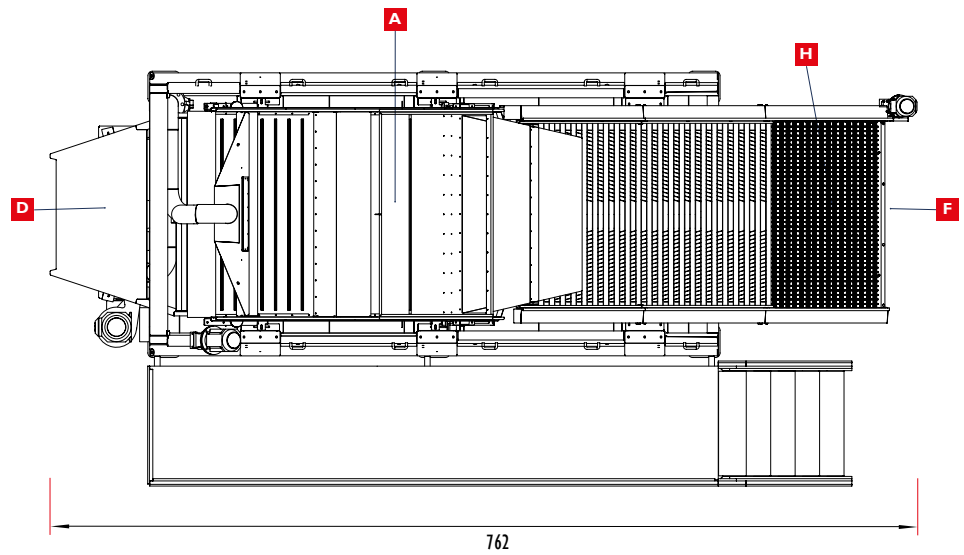

Información básica entrada / salidas
(Aceituna y residuos)

A	Entrada de aceituna con residuos
D	Salida de piedras
F	Salida de palos
G	Desagüe y salida de lodos
H	Salida de aceituna lavada

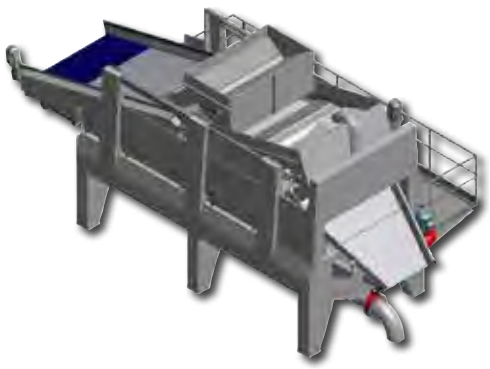

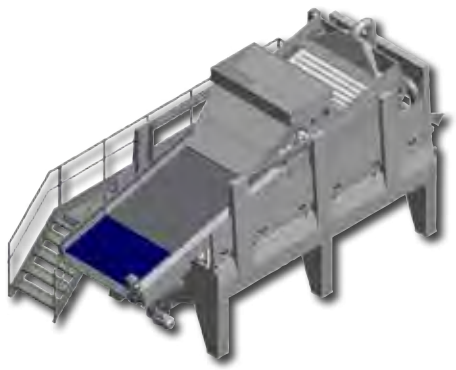

Lavadora de Aceituna

70/80 LV Vulcano/Titanium

Lavadoras de Aceituna con la mejor relación producción/consumo energético.

Máxima calidad de lavado con la mayor eficiencia energética y las mejores producciones medias.

Los sistemas de lavado de aceituna 70/80 LV Vulcano/Titanium representan la respuesta de Asigran a las exigencias del mercado respecto de las nuevas necesidades en producción.

Al igual que sucede con lo equipos de limpieza de aceituna de esta franja de producciones, éstos equipos de lavado casi duplican en producción a los modelos de lavadoras 45/50, con el mismo consumo de energía y calidad de trabajo.

Las lavadoras 70/80 LV Vulcano/Titanium, combinan un excelente lavado de aceituna, con uno de los dispositivos más efectivos para extracción de piedra y lodos, prácticamente 100% efectivo. Incorporan de serie un despalillador de última generación, un depósito de agua diseñado para facilitar la decantación de lodos y un sinfín en el fondo de éste, para facilitar la extracción de los mismos. Todos estos dispositivos, incluido el propio sistema de lavado, son diseños originales patentados por Asigran y clasificados como innovaciones, al igual que el resto de equipos que fabrica.

Las lavadoras 70/80 LV Vulcano/Titanium, según las necesidades de la instalación, puede incorporar opcionalmente, pequeñas cintas para el transporte de la aceituna lavada, así como para retirar de forma continua los diferentes residuos.

Todo el sistema está dotado de compuertas y tapaderas móviles y/o desmontables, así como accesos que facilitan y hacen seguro su uso y mantenimiento.

Esquemas técnicos

70/80 LV Vulcano/Titanium

Descripción técnica

Dimensiones
Dimensiones de fabricación estándar:
Ancho: 3,54m; Alto: 3,30m; Largo: 6,96m.
Estas dimensiones pueden variar según exigencias de la instalación, accesorios instalados, etc.

Rendimiento
Este equipo está diseñado para trabajar con rendimientos* máximos de **hasta 70.000 k** de aceituna por hora.

*El rendimiento puede aumentar o disminuir en función de la cantidad y tipo de residuo. También influyen factores relacionados con la instalación, los diferentes dispositivos que acompañan a la limpiadora en un patio de almazara, así como la continuidad en tiempo y volumen de entrada de producto y residuo.

Fabricación
El Sistema Compacto **70/80 LV Vulcano** se fabrica en acero al carbono con aplicación de esmalte sintético de alta calidad, previa imprimación para mayor resistencia y durabilidad.
El Sistema Compacto **70/80 LV Titanium** se fabrica igual que el modelo Vulcano, excepto las partes que están en contacto con la aceituna, que se fabrican en acero inoxidable AISI 304.

Potencia
La potencia total del equipo es de **16,21cv.**
Esta potencia puede sufrir variaciones según la instalación u opciones instaladas con la máquina.

Capacidad depósito de agua
7.300 litros

Información básica entrada / salidas
(Aceituna y residuos)

A	Entrada de aceituna con residuos
D	Salida de piedras
F	Salida de palos
G	Desagüe y salida de lodos
H	Salida de aceituna lavada

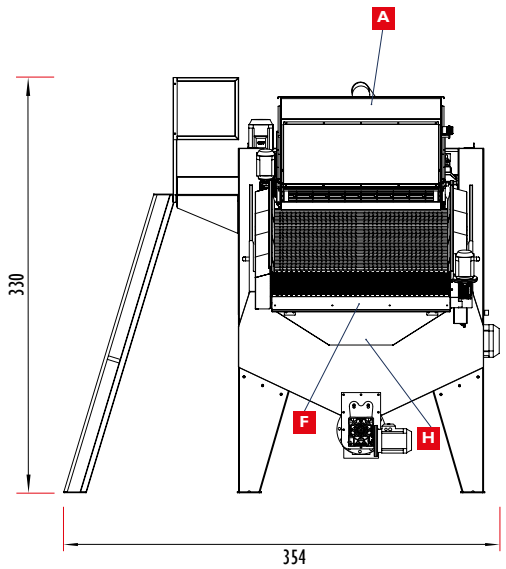

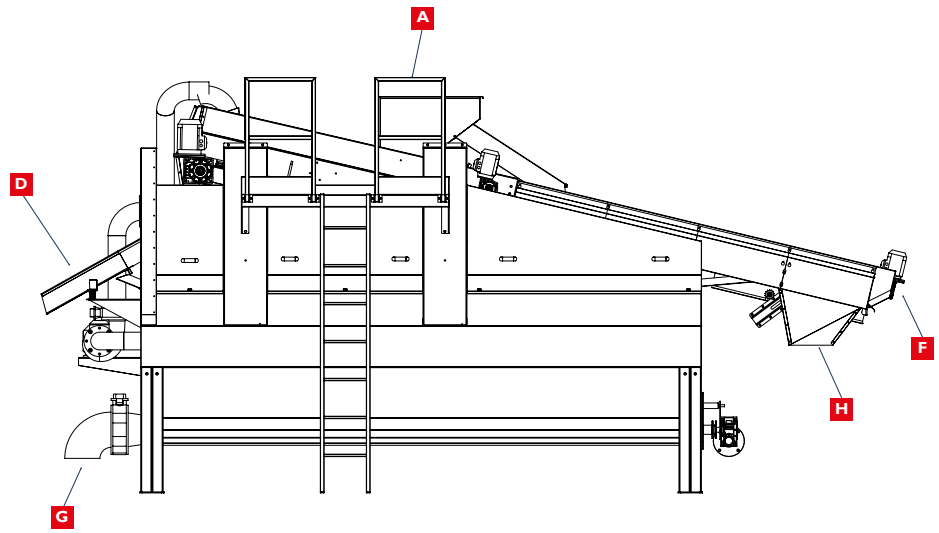

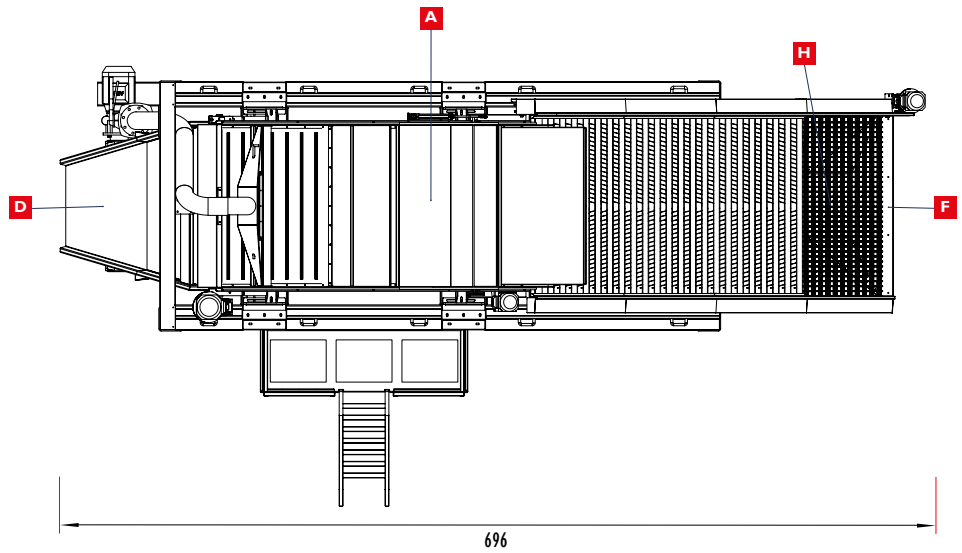

Lavadora de Aceituna

70/80 LV Millennium

Lavadoras de Aceituna con la mejor relación producción/consumo energético.

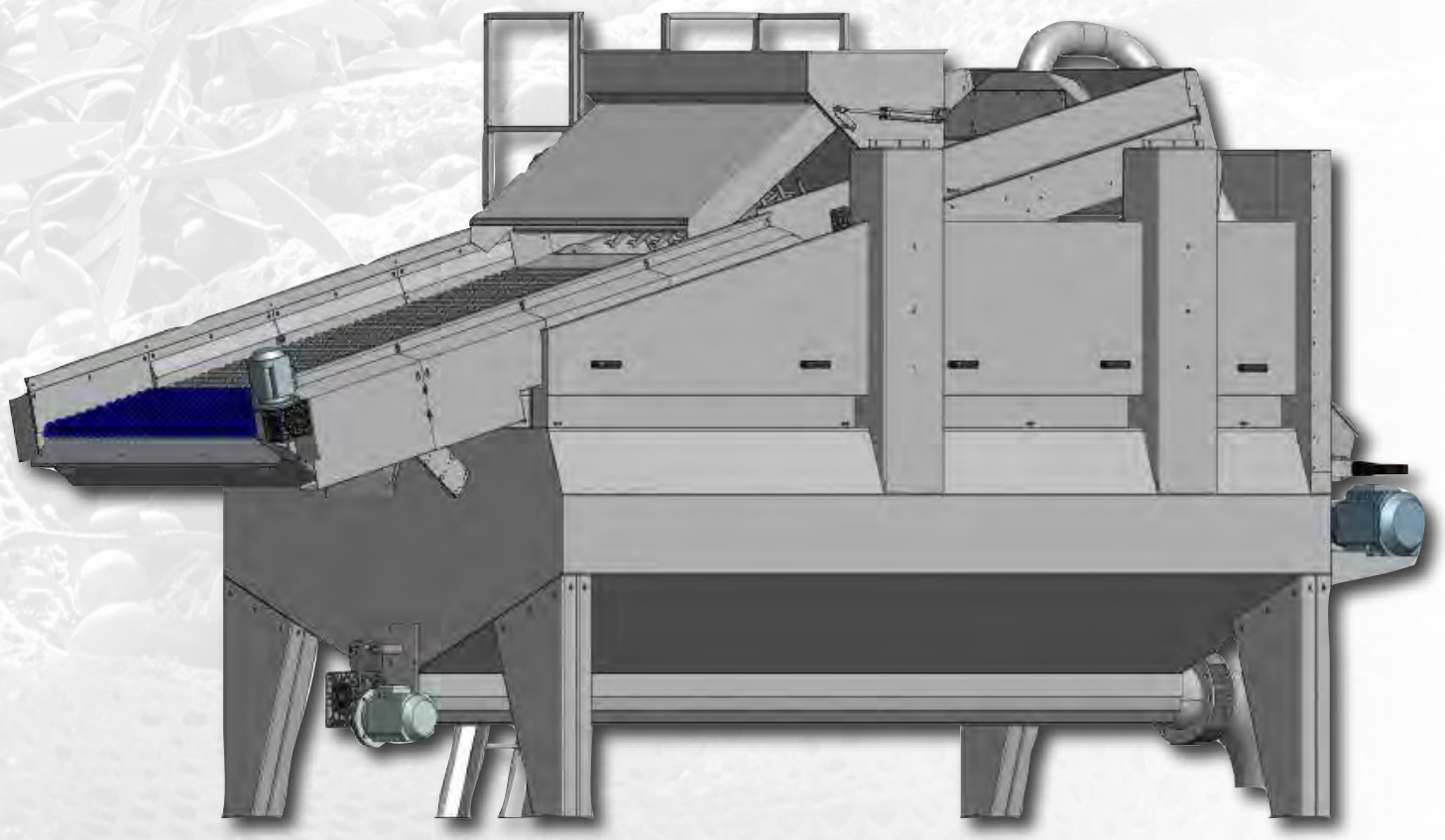

Imagen infográfica.

Máxima calidad de lavado con la mayor eficiencia energética y las mejores producciones medias.

Los Sistemas de Lavado de aceituna **70/80 LV Millennium** representan la respuesta de Asigran a las exigencias del mercado respecto de las nuevas necesidades en producción.

Al igual que sucede con lo equipos de limpieza de aceituna de esta franja de producciones, éstos equipos de lavado casi duplican en producción a los modelos de lavadoras 45/50, con el mismo consumo de energía y calidad de trabajo.

Las **Lavadoras 70/80 LV Millennium**, combinan un excelente lavado de aceituna, con uno de los dispositivos más efectivos para extracción de piedra y lodos, prácticamente 100% efectivo. Incorporan de serie un despalillador de última generación, un depósito de agua diseñado para facilitar la decantación de lodos y un sinfín en el fondo de éste, para facilitar la extracción de los mismos. Todos estos dispositivos, incluido el propio sistema de lavado, son diseños originales patentados por Asigran y clasificados como innovaciones, al igual que el resto de equipos que fabrica.

Las **Lavadoras 70/80 LV Millennium**, según las necesidades de la instalación, puede incorporar opcionalmente, pequeñas cintas para el transporte de la aceituna lavada, así como para retirar de forma continua los diferentes residuos.

Todo el sistema está dotado de compuertas y tapaderas móviles y/o desmontables, así como accesos que facilitan y hacen seguro su uso y mantenimiento.

Esquemas técnicos

70/80 LV Millennium

Descripción técnica

Dimensiones
Dimensiones de fabricación estándar:
Ancho: 3,54m; Alto: 3,30m; Largo: 6,96m.
Estas dimensiones pueden variar según exigencias de la instalación, accesorios instalados, etc.

Rendimiento
Este equipo está diseñado para trabajar con rendimientos* máximos de **hasta 70.000 k** de aceituna por hora.

*El rendimiento puede aumentar o disminuir en función de la cantidad y tipo de residuo. También influyen factores relacionados con la instalación, los diferentes dispositivos que acompañan a la limpiadora en un patio de almazara, así como la continuidad en tiempo y volumen de entrada de producto y residuo.

Fabricación
El Sistema Compacto **70/80 LV Millennium** se fabrica en acero inoxidable AISI 304.

Potencia
La potencia total del equipo es de **16,21cv.**
Esta potencia puede sufrir variaciones según la instalación u opciones instaladas con la máquina.

Capacidad depósito de agua
7.300 litros

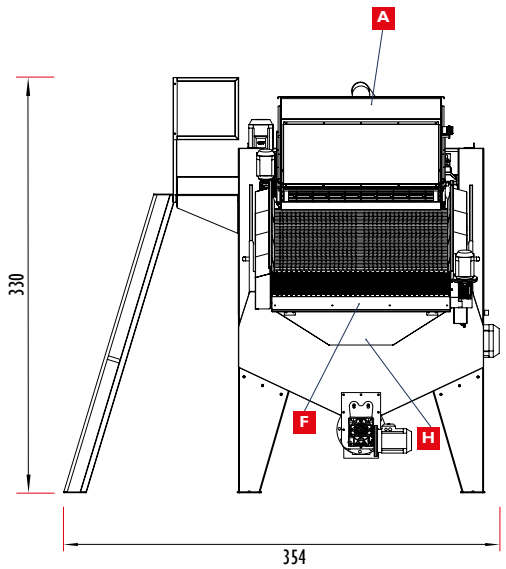

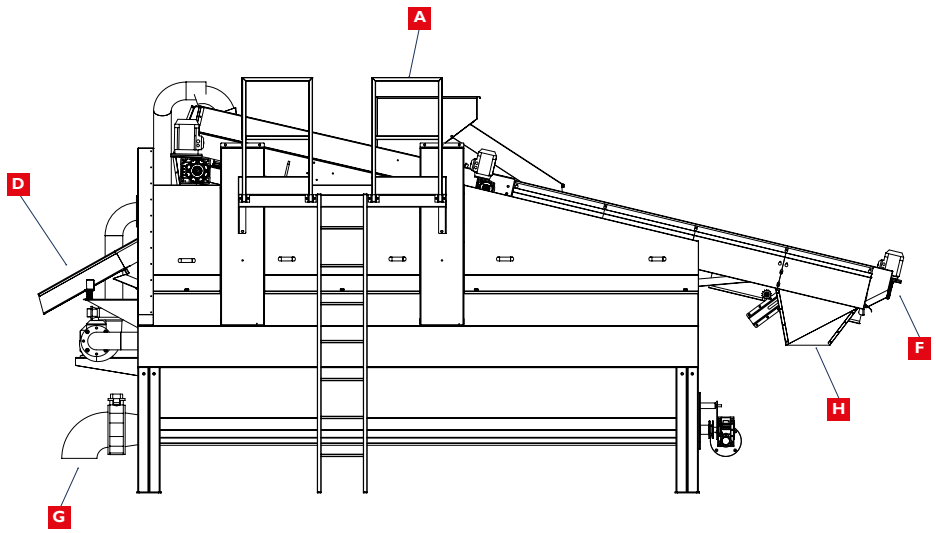

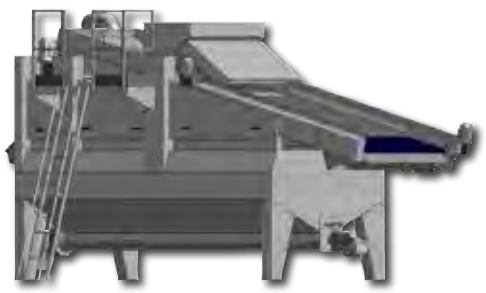

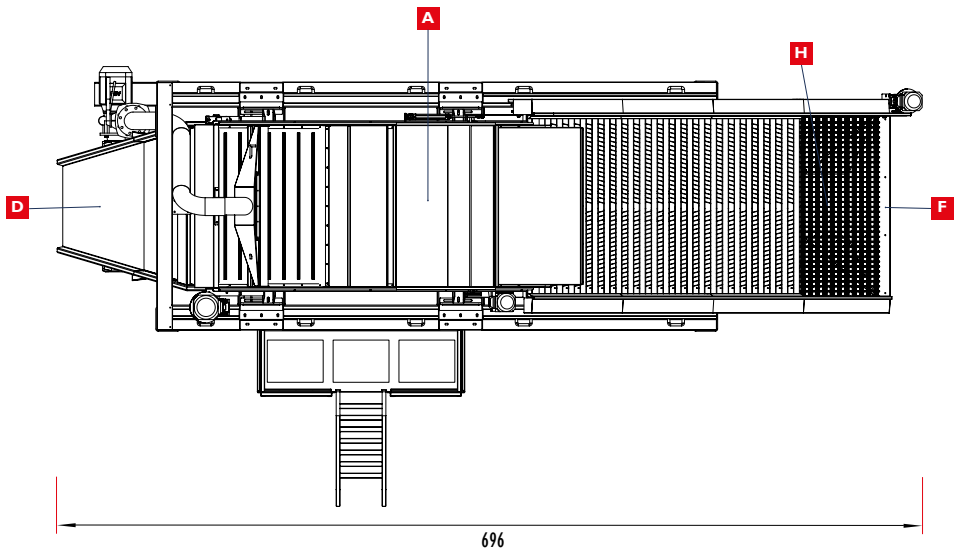

Imagenes infográficas

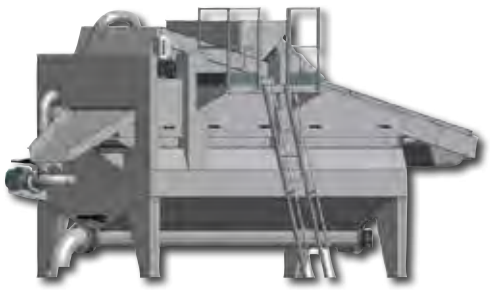

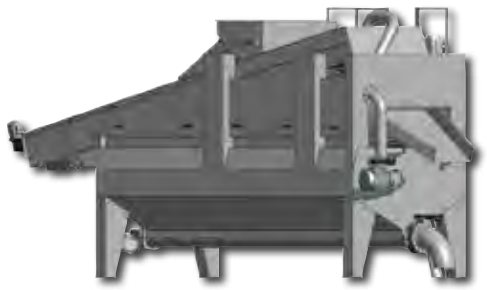

Información básica entrada / salidas
(Aceituna y residuos)

A	Entrada de aceituna con residuos
D	Salida de piedras
F	Salida de palos
G	Desagüe y salida de lodos
H	Salida de aceituna lavada

Lavadora de Aceituna

45/50 LV Vulcano/Titanium

Lavadoras de Aceituna de gran rendimiento y excelente calidad de trabajo.

Máxima calidad de lavado. Efectividad en la extracción de piedras y lodos. Rendimiento global imbatible.

Los sistemas de lavado de aceituna 45/50 LV Vulcano/Titanium llevan evolucionando desde la década de los 80, años en los que fue creada la base de su funcionamiento y no existían equipos que hicieran este tipo de trabajo. Desde entonces, esta idea pionera ha sido modificada y mejorada hasta llegar a los equipos actuales, los sistemas para lavado de aceituna más avanzados y completos del mercado.

Al igual que en nuestros equipos de limpieza de aceituna, los cambios en los métodos de recolección, el incremento de la producción, etc. han ido influyendo en el diseño de las lavadoras de aceituna, adaptándose a las nuevas exigencias del mercado y a las nuevas técnicas de fabricación que han permitido introducir cambios sustanciales.

Las lavadoras 45/50 LV Vulcano/Titanium, combinan un excelente lavado de aceituna, con uno de los dispositivos más efectivos para extracción de piedra y lodos, prácticamente 100% efectivo. Incorporan de serie un despalillador de última generación, un depósito de agua diseñado para facilitar la decantación de lodos y un sinfín en el fondo de éste, para facilitar la extracción de los mismos. Todos estos dispositivos, incluido el propio sistema de lavado, son diseños originales patentados por Asigran y clasificados como innovaciones, al igual que el resto de equipos que fabrica.

La lavadora 45/50 LV Vulcano/Titanium, según las necesidades de la instalación, puede incorporar opcionalmente, pequeñas cintas para el transporte de la aceituna lavada, así como para retirar de forma continua los diferentes residuos.

Todo el sistema está dotado de compuertas y tapaderas móviles y/o desmontables, así como accesos que facilitan y hacen seguro su uso y mantenimiento.

Esquemas técnicos

45/50 LV Vulcano/Titanium

Descripción técnica

Dimensiones
Dimensiones de fabricación estándar:
Ancho: 2,00m; Alto: 3,10m; Largo: 5,84m.
Estas dimensiones pueden variar según exigencias de la instalación, accesorios instalados, etc.

Rendimiento
Este equipo está diseñado para trabajar con rendimientos* máximos de **hasta 50.000 k** de aceituna por hora.

*El rendimiento puede aumentar o disminuir en función de la cantidad y tipo de residuo. También influyen factores relacionados con la instalación, los diferentes dispositivos que acompañan a la limpiadora en un patio de almazara, así como la continuidad en tiempo y volumen de entrada de producto y residuo.

Fabricación
La lavadora **45/50 LV Vulcano** se fabrica en acero al carbono con aplicación de esmalte sintético de alta calidad, previa imprimación para mayor resistencia y durabilidad. La lavadora **45/50 LV Titanium** se fabrica igual que el modelo Vulcano, excepto las partes que están en contacto con la aceituna, que se fabrican en acero inoxidable AISI 304.

Potencia
La potencia total del equipo es de **14,71cv.**
Esta potencia puede sufrir variaciones según la instalación u opciones instaladas con la máquina.

Capacidad depósito de agua
6.500 litros

Información básica entrada / salidas
(Aceituna y residuos)

A	Entrada de aceituna con residuos
D	Salida de piedras
F	Salida de palos
G	Desagüe y salida de lodos
H	Salida de aceituna lavada

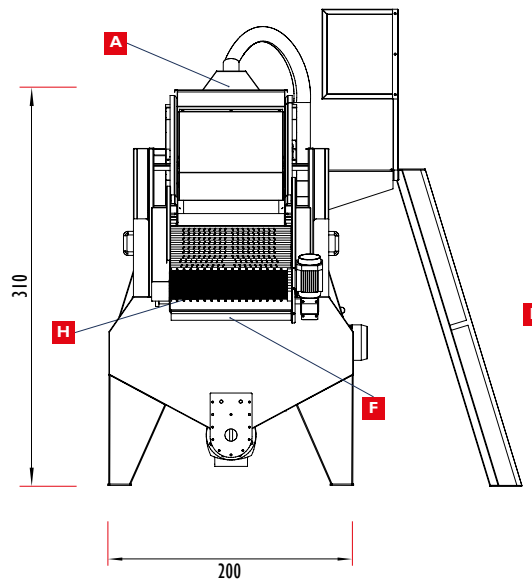

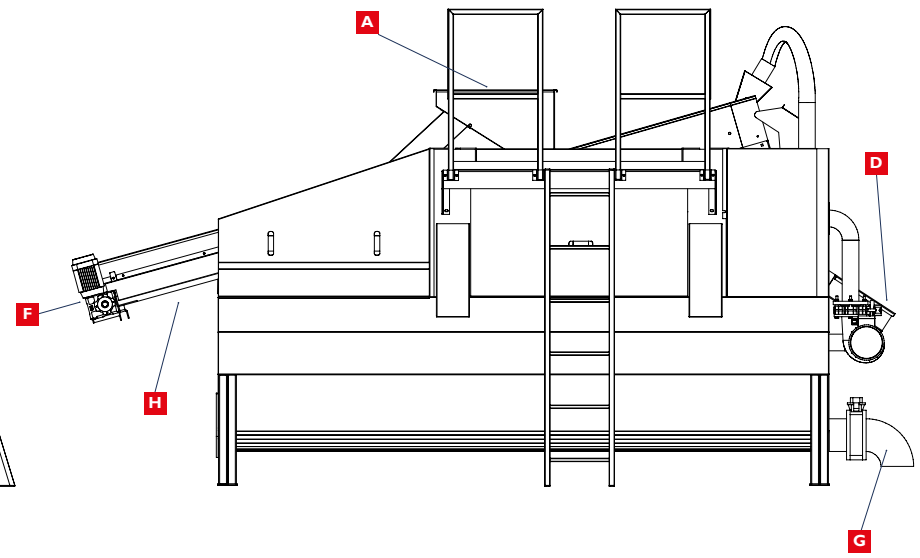

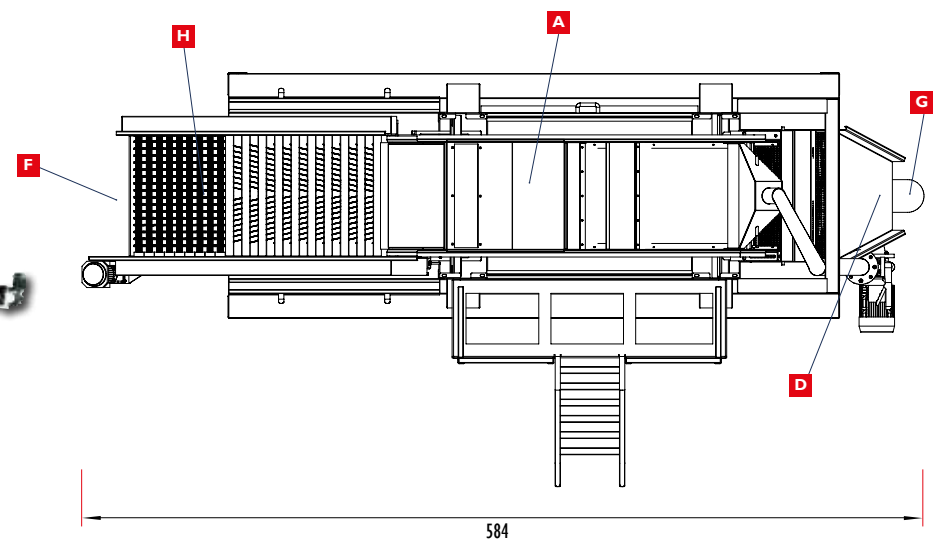

Lavadora de Aceituna

45/50 LV Millennium

Lavadoras de Aceituna de gran rendimiento y excelente calidad de trabajo.

Máxima calidad de lavado. Efectividad en la extracción de piedras y lodos. Rendimiento global imbatible.

Los sistemas de lavado de aceituna 45/50 LV Millennium llevan evolucionando desde la década de los 80, años en los que fue creada la base de su funcionamiento y no existían equipos que hicieran este tipo de trabajo. Desde entonces, esta idea pionera ha sido modificada y mejorada hasta llegar a los equipos actuales, los sistemas para lavado de aceituna más avanzados y completos del mercado.

Al igual que en nuestros equipos de limpieza de aceituna, los cambios en los métodos de recolección, el incremento de la producción, etc. han ido influyendo en el diseño de las lavadoras de aceituna, adaptándose a las nuevas exigencias del mercado y a las nuevas técnicas de fabricación que han permitido introducir cambios sustanciales.

Las lavadoras 45/50 LV Millennium , combinan un excelente lavado de aceituna, con uno de los dispositivos más efectivos para extracción de piedra y lodos, prácticamente 100% efectivo, e incorporan de serie un despalillador de última generación, un depósito de agua diseñado para facilitar la decantación de lodos y un sinfín en el fondo de éste para facilitar la extracción de los mismos. Todos estos dispositivos, incluido el propio sistema de lavado, son diseños originales patentados por Asigran y clasificados como innovaciones, al igual que el resto de equipos que fabrica.

La lavadora 45/50 LV Vulcano, según las necesidades de la instalación, puede incorporar opcionalmente, pequeñas cintas para el transporte de la aceituna lavada, así como para retirar de forma continua los diferentes residuos.

Todo el sistema está dotado de compuertas y tapaderas móviles y/o desmontables, así como accesos que facilitan y hacen seguro su uso y mantenimiento.

Esquemas técnicos

45/50 LV Millennium

Descripción técnica

Dimensiones
Dimensiones de fabricación estándar:
Ancho: 2,00m; Alto: 3,10m; Largo: 5,84m.
Estas dimensiones pueden variar según exigencias de la instalación, accesorios instalados, etc.

Rendimiento
Este equipo está diseñado para trabajar con rendimientos* máximos de **hasta 50.000 k** de aceituna por hora.

*El rendimiento puede aumentar o disminuir en función de la cantidad y tipo de residuo. También influyen factores relacionados con la instalación, los diferentes dispositivos que acompañan a la limpiadora en un patio de almazara, así como la continuidad en tiempo y volumen de entrada de producto y residuo.

Fabricación
La **45/50 LP Millennium** se fabrica en acero inoxidable AISI 304.

Potencia
La potencia total del equipo es de **14,71cv.**
Esta potencia puede sufrir variaciones según la instalación u opciones instaladas con la máquina.

Capacidad depósito de agua
6.500 litros

Información básica entrada / salidas
(Aceituna y residuos)

A	Entrada de aceituna con residuos
D	Salida de piedras
F	Salida de palos
G	Desagüe y salida de lodos
H	Salida de aceituna lavada

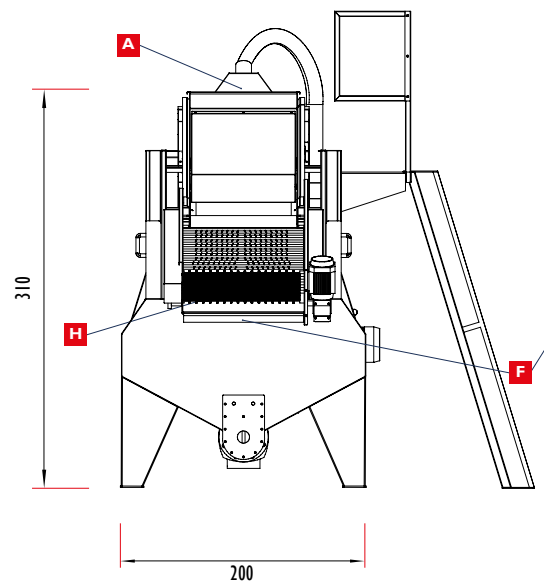

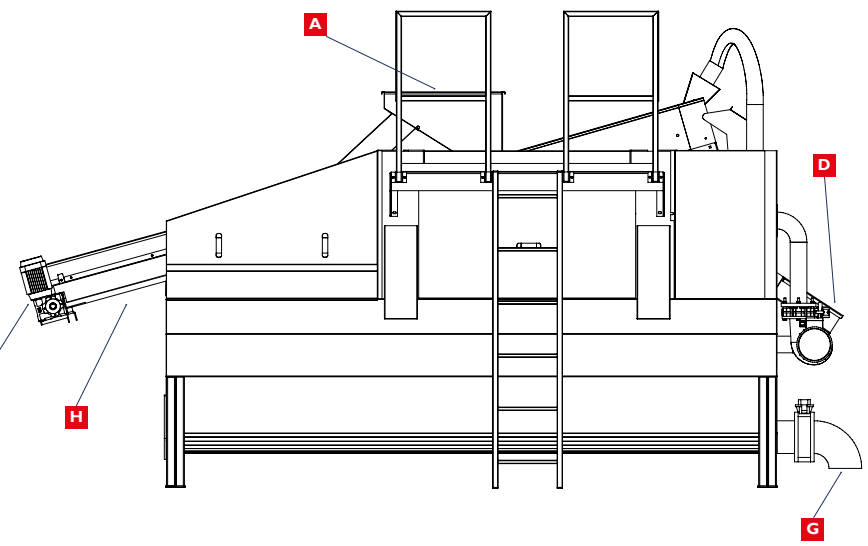

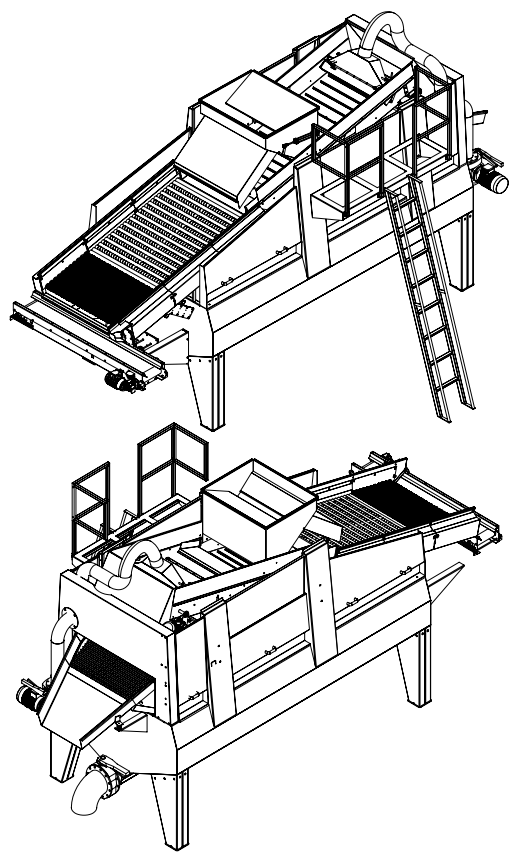

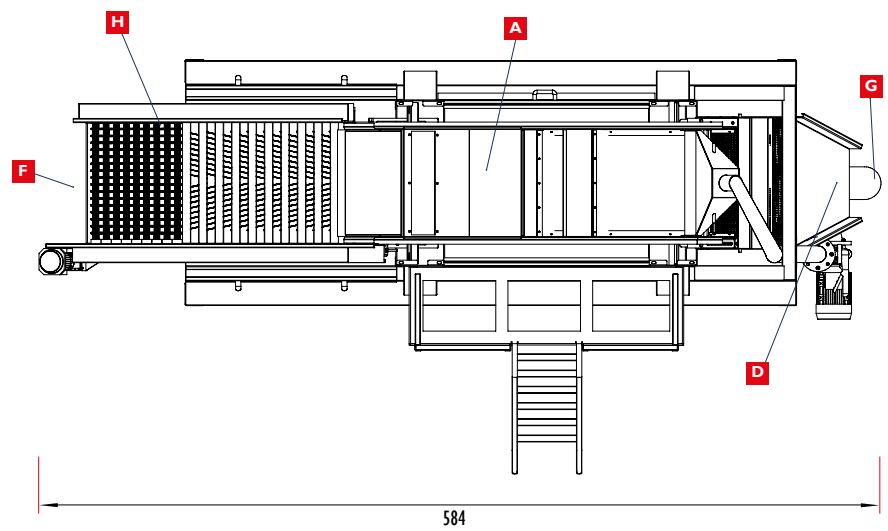

Sistema Compacto
Limpieza/Lavado de aceituna
100/120 CPQ Vulcano / Titanium

Comparativa de tamaños entre 100/120 CPQ y 45/50 CPQ

Sistemas compactos de limpieza y lavado de aceituna de máxima producción.

Los sistemas compactos de limpieza y lavado de aceituna 100/120 CPQ Vulcano/Titanium son un ejemplo más de cómo Asigran satisface las nuevas demandas del sector en cuanto estas surgen.

Estos equipos, que cuentan con la misma tecnología para limpieza y lavado de aceituna genuina de la marca, están especialmente adaptados y diseñados para acometer, con la misma calidad de trabajo, altos rendimientos que pueden superar los 100.000 kilos de aceituna por hora, dependiendo del porcentaje de residuo que viene con ésta tras su recolección en el campo.

Diseñar un sistema de más producción no es tan simple como fabricarlo más grande. El 100/120 CPQ Vulcano/Titanium, respecto de equipos de menor producción, representa todo un reto de diseño y esfuerzo en fabricación. Por ello incorpora cambios sustanciales que le hacen mantener niveles de eficacia y rentabilidad muy favorables y lo convierten en un gigante imbatible.

El Módulo de Limpieza, con los dispositivos para extracción de polvo y extracción de piedras, así como el tensado neumático de cadenas incorporados de serie, ofrecen una calidad de limpieza sin precedentes, a lo que se suma el más eficaz barrido de hoja diseñado y fabricado hasta el momento.

Por su parte, el Sistema de Lavado mantiene el estándar de eficacia de la marca, tanto en la extracción de piedra como en el lavado de la aceituna. Dispone de un depósito con capacidad más que suficiente para el rendimiento que se le exige, con el sinfín para extracción de lodos instalado de serie.

Todo el sistema está dotado de compuertas y tapaderas móviles y/o desmontables, así como accesos que facilitan y hacen seguro su uso y mantenimiento.

Esquemas técnicos

100/120 CP Vulcano/Titanium

Descripción técnica

Dimensiones
Dimensiones de fabricación estándar:
Ancho: 5,47 m; Alto: 7,32 m; Largo: 8,92 m.
Estas dimensiones pueden variar según exigencias de instalación, accesorios instalados, etc.

Rendimiento
Este equipo está diseñado para trabajar con rendimientos* máximos de **hasta 100.000 k** de aceituna por hora.

*El rendimiento puede aumentar o disminuir en función de la cantidad y tipo de residuo. También influyen factores relacionados con la instalación, los diferentes dispositivos que acompañan a la limpiadora en un patio de almazara, así como la continuidad en tiempo y volumen de entrada de producto y residuo.

Fabricación
El Sistema Compacto **100/120 CPQ Vulcano** se fabrica en acero al carbono con aplicación de esmalte sintético de alta calidad, previa imprimación para mayor resistencia y durabilidad.
El Sistema Compacto **100/120 CPQ Titanium** se fabrica igual que el modelo Vulcano, excepto las partes que están en contacto con la aceituna, que se fabrican en acero inoxidable AISI 304.

Potencia
La potencia total del equipo es de **61,41 cv.**
Esta potencia puede sufrir variaciones según la instalación u opciones instaladas con la máquina.

Capacidad depósito de agua
10.900 litros

Información básica entrada / salidas
(Aceituna y residuos)

A	Entrada aceituna con residuos
B	Salida de hoja
C	Salida de tierra
D	Salida de piedras
F	Salida de palos
G	Desagüe y salida de lodos
H	Salida de aceituna lavada

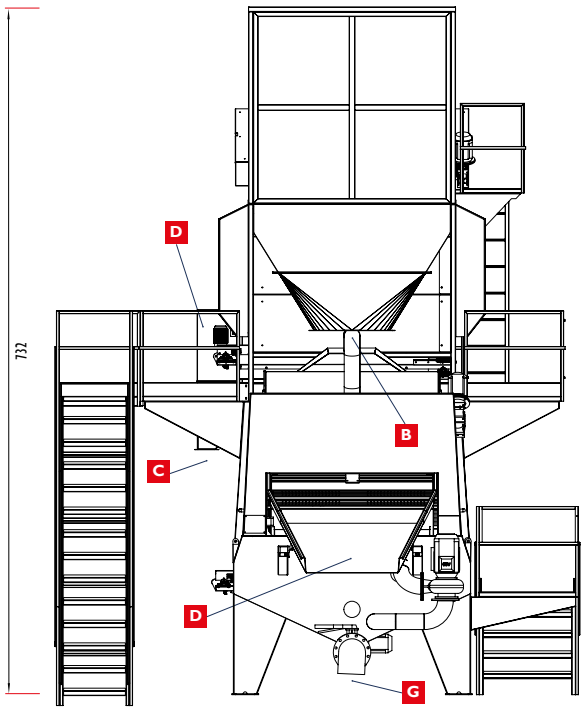

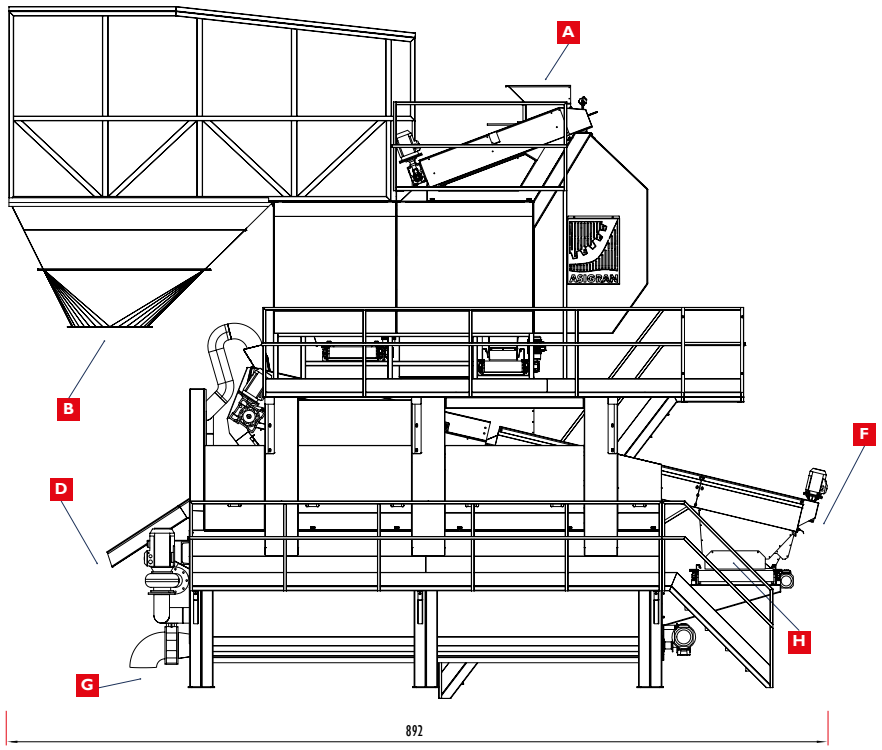

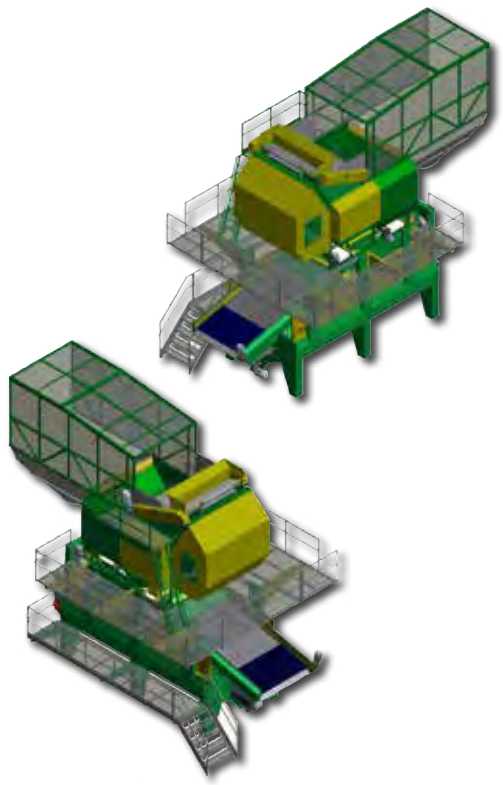

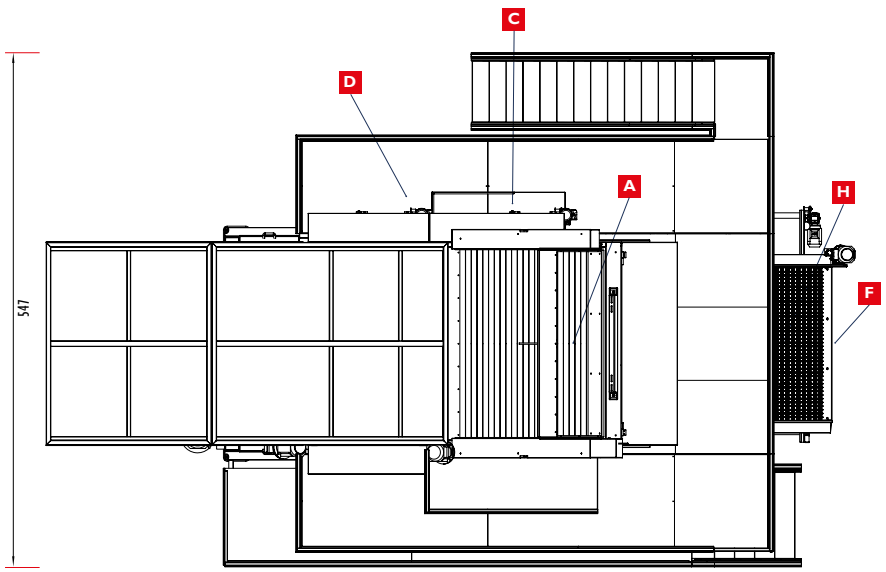

Sistema Compacto Limpieza/Lavado de aceituna 100/120 CPQ Millennium

Sistemas Compactos de producción máxima.

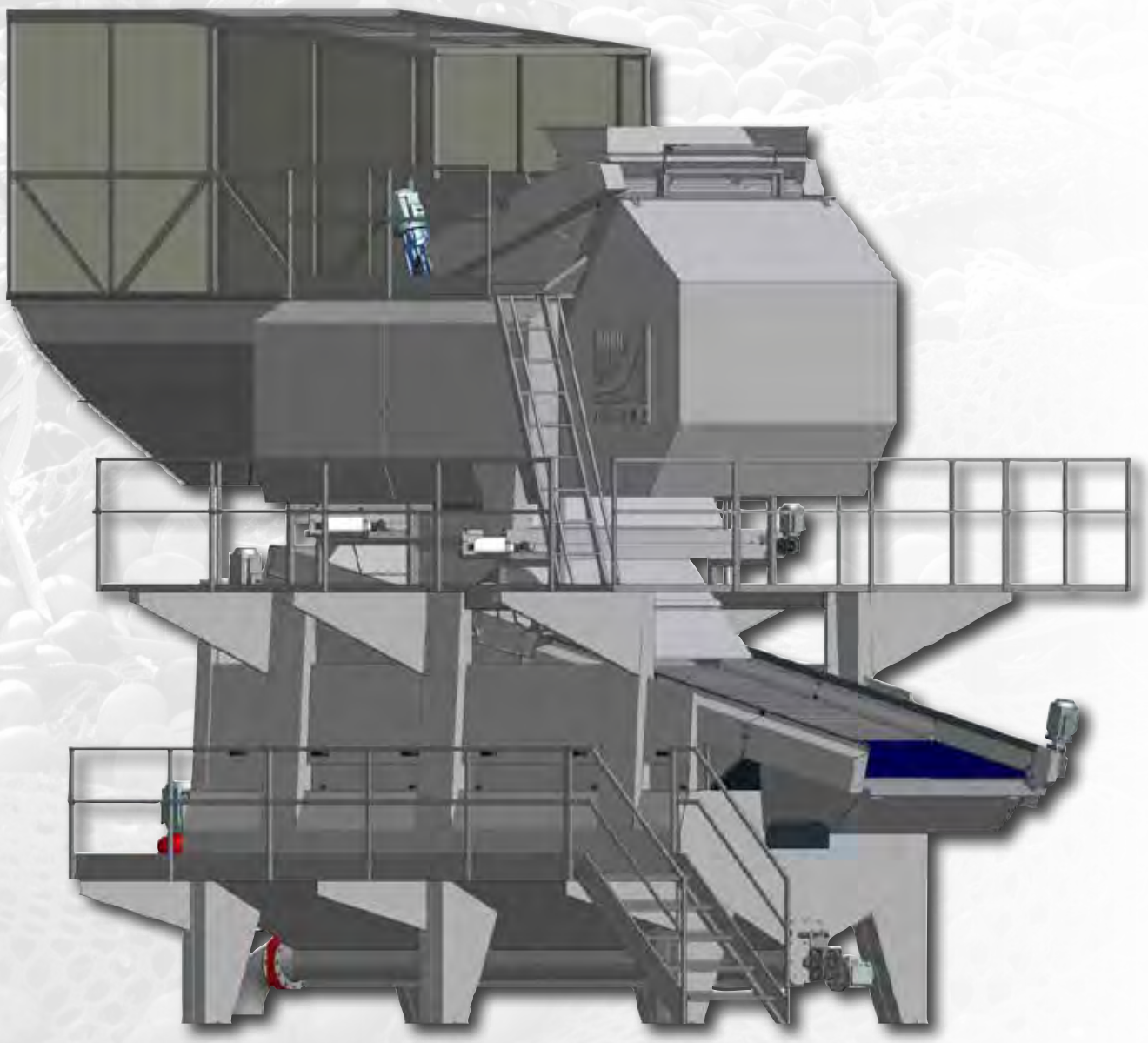

Imagen infográfica.

Sistemas compactos de limpieza y lavado de aceituna de máxima producción.

Los **Sistemas Compactos de limpieza y lavado de aceituna 100/120 CPQ Millennium** son un ejemplo más de cómo Asigran satisface las nuevas demandas del sector en cuanto estas surgen.

Estos equipos, que cuentan con la misma tecnología para limpieza y lavado de aceituna genuina de la marca, están especialmente adaptados y diseñados para acometer, con la misma calidad de trabajo, altos rendimientos que pueden superar los 100.000 kilos de aceituna por hora, dependiendo del porcentaje de residuo que viene con ésta tras su recolección en el campo.

Diseñar un sistema de más producción no es tan simple como fabricarlo más grande. El 100/120 CPQ Millennium, respecto de equipos de menor producción, representa todo un reto de diseño y esfuerzo en fabricación. Por ello incorpora cambios sustanciales que le hacen mantener niveles de eficacia y rentabilidad muy favorables y lo convierten en un gigante imbatible.

El Módulo de Limpieza, con los dispositivos para extracción de polvo y extracción de piedras, así como el tensado neumático de cadenas incorporados de serie, ofrecen una calidad de limpieza sin precedentes, a lo que se suma el más eficaz barrido de hoja diseñado y fabricado hasta el momento.

Por su parte, el Sistema de Lavado mantiene el estándar de eficacia de la marca, tanto en la extracción de piedra como en el lavado de la aceituna. Dispone de un depósito con capacidad más que suficiente para el rendimiento que se le exige, con el sinfín para extracción de lodos instalado de serie.

Todo el sistema está dotado de compuertas y tapaderas móviles y/o desmontables, así como accesos que facilitan y hacen seguro su uso y mantenimiento.

Esquemas técnicos

100/120 CPQ Millennium

Descripción técnica

Dimensiones
Dimensiones de fabricación estándar:
Ancho: 5,47 m; Alto: 7,32 m; Largo: 8,92 m.
Estas dimensiones pueden variar según exigencias de instalación, accesorios instalados, etc.

Rendimiento
Este equipo está diseñado para trabajar con rendimientos* máximos de **hasta 100.000 k** de aceituna por hora.

*El rendimiento puede aumentar o disminuir en función de la cantidad y tipo de residuo. También influyen factores relacionados con la instalación, los diferentes dispositivos que acompañan a la limpiadora en un patio de almazara, así como la continuidad en tiempo y volumen de entrada de producto y residuo.

Fabricación
El Sistema Compacto **100/120 CPQ Millennium** se fabrica en acero inoxidable AISI 304.

Potencia
La potencia total del equipo es de **61,41 cv.**
Esta potencia puede sufrir variaciones según la instalación u opciones instaladas con la máquina.

Capacidad depósito de agua
10.900 litros

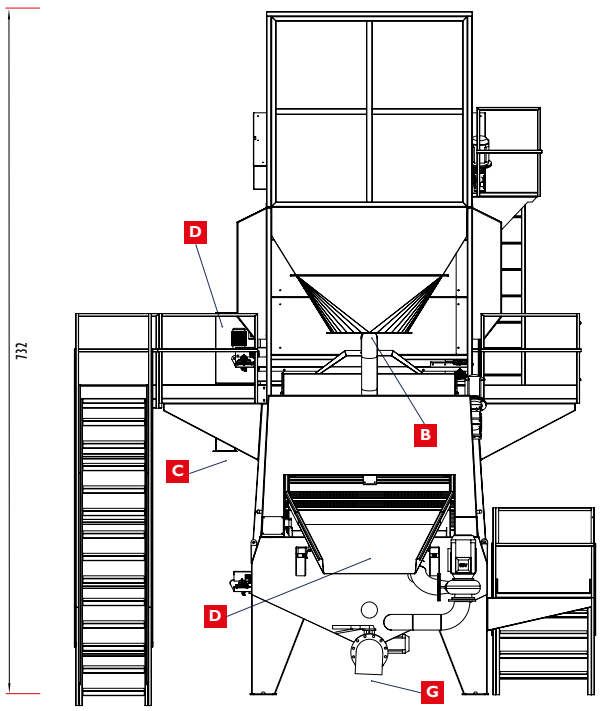

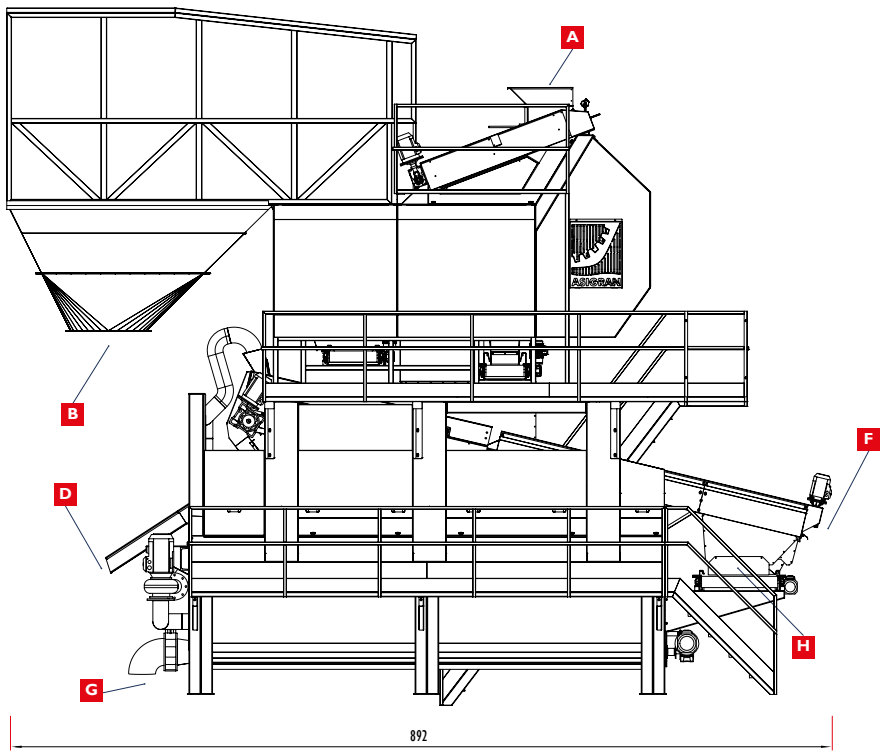

Imagenes infográficas

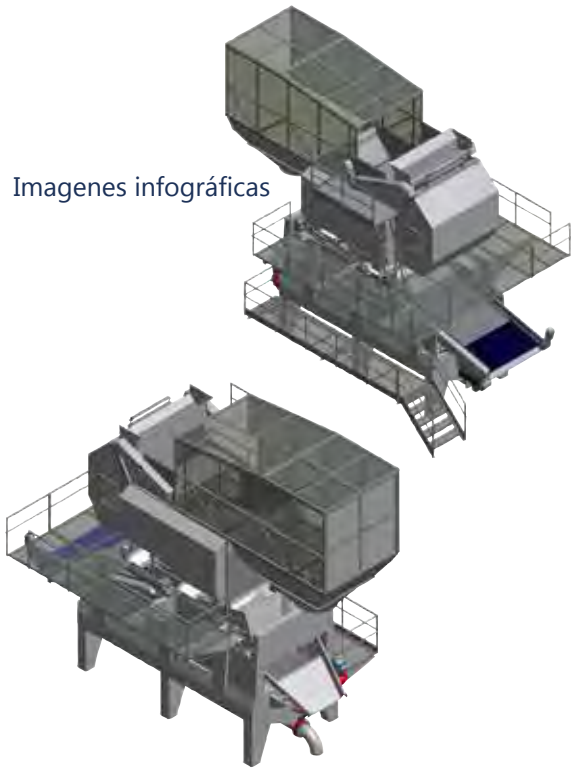

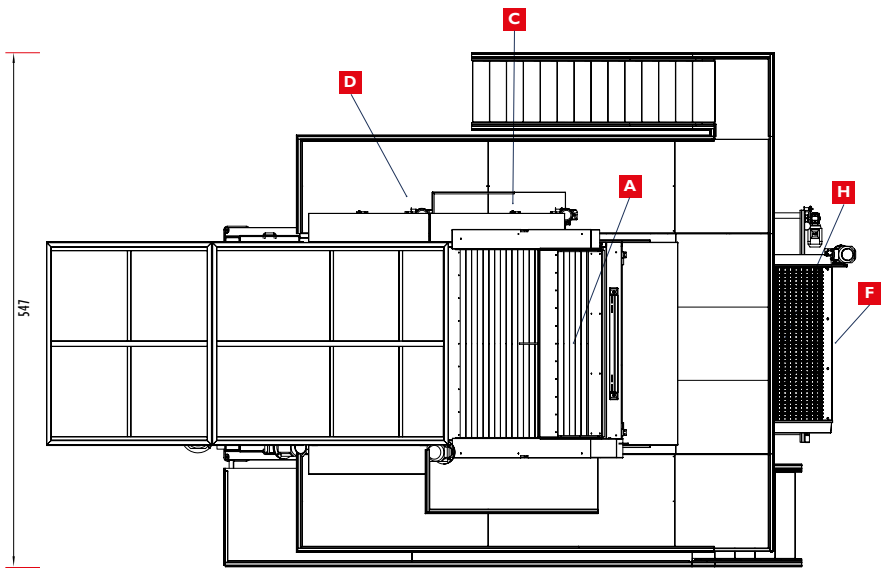

Información básica entrada / salidas
(Aceituna y residuos)

A	Entrada aceituna con residuos
B	Salida de hoja
C	Salida de tierra
D	Salida de piedras
F	Salida de palos
G	Desagüe y salida de lodos
H	Salida de aceituna lavada

Sistema Compacto Limpieza/Lavado de aceituna

70/80 CPQ Millennium

Sistemas Compactos de gran producción, fiabilidad y máxima eficiencia.

Sistemas compactos de limpieza y lavado de aceituna de máxima producción.

Los Sistemas Compactos de Limpieza y Lavado de Aceituna 70/80 CPQ Millennium han sido diseñados para cubrir una franja de producción muy demandada en los últimos tiempos.

Estos equipos, que cuentan con la misma tecnología para Limpieza y Lavado genuina de la marca, doblan en producción a los equipos 45/50 casi con el mismo consumo de energía. Están especialmente adaptados y diseñados para acometer, con la misma calidad de trabajo, altos rendimientos que pueden superar los 70.000 kilos de aceituna por hora, dependiendo del porcentaje de residuo que viene con ésta.

El módulo de limpieza del 70/80 CPQ Millennium, con los dispositivos para extracción de polvo, para extracción de piedras, así como el tensado neumático de cadenas, incorporados de serie, ofrece una calidad de limpieza sin precedentes, a lo que se suma el más eficaz barrido de hoja diseñado hasta el momento.

El Módulo de Lavado combina la función de extracción de piedra y partículas sólidas pesadas, con un óptimo lavado de la aceituna, siendo especialmente eficaz con la retirada de lodos cuando se produce entrada de aceituna procedente del suelo. Tratándose de aceituna del árbol, el equipo realizará un lavado doblemente eficaz, optimizando al máximo la calidad del agua bombeada.

Al final del proceso incorpora el exclusivo "despalillador" de Asigran para eliminar los palos y racimos que por su envergadura o peso no se eliminaron con la limpieza. Dispone de un depósito de agua con capacidad más que suficiente para el rendimiento que se le exige, que cuenta con un sinfín instalado en el fondo para facilitar la extracción de lodos.

Todo el sistema está dotado de compuertas y protecciones móviles y/o desmontables que facilitan y hacen seguro su uso y mantenimiento.

Esquemas técnicos

70/80 CPQ Millennium

Descripción técnica

Dimensiones
Dimensiones de fabricación estándar:
Ancho: 4,13 m; Alto: 6,60 m; Largo: 7,36 m.
Estas dimensiones pueden variar según exigencias de instalación, accesorios instalados, etc.

Rendimiento
Este equipo está diseñado para trabajar con rendimientos* máximos de **hasta 70.000 kilos** de aceituna por hora.

*El rendimiento puede aumentar o disminuir en función de la cantidad y tipo de residuo. También influyen factores relacionados con la instalación, los diferentes dispositivos que acompañan a la limpiadora en un patio de almazara, así como la continuidad en tiempo y volumen de entrada de producto y residuo.

Fabricación
El **70/80 CPQ Millennium** se fabrica en acero inoxidable AISI 304.

Potencia
La potencia total del equipo es de **36,21 cv.**
Esta potencia puede sufrir variaciones según la instalación u opciones instaladas con la máquina.

Capacidad depósito de agua
7.300 litros

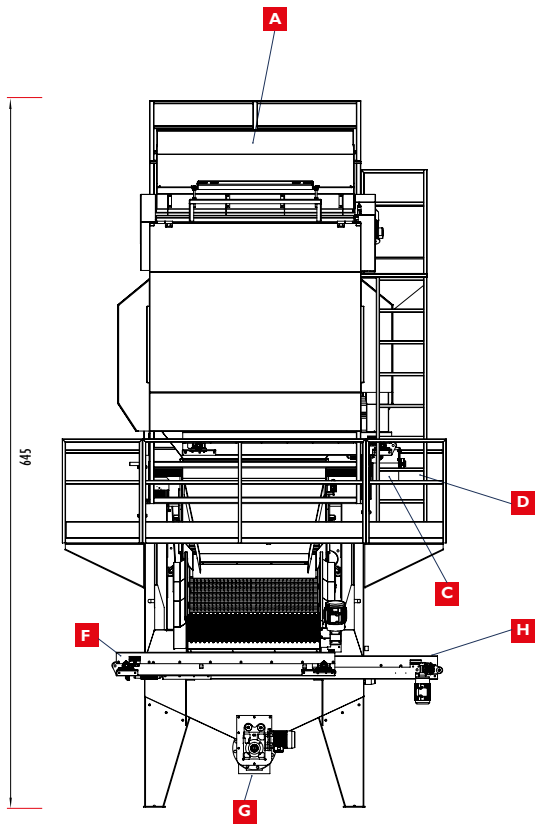

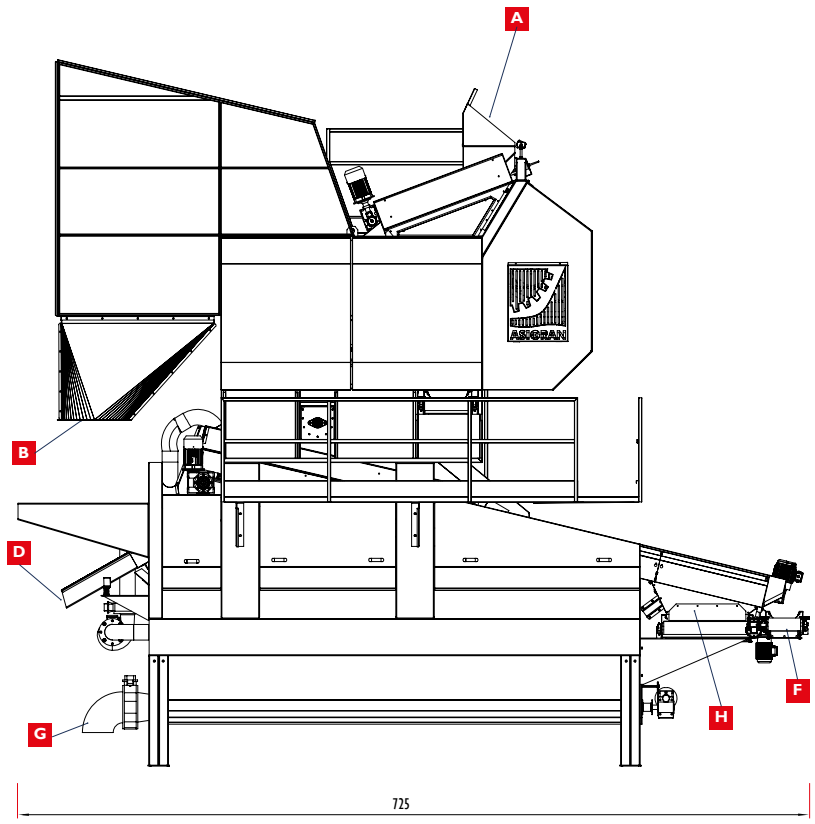

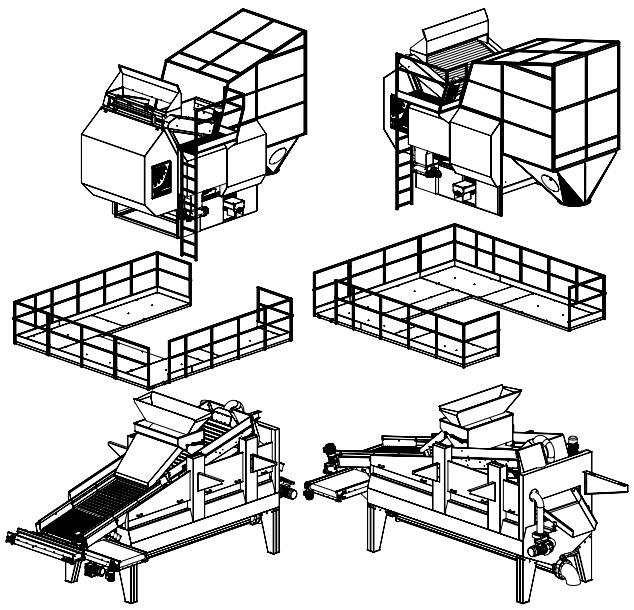

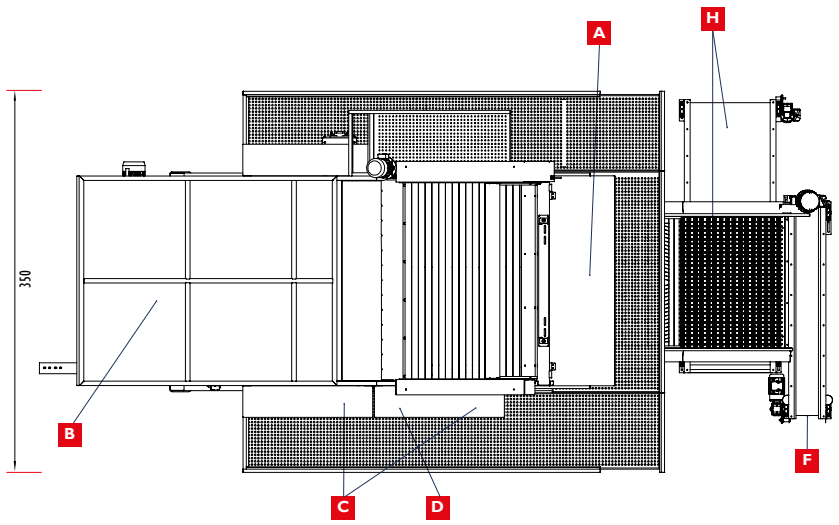

Información básica entrada / salidas
(Aceituna y residuos)

A	Entrada aceituna con residuos
B	Salida de hoja
C	Salida de tierra
D	Salida de piedras
F	Salida de palos
G	Desagüe y salida de lodos
H	Salida de aceituna lavada

Sistema Compacto Limpieza/Lavado de aceituna

45/50 CPQ Millennium

Sistemas Compactos de gran producción, fiabilidad y máxima eficiencia.

Sistemas Compactos de limpieza y lavado de aceituna de gran producción.

La gran cantidad de variedades de aceituna que existen junto con los diferentes métodos de recolección, generan distintas y muy variadas exigencias a los equipos de Limpieza y Lavado.
Los equipos 45/50 CPQ Millennium satisfacen las demandas más exigentes de limpieza y lavado de aceituna del mercado en las distintas zonas olivareras de España y otros países productores, independientemente de todas estas circunstancias.

La propuesta de Asigran, pionera también en la fabricación de Sistemas Compactos para esta franja de producciones de hasta 50.000k/h, se basa en ofrecer todas las ventajas de sus equipos para Limpieza y Lavado de Aceituna completos, a lo que se añaden accesos, pasillos y escaleras que hacen fácil y cómodo el trabajo con el equipo. Ambos dispositivos incorporan de serie todas las innovaciones que se han ido añadiendo, como la prelimpieza (extracción de polvo y partículas pequeñas previa al ciclón de aire), la extracción de piedra en limpiadora, el nuevo tensor neumático de cadenas, el dispositivo para extracción de palos, así como otras mejoras mecánicas y de diseño propias del formato Compacto.

El Nuevo Módulo de Limpieza del 45/50 CPQ Millennium, con todos estos dispositivos, ofrece una calidad de limpieza sin precedentes, gracias también al más eficaz barrido de hoja diseñado hasta el momento.

El Módulo de Lavado combina la extracción de piedra y partículas solidas pesadas, con un optimo lavado de la aceituna, siendo especialmente eficaz con la retirada de lodos. Dispone de un depósito de agua con capacidad más que suficiente para el rendimiento que se le exige, que incorpora un sinfín instalado en el fondo para facilitar la extracción de los sedimentos sólidos.

Todo el sistema está dotado de compuertas y protecciones móviles y/o desmontables que facilitan y hacen seguro su uso y mantenimiento.

Esquemas técnicos

45/50 CPQ Millennium

Descripción técnica

Dimensiones
Dimensiones de fabricación estándar:
Ancho: 3,88 m; Alto: 6,58 m; Largo: 6,80 m.
Estas dimensiones pueden variar según exigencias de instalación, accesorios instalados, etc.

Rendimiento
Este equipo está diseñado para trabajar con rendimientos* máximos de **hasta 50.000 k** de aceituna por hora.

*El rendimiento puede aumentar o disminuir en función de la cantidad y tipo de residuo. También influyen factores relacionados con la instalación, los diferentes dispositivos que acompañan a la limpiadora en un patio de almazara, así como la continuidad en tiempo y volumen de entrada de producto y residuo.

Fabricación
El **45/50 CPQ MIllennium** se fabrica en acero inoxidable AISI 304.

Potencia
La potencia total del equipo es de **35,71 cv.**
Esta potencia puede sufrir variaciones según la instalación u opciones instaladas con la máquina.

Capacidad depósito de agua
6.500 litros

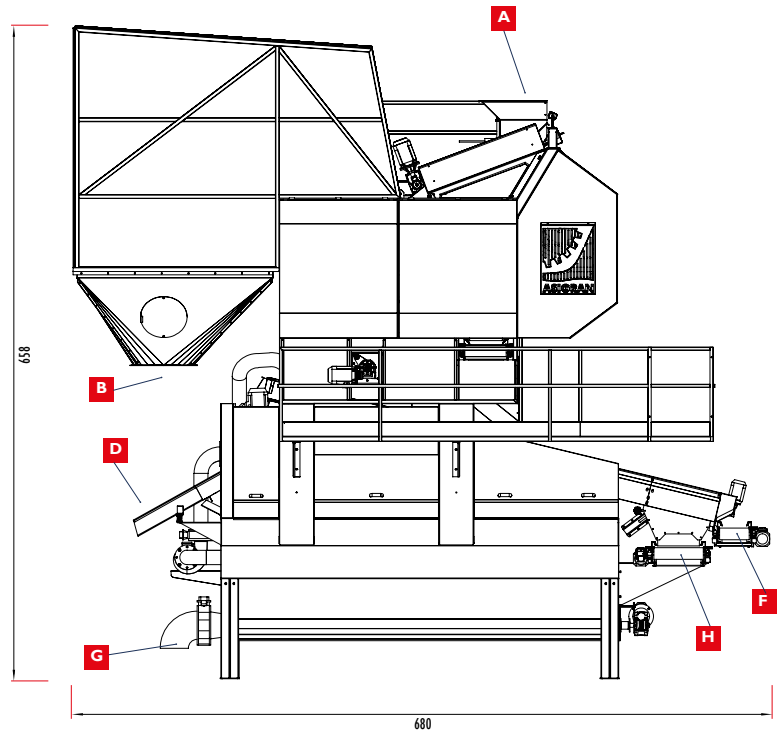

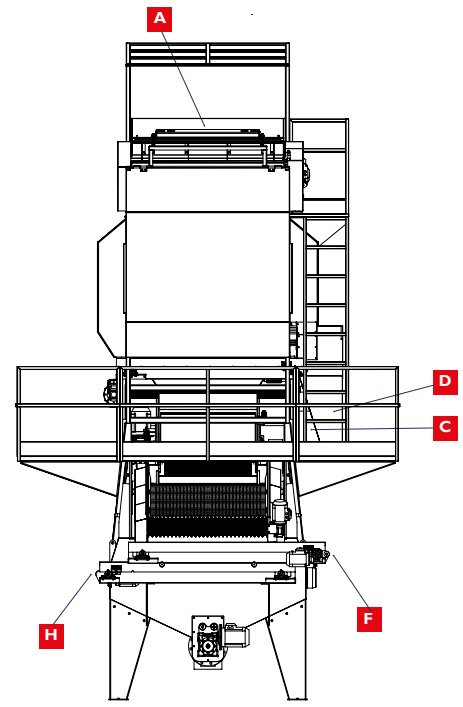

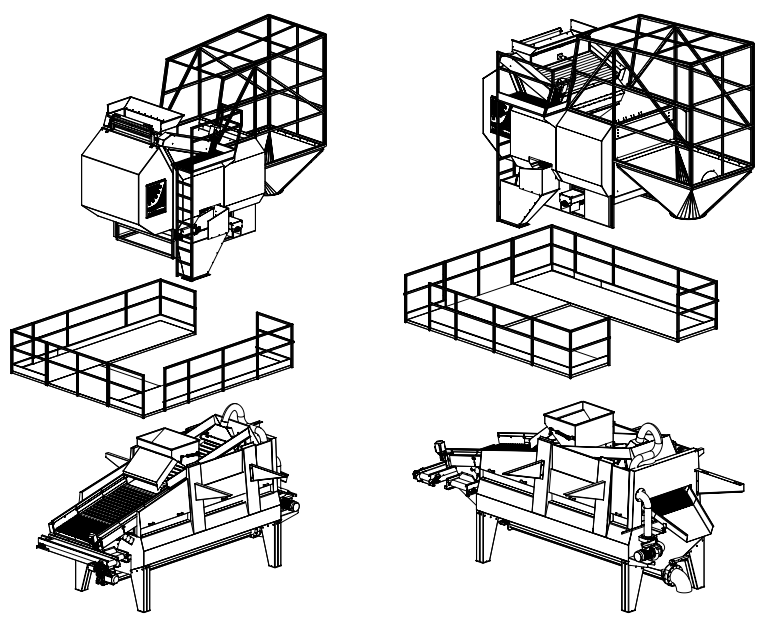

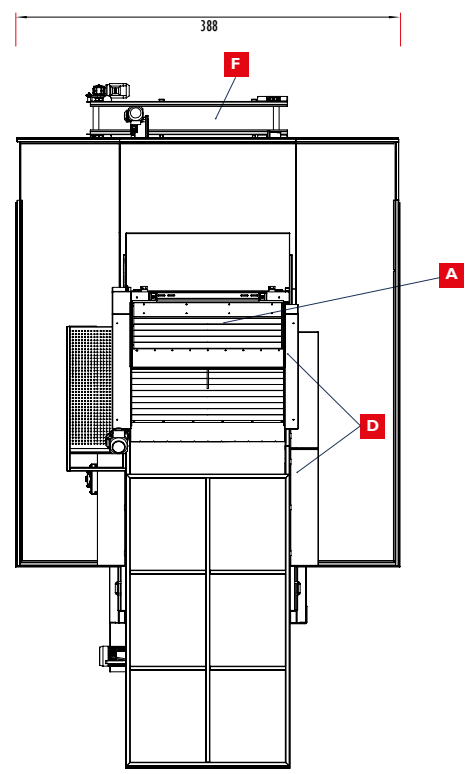

Información básica entrada / salidas
(Aceituna y residuos)

A	Entrada aceituna con residuos
B	Salida de hoja
C	Salida de tierra
D	Salida de piedras
F	Salida de palos
G	Desagüe y salida de lodos
H	Salida de aceituna lavada

Sistema Compacto
Limpieza/Lavado de aceituna
45/50 CPQ Vulcano / Titanium

Sistemas Compactos de gran producción, fiabilidad y máxima eficiencia.

Sistemas Compactos de limpieza y lavado de aceituna de gran producción.

La gran cantidad de variedades de aceituna que existen junto con los diferentes métodos de recolección, generan distintas y muy variadas exigencias a los equipos de Limpieza y Lavado.
Los equipos 45/50 CPQ Titanium satisfacen las demandas más exigentes de limpieza y lavado de aceituna del mercado en las distintas zonas olivareras de España y otros países productores, independientemente de todas estas circunstancias.

La propuesta de Asigran, pionera también en la fabricación de Sistemas Compactos para esta franja de producciones de hasta 50.000k/h, se basa en ofrecer todas las ventajas de sus equipos para Limpieza y Lavado de Aceituna completos, a lo que se añaden accesos, pasillos y escaleras que hacen fácil y cómodo el trabajo con el equipo. Ambos dispositivos incorporan de serie todas las innovaciones que se han ido añadiendo, como la prelimpieza (extracción de polvo y partículas pequeñas previa al ciclón de aire), la extracción de piedra en limpiadora, el nuevo tensor neumático de cadenas, el dispositivo para extracción de palos en lavadora, así como otras mejoras mecánicas y de diseño propias del formato Compacto.

El Nuevo Módulo de Limpieza del 45/50 CP Titanium, con todos estos dispositivos, ofrece una calidad de limpieza sin precedentes, gracias también al más eficaz barrido de hoja diseñado hasta el momento.

El Módulo de Lavado combina la extracción de piedra y partículas solidas pesadas, con un optimo lavado de la aceituna, siendo especialmente eficaz con la retirada de lodos. Dispone de un depósito de agua con capacidad más que suficiente para el rendimiento que se le exige, que incorpora un sinfín instalado en el fondo para facilitar la extracción de los sedimentos sólidos.

Todo el sistema está dotado de compuertas y tapaderas móviles y/o desmontables que facilitan y hacen seguro su uso y mantenimiento.

Esquemas técnicos

45/50 CPQ Vulcano/Titanium

Descripción técnica

Dimensiones
Dimensiones de fabricación estándar:
Ancho: 2,24 m; Alto: 5,68 m; Largo: 6,72 m.
Estas dimensiones pueden variar según exigencias de instalación, accesorios instalados, etc.

Rendimiento
Este equipo está diseñado para trabajar con rendimientos* máximos de **hasta 50.000 k** de aceituna por hora.

*El rendimiento puede aumentar o disminuir en función de la cantidad y tipo de residuo. También influyen factores relacionados con la instalación, los diferentes dispositivos que acompañan a la limpiadora en un patio de almazara, así como la continuidad en tiempo y volumen de entrada de producto y residuo.

Fabricación
El Sistema Compacto **45/50 CPQ Vulcano** se fabrica en acero al carbono con aplicación de esmalte sintético de alta calidad, previa imprimación para mayor resistencia y durabilidad.
El Sistema Compacto **45/50 CPQ Titanium** se fabrica igual que el modelo Vulcano, excepto las partes que están en contacto con la aceituna, que se fabrican en acero inoxidable AISI 304.

Potencia
La potencia total del equipo es de **35,71 cv.**
Esta potencia puede sufrir variaciones según la instalación u opciones instaladas con la máquina.

Capacidad depósito de agua
6.519 litros

Información básica entrada / salidas
(Aceituna y residuos)

A	Entrada aceituna con residuos
B	Salida de hoja
C	Salida de tierra
D	Salida de piedras
F	Salida de palos
G	Desagüe y salida de lodos
H	Salida de aceituna lavada

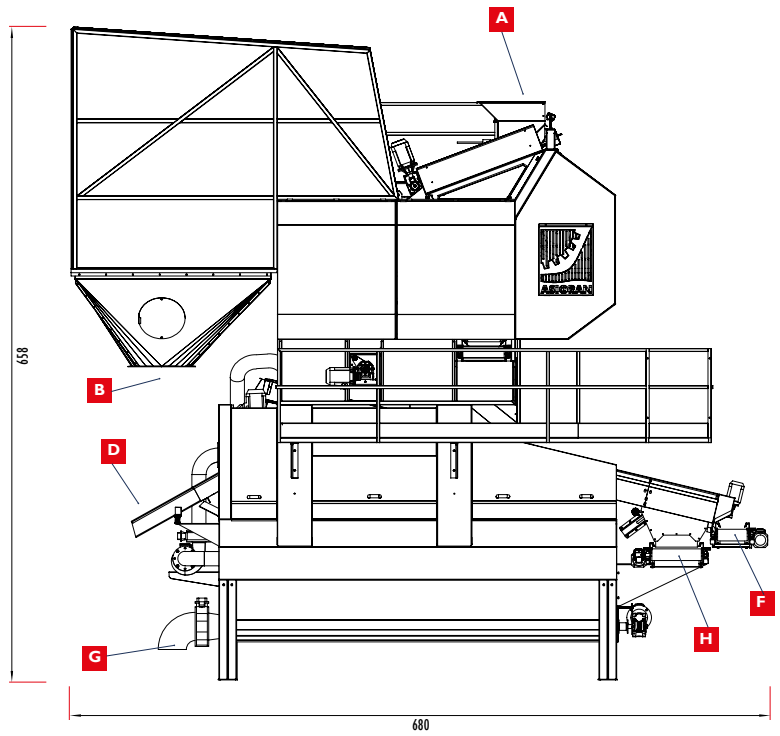

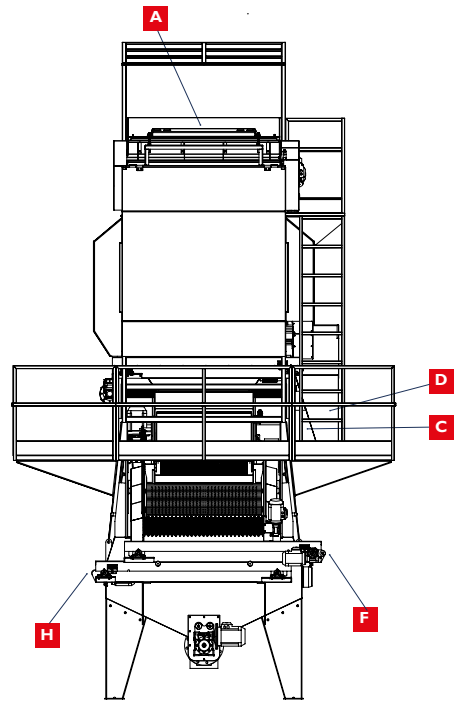

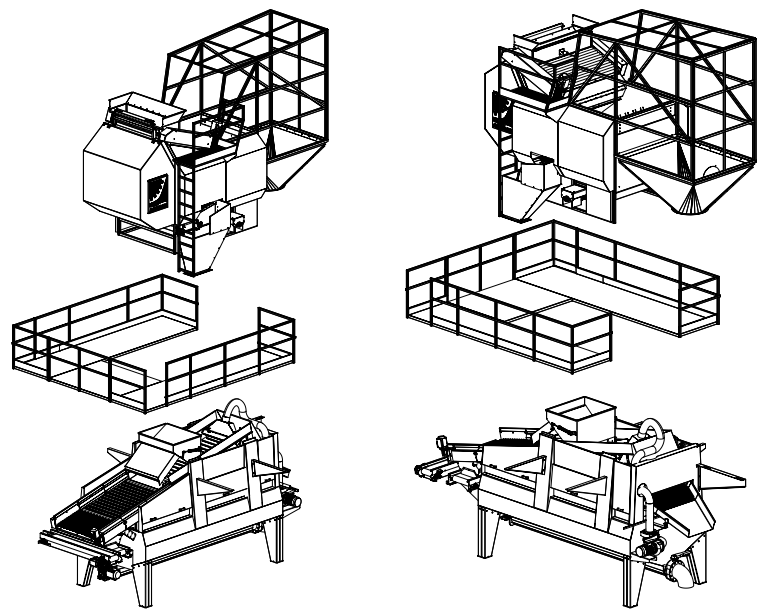

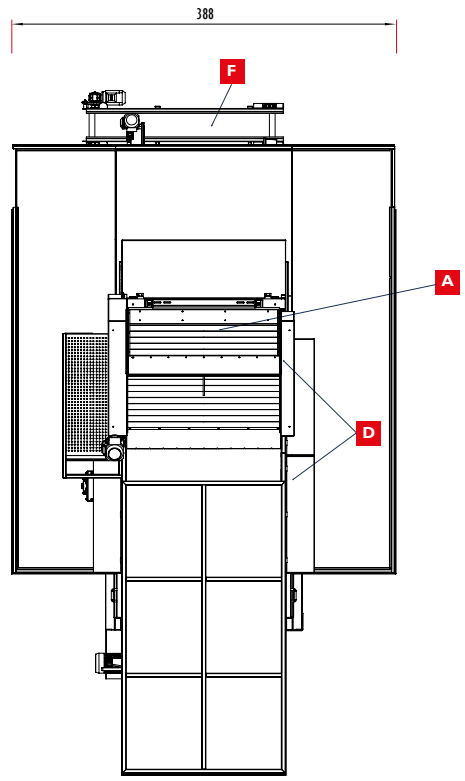

asigran.com

Medianas y Pequeñas Producciones

Limpieza - Lavado - Sistemas Compactos

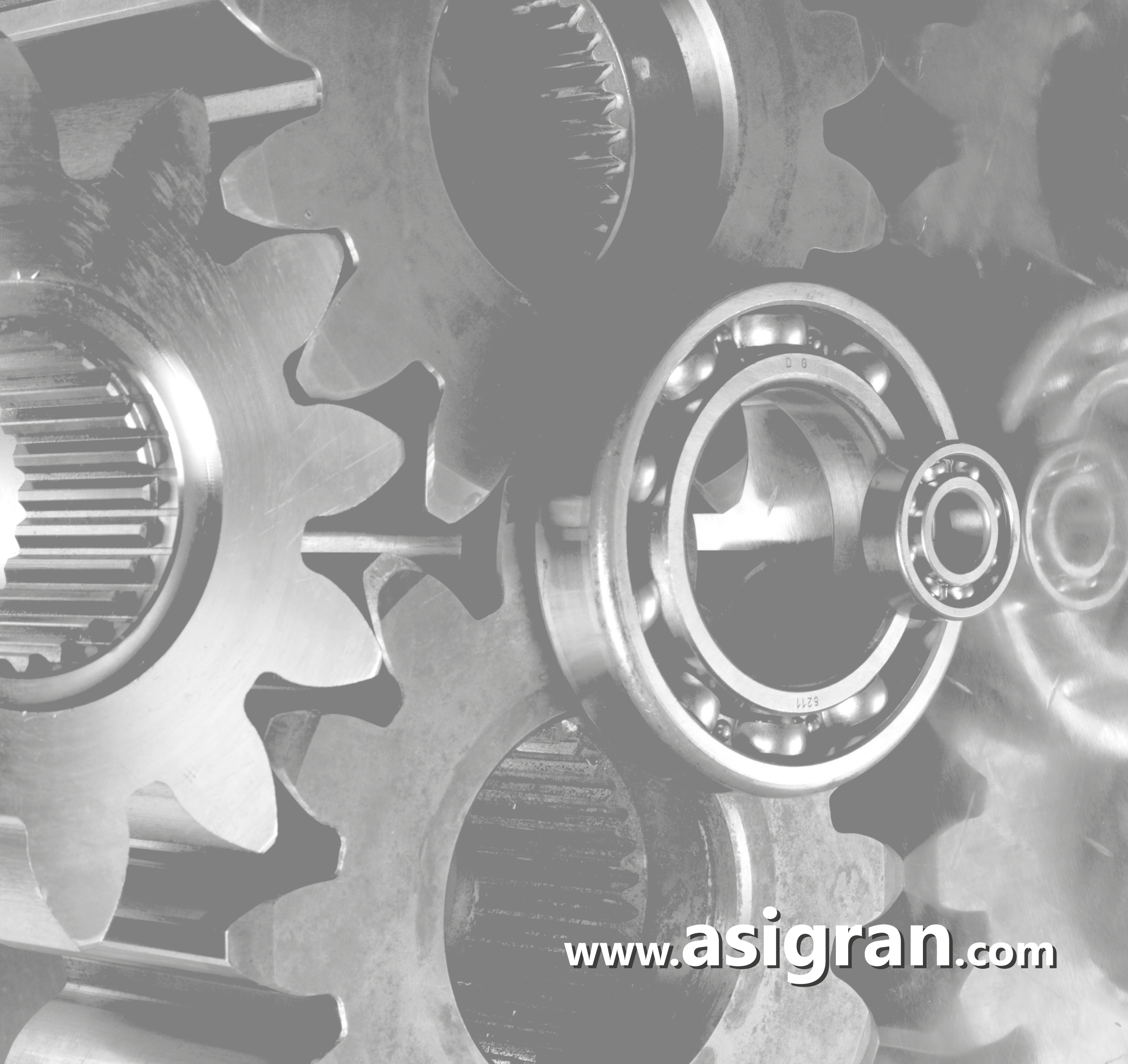
www.asigran.com

Limpiadora de Aceituna

ECO LP Millennium

Limpiadoras de aceituna para producciones intermedias.

Limpieza de aceituna para medianas producciones.

Los equipos ECO LP Millennium de limpieza de aceituna, son el resultado de más de 40 años de experiencia en el estudio, diseño y fabricación de maquinaria pensada para trabajar con los mejores rendimientos en todas las circunstancias posibles de entrada del fruto.

La ECO LP Millennium incorpora una exclusiva bandeja vibratoria, que desaloja con rapidez y eficacia la aceituna y residuos, y distribuye el producto de forma optima sobre la criba de rodillos, favoreciendo al máximo el trabajo del aire para arrastrar hojas y ramas mediante una potente turbina. El proceso de limpieza continúa en dicha criba de rodillos, con la extracción de los residuos sólidos pequeños que suele traer la aceituna tras su recolección en el campo.

La limpiadora ECO LP Millennium puede incorporar varias opciones, como el dispositivo para extracción de ramas previa a la limpieza o el dispositivo despalillador en la criba de rodillos. Estas opciones están diseñadas para evitar problemas concretos con la entrada masiva de determinados residuos según el tipo de cosecha u otras circunstancias.

También de forma opcional, el equipo puede trabajar con distintos tipos de cintas transportadoras para salida de aceitunas y residuos dependiendo de las exigencias de la instalación.

Todo el sistema está dotado de compuertas y protecciones móviles y/o desmontables que facilitan y hacen seguro su uso y mantenimiento.

Esquemas técnicos

ECO LP Millennium

Descripción técnica

Dimensiones

Dimensiones de fabricación estándar:
(sin dispositivo recoge hojas)
Ancho: 1,35m Alto: 2,67m Largo: 2,8m
Estas dimensiones pueden variar según exigencias de la instalación, accesorios instalados, etc.

Rendimiento

Este equipo está diseñado para trabajar con rendimientos* máximos de **hasta 18.000 k** de aceituna por hora.

*El rendimiento puede aumentar o disminuir en función de la cantidad y tipo de residuo. También influyen factores relacionados con la instalación, los diferentes dispositivos que acompañan a la limpiadora en un patio de almazara, así como la continuidad en tiempo y volumen de entrada de producto y residuo.

Fabricación

La **ECO LP Millennium** se fabrica en acero inoxidable AISI 304, menos la dispositivo recogehojas, escaleras y accesos al equipo que se fabrican en acero al carbono.

Potencia

La potencia total del equipo es de **8,83 cv.**
Esta potencia puede sufrir variaciones según la instalación u opciones instaladas con la máquina.

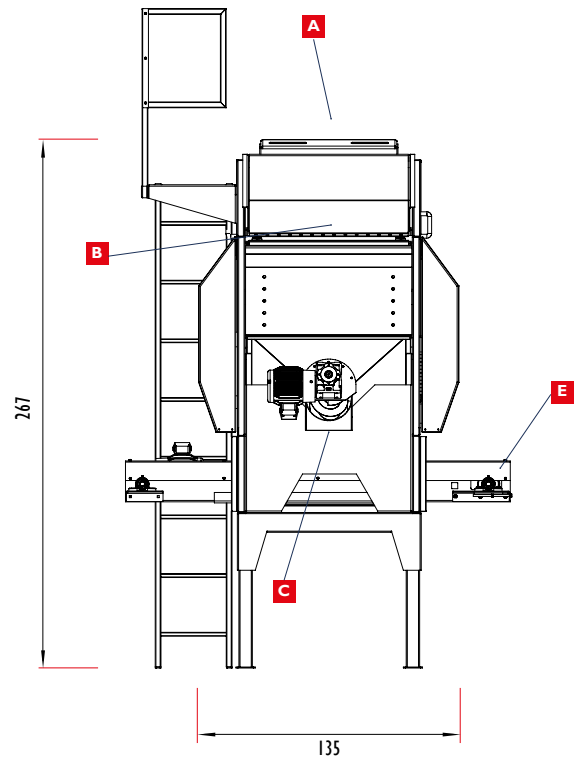

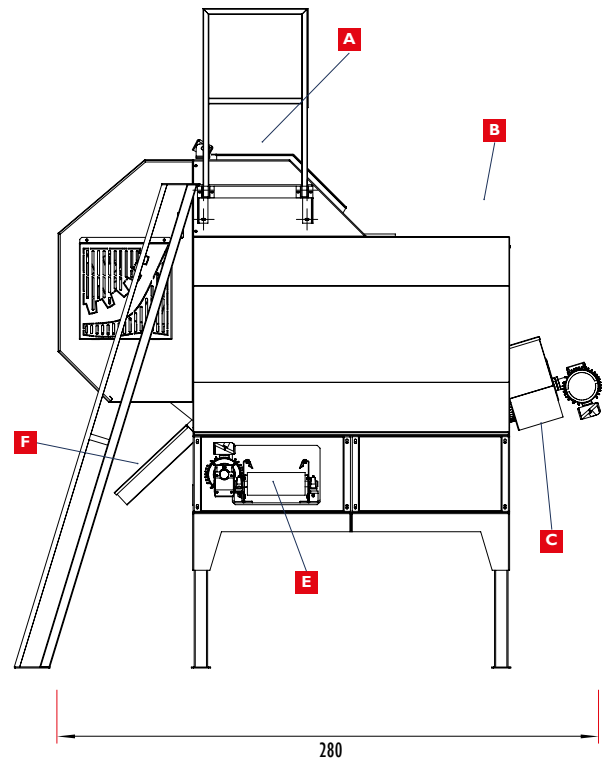

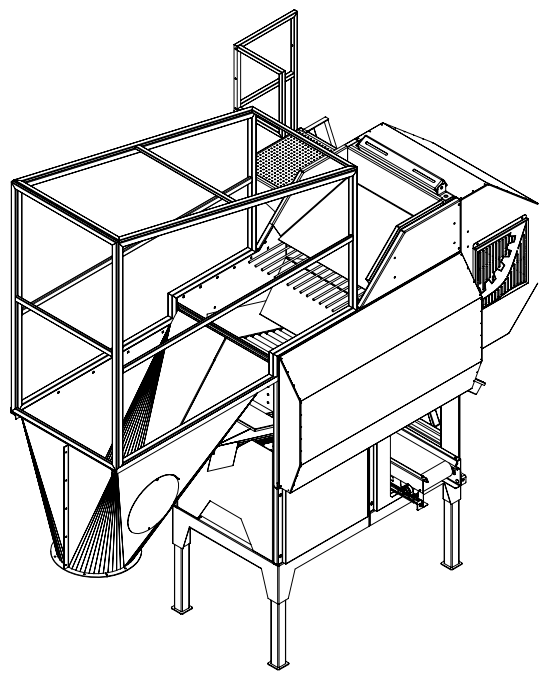

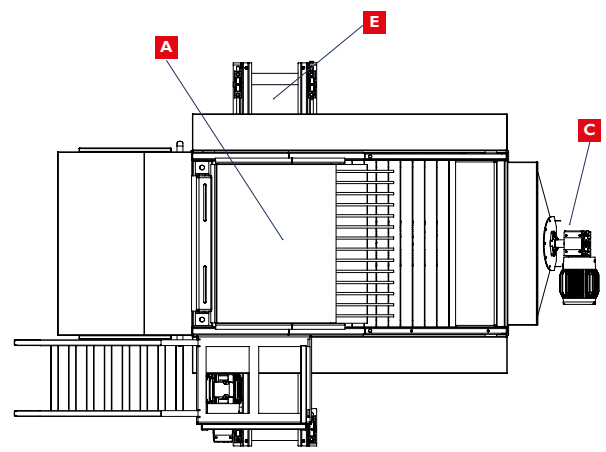

Información básica entrada / salidas
(Aceituna y residuos)

A	Entrada de aceituna con residuos
B	Salida de hoja
C	Salida de tierra
D	Salida de piedras
E	Salida de aceituna limpia
F	Salida de palos (opcional)

Limpiadora de Aceituna

ECO LP Vulcano

Limpiadoras de aceituna para producciones intermedias.

Limpieza de aceituna para medianas producciones.

Los equipos ECO LP Vulcano de limpieza de aceituna, son el resultado de más de 40 años de experiencia en el estudio, diseño y fabricación de maquinaria pensada para trabajar con los mejores rendimientos en todas las circunstancias posibles de entrada del fruto.

La ECO LP Vulcano incorpora una exclusiva bandeja vibratoria, que desaloja con rapidez y eficacia la aceituna y residuos, y distribuye el producto de forma optima sobre la criba de rodillos, favoreciendo al máximo el trabajo del aire para arrastrar hojas y ramas mediante una potente turbina. El proceso de limpieza continúa en dicha criba de rodillos, con la extracción de los residuos sólidos pequeños que suele traer la aceituna tras su recolección en el campo.

La limpiadora ECO LP Vulcano puede incorporar varias opciones, como el dispositivo para extracción de ramas previa a la limpieza o el dispositivo despalillador en la criba de rodillos. Estas opciones están diseñadas para evitar problemas concretos con la entrada masiva de determinados residuos según el tipo de cosecha u otras circunstancias.

También de forma opcional, el equipo puede trabajar con distintos tipos de cintas transportadoras para salida de aceitunas y residuos, dependiendo de las exigencias de la instalación.

Todo el sistema está dotado de compuertas y protecciones móviles y/o desmontables que facilitan y hacen seguro su uso y mantenimiento.

Esquemas técnicos

ECO LP Vulcano

Descripción técnica

Dimensiones

Dimensiones de fabricación estándar:
(sin dispositivo recoge hojas)
Ancho: 1,35m Alto: 2,67m Largo: 2,8m
Estas dimensiones pueden variar según exigencias de instalación, accesorios instalados, etc.

Rendimiento

Este equipo está diseñado para trabajar con rendimientos* máximos de **hasta 18.000 k** de aceituna por hora.

*El rendimiento puede aumentar o disminuir en función de la cantidad y tipo de residuo. También influyen factores relacionados con la instalación, los diferentes dispositivos que acompañan a la limpiadora en un patio de almazara, así como la continuidad en tiempo y volumen de entrada de producto y residuo.

Fabricación

La **ECO LP Vulcano** se fabrica en acero al carbono con aplicación de esmalte sintético de alta calidad, previa imprimación para mayor resistencia y durabilidad.

Potencia

La potencia total del equipo es de **8,83 cv.**
Esta potencia puede sufrir variaciones según la instalación u opciones instaladas con la máquina.

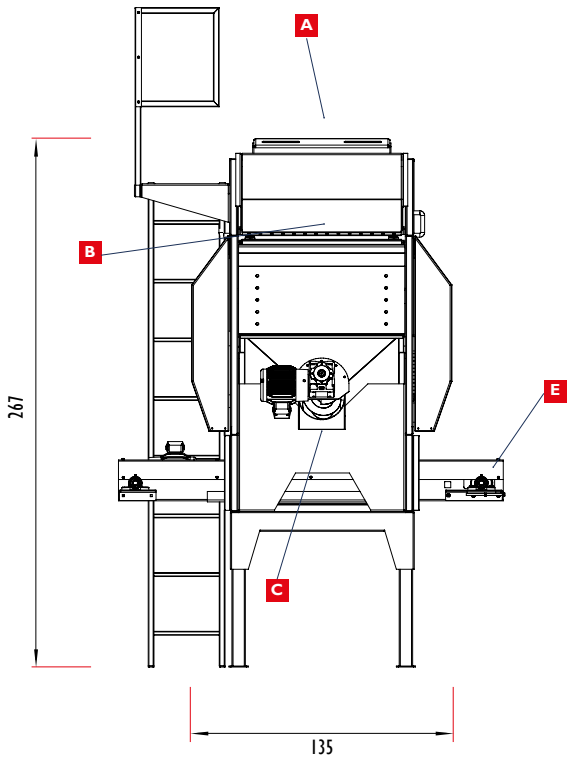

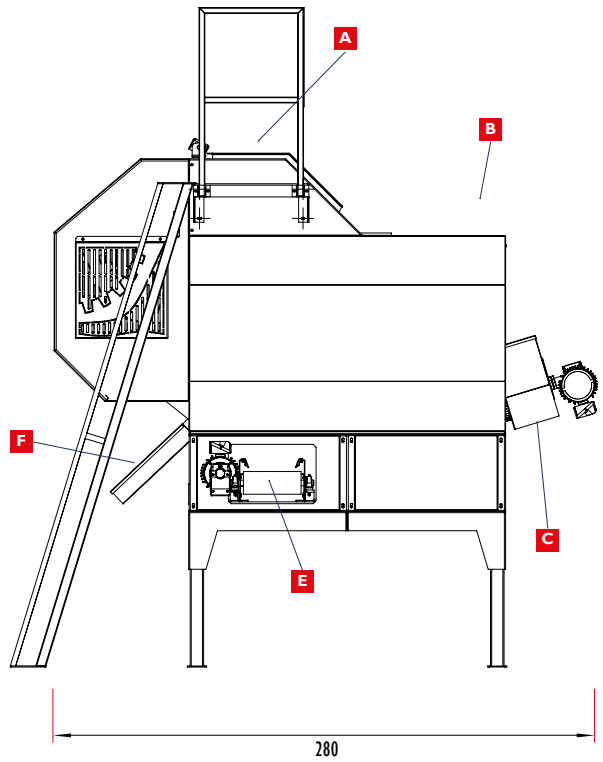

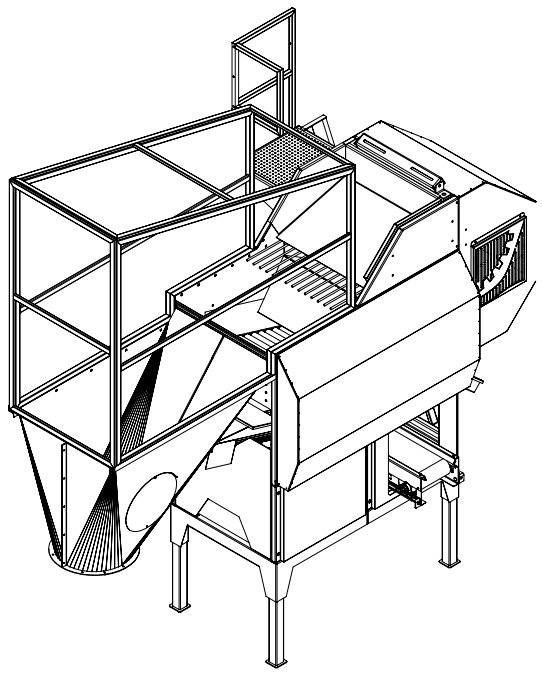

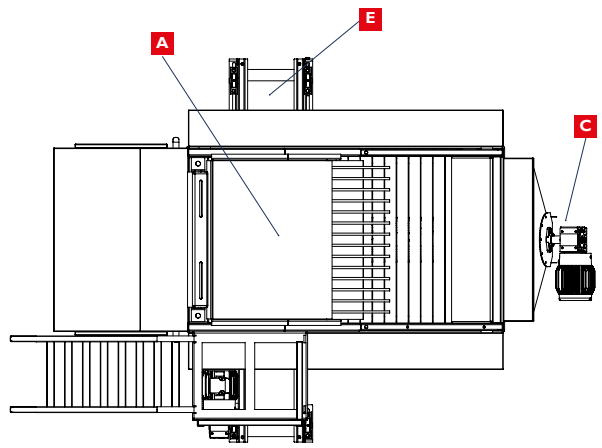

Información básica entrada / salidas
(Aceituna y residuos)

A	Entrada de aceituna con residuos
B	Salida de hoja
C	Salida de tierra
D	Salida de piedras
E	Salida de aceituna limpia
F	Salida de palos (opcional)

Limpiadora de Aceituna

Tersum LP-LPQ Vulcano/Titanium

Limpiadoras de aceituna para pequeñas producciones.

Imagen infográfica

Limpieza de aceituna para pequeñas producciones.

Las nuevas limpiadoras de aceituna **Tersum LP-LPQ Vulcano/Titanium**, son equipos diseñados para responder a las demandas específicas de las pequeñas producciones, con las ventajas de poder incorporar opciones típicas de las limpiadoras para grandes producciones. Opciones tan recomendables y demandadas como los dispositivos desramadores y los de extracción de polvo.

Las limpiadoras de aceituna **Tersum LP-LPQ Vulcano/Titanium** se fabrican con dos opciones en la entrada/recepción de la aceituna, en función del tipo de residuos que suelen acompañar a ésta.

Para explotaciones de cosecha exclusiva del árbol, el modelo **Tersum LP** incorpora una exclusiva bandeja vibratoria, que desaloja con rapidez y eficacia la aceituna y residuos y distribuye el producto de forma optima, favoreciendo al máximo el trabajo del aire para arrastrar hojas y ramas mediante una potente turbina. Al equipo **Tersum LP** se le puede instalar, de forma opcional, un dispositivo para extracción de ramas.

Y para explotaciones donde suele llegar polvo y partículas solidas pesadas como piedras, etc, el modelo **Tersum LPQ** lleva instalado un dispositivo de prelimpieza para extracción de polvo, que elimina este tipo de residuos evitando que queden expuestos al ciclón de aire.

También de forma opcional, el equipo puede trabajar con distintos tipos de cintas transportadoras para salida de aceitunas y residuos, dependiendo de las exigencias de la instalación.

Todo el sistema está dotado de compuertas y protecciones móviles y/o desmontables que facilitan y hacen seguro su uso y mantenimiento.

Esquemas técnicos

Tersum LP-LPQ Vulcano/Titanium

Descripción técnica

Dimensiones

Dimensiones de fabricación estándar:
Ancho: 1,28m Alto: 2,94m Largo: 3,09m
Estas dimensiones pueden variar según exigencias de instalación, accesorios instalados, etc.

Rendimiento

Este equipo está diseñado para trabajar con rendimientos* máximos de **hasta 8.000 k** de aceituna por hora.

*El rendimiento puede aumentar o disminuir en función de la cantidad y tipo de residuo. También influyen factores relacionados con la instalación, los diferentes dispositivos que acompañan a la limpiadora en un patio de almazara, así como la continuidad en tiempo y volumen de entrada de producto y residuo.

Fabricación

La **Tersum LP-LPQ Vulcano** se fabrica en acero al carbono con aplicación de esmalte sintético de alta calidad, previa imprimación para mayor resistencia y durabilidad.

La **Tersum LP-LPQ Titanium** se fabrica en acero al carbono, menos las partes expuestas al contacto con la aceituna que se fabrican en acero inoxidable AISI 304.

Potencia

La potencia total del equipo es de **7,00 cv.**
Esta potencia puede sufrir variaciones según la instalación u opciones instaladas con la máquina.

Información básica entrada / salidas
(Aceituna y residuos)

A	Entrada de aceituna con residuos
B	Salida de hoja
E	Salida de aceituna limpia

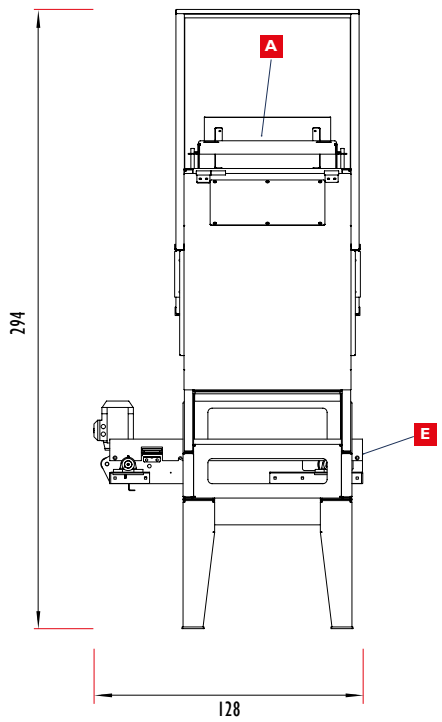

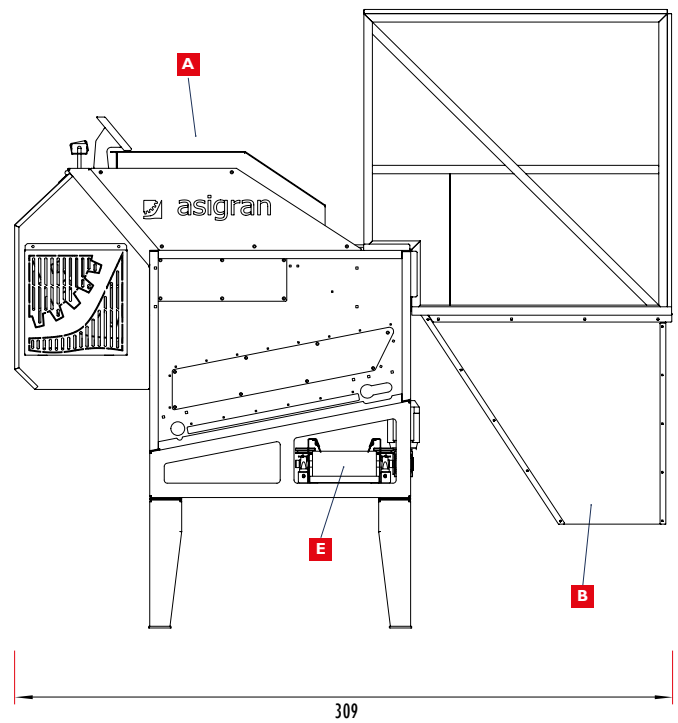

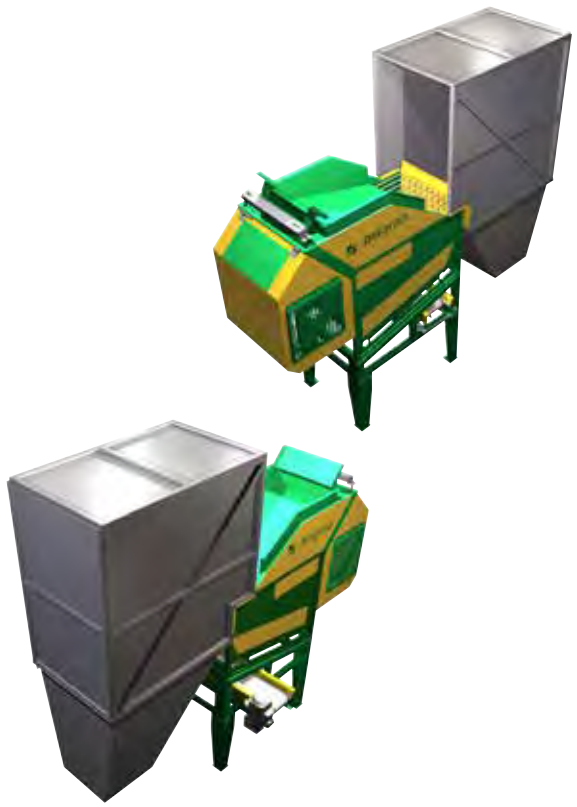

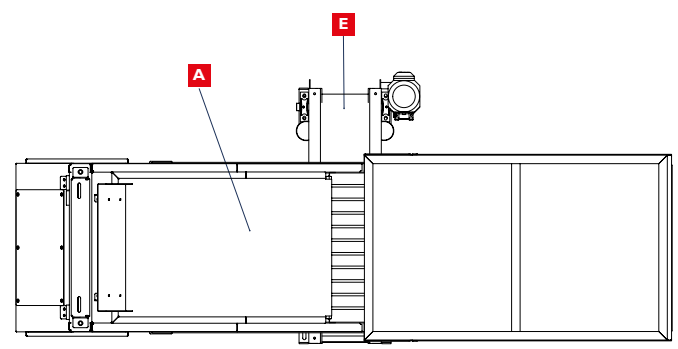

Lavadora de Aceituna

ECO LV Millennium

Lavadoras de aceituna para producciones intermedias.

Máxima calidad de lavado en medianas producciones. Efectividad en la extracción de piedras y lodos.

Los sistemas de lavado de aceituna ECO LV Millennium llevan evolucionando desde la década de los 80, años en los que fue creada la base de su funcionamiento y no existían equipos que hicieran este tipo de trabajo. Desde entonces, esta idea pionera ha sido modificada y mejorada hasta llegar a los equipos actuales, los sistemas para lavado de aceituna más avanzados y completos del mercado.

Al igual que en nuestros equipos de limpieza de aceituna, los cambios en los métodos de recolección, el incremento de la producción, etc. han ido influyendo en el diseño de las lavadoras de aceituna, adaptándose a las nuevas exigencias del mercado y a las nuevas técnicas de fabricación que han permitido introducir cambios sustanciales.

Las lavadoras de aceituna ECO LV Millennium , combinan un excelente lavado de aceituna, con uno de los dispositivos más efectivos para extracción de piedra y lodos, prácticamente 100% efectivo, e incorporan de serie un despalillador de última generación, un depósito de agua diseñado para facilitar la decantación de lodos y un sinfín en el fondo de éste para facilitar la extracción de los mismos. Todos estos dispositivos, incluido el propio sistema de lavado, son diseños originales patentados por Asigran y clasificados como innovaciones, al igual que el resto de equipos que fabrica.

La lavadora ECO LV Millennium, según las necesidades de la instalación, puede incorporar opcionalmente, pequeñas cintas para el transporte de la aceituna lavada, así como para retirar de forma continua los diferentes residuos.

Todo el sistema está dotado de compuertas y tapaderas móviles y/o desmontables, así como accesos que facilitan y hacen seguro su uso y mantenimiento.

Esquemas técnicos

ECO LV Millennium

Descripción técnica

Dimensiones
Dimensiones de fabricación estándar:
Ancho: 1,40m; Alto: 2,27m; Largo: 4,80m.
Estas dimensiones pueden variar según exigencias de instalación, accesorios instalados, etc.

Rendimiento
Este equipo está diseñado para trabajar con rendimientos* máximos de **hasta 18.000 k** de aceituna por hora.

*El rendimiento puede aumentar o disminuir en función de la cantidad y tipo de residuo. También influyen factores relacionados con la instalación, los diferentes dispositivos que acompañan a la limpiadora en un patio de almazara, así como la continuidad en tiempo y volumen de entrada de producto y residuo.

Fabricación
La lavadora **ECO LV Millennium** se fabrica en acero inoxidable AISI 304.

Potencia
La potencia total del equipo es de **8,3 cv.**
Esta potencia puede sufrir variaciones según la instalación u opciones instaladas con la máquina.

Capacidad depósito de agua
3.000 litros

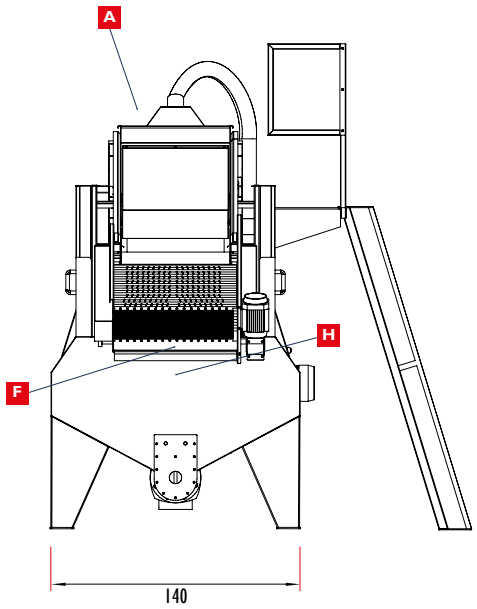

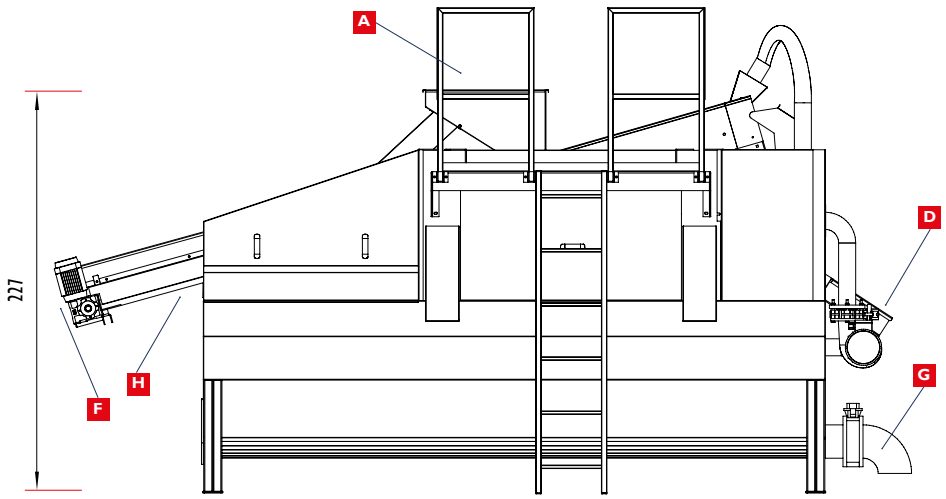

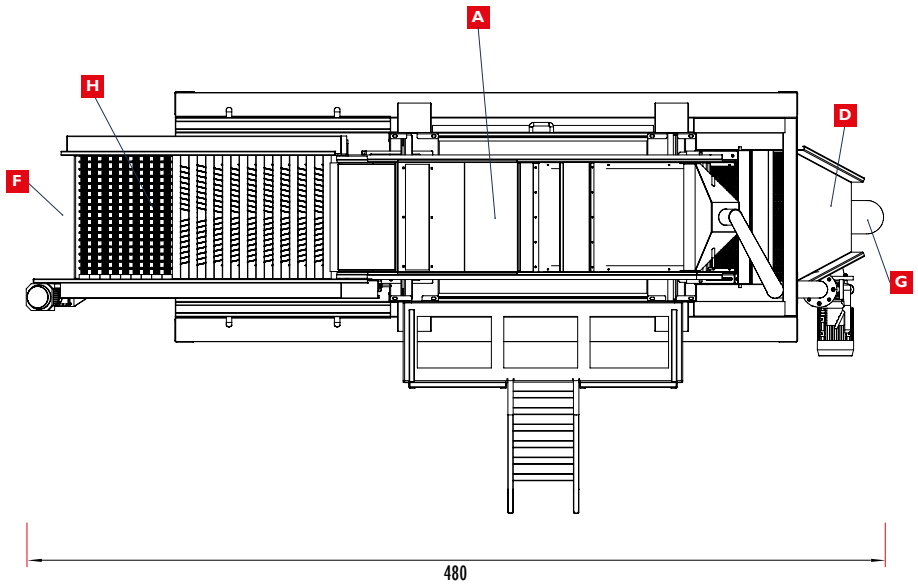

Información básica entrada / salidas
(Aceituna y residuos)

A	Entrada de aceituna con residuos
D	Salida de piedras
F	Salida de palos
G	Desagüe y salida de lodos
H	Salida de aceituna lavada

Sistema Compacto Limpieza/Lavado de aceituna

ECO CP Millennium

Sistemas Compactos que garantizan la fiabilidad a las producciones medianas más exigentes.

Sistemas compactos de limpieza y lavado de aceituna de producción media.

Los equipos ECO CP Millennium están diseñados con la misma tecnología de nuestros sistemas para grandes producciones y con la misma filosofía de trabajo: ofrecer siempre la mejor calidad posible independientemente de la cantidad y tipo de residuo, dentro de producciones hasta 18 toneladas de aceituna por hora aproximadamente.

Al igual que los grandes equipos de la marca, los sistemas compactos ECO CP MILLENNIUM incorporan dispositivos de limpieza y lavado completos, a los que se añaden accesos, pasillos y escaleras, que hacen fácil, cómodo y seguro el trabajo, la limpieza y el mantenimiento de los equipos.

El Módulo de Limpieza incorpora una exclusiva bandeja vibratoria para distribuir el producto, una potente turbina para extraer hojas y pequeñas ramas, y una criba de rodillos que elimina las partículas sólidas pequeñas. Opcionalmente puede incorporar un dispositivo despalillador, especialmente cuando se trabaja con aceituna procedente del árbol y no se produce entrada de piedras.

El Módulo de Lavado combina la extracción de piedra y partículas solidas pesadas, con un optimo lavado de la aceituna, siendo especialmente eficaz con la retirada de lodos cuando se produce entrada de aceituna procedente del suelo. Tratándose de aceituna del árbol, el equipo realizará un trabajo igual de eficaz, optimizando al máximo la calidad del agua bombeada y realizando un excelente lavado.

Al final del proceso incorpora el exclusivo "despalillador" de Asigran para eliminar los palos y racimos que por su envergadura o peso no se eliminaron con la limpieza. Dispone de un depósito de agua con capacidad más que suficiente para el rendimiento que se le exige, que incorpora un sinfín instalado en el fondo para facilitar la extracción de lodos.

Todo el sistema está dotado de compuertas y protecciones móviles y/o desmontables que facilitan y hacen seguro su uso y mantenimiento.

Esquemas técnicos

ECO CP Millennium

Descripción técnica

Dimensiones
Dimensiones de fabricación estándar:
Ancho: 1,40 m; Alto: 3,99 m; Largo: 4,75 m.
Estas dimensiones pueden variar según exigencias de instalación, accesorios instalados, etc.

Rendimiento
Este equipo está diseñado para trabajar con rendimientos* máximos de **hasta 18.000 k** de aceituna por hora.

*El rendimiento puede aumentar o disminuir en función de la cantidad y tipo de residuo. También influyen factores relacionados con la instalación, los diferentes dispositivos que acompañan al equipo en un patio de almazara, así como la continuidad en tiempo y volumen de entrada de producto y residuo.

Fabricación
La **ECO CPQ MIllennium** se fabrica en acero inoxidable AISI 304.

Potencia
La potencia total del equipo es de **20,04 cv.**
Esta potencia puede sufrir variaciones según la instalación u opciones instaladas con la máquina.

Capacidad depósito de agua
3.000 litros (aprox)

Peso del equipo (sin accesorios opcionales)
2.400 kg (aprox)

Información básica entrada / salidas
(Aceituna y residuos)

A	Entrada aceituna con residuos
B	Salida de hoja
C	Salida de tierra
D	Salida de piedras
F	Salida de palos
G	Desagüe y salida de lodos
H	Salida de aceituna lavada

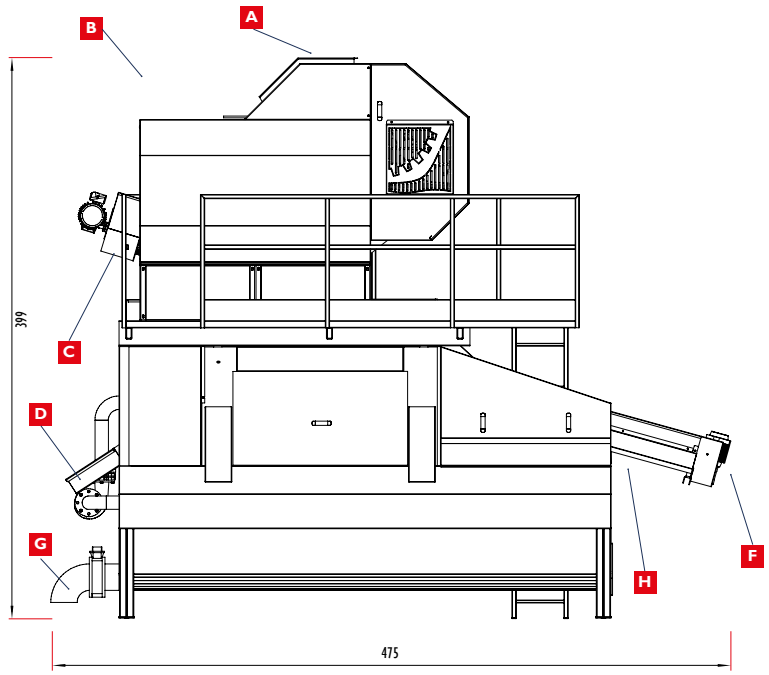

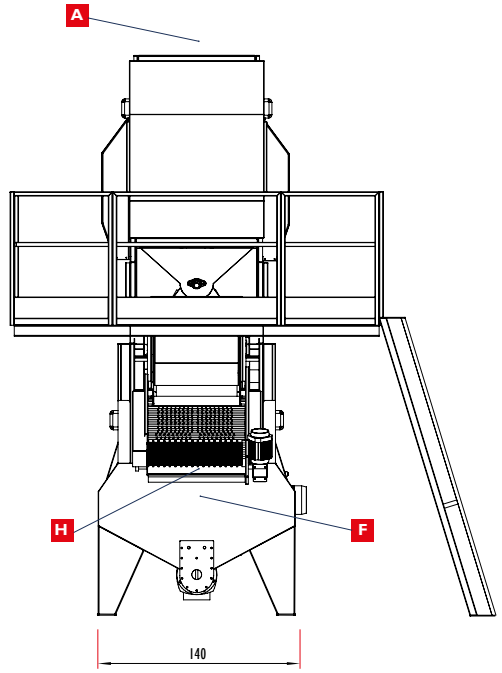

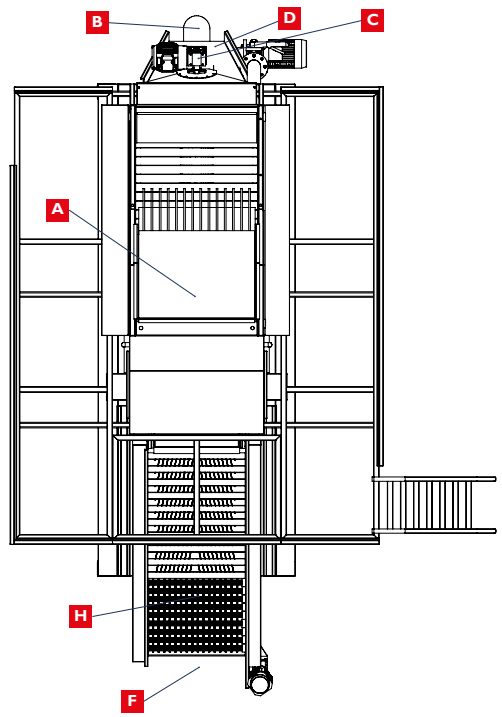

Compact System Cleaning / Washing olive

ECO CP Millennium

Modelos ECO CP Millennium

Compact systems to get reliability for the most demanding medium productions

Compact Systems for olive cleaning and washing. Medium productions.

The ECO Millennium Compacts Systems are manufactured with the same technology of our biggest machines and with the same philosophy of work: always giving the best possible quality independently of the quantity and kind of residuos, working until 18t/h of olives like maximum output. The most important difference with other equipment from other brands is that our Compact Systems include a completly cleaning device and a completely washing system that they could work separatly, in adition to the special and original way to work of our machines.

The cleaning device, on the top, it has a special vibrator tray in the entry, a powerfull fan to remove small branchs and leaves and a efficient grill of rollers to remove all the small particles. Optionally can be installed in this grill of rollers a sticks remover device if the olives comes often with too much of branches or bunchs.

The washing device combines the removing of stones and solid particles with an optimal washing of olives. After, a grill of rollers drains the olives before to the exit, and finally another special grill of rollers remove the rest of sticks that it can be in the end of the process, to avoid to have it in the olive oil extractor machines.

The Compacto System has a water tank connected to an closed water circuit and a pump with enought capacity to make a good olives washing.

All the system has protection covers and good access like stairs with guardrails, etc.

Technical information and drawings

ECO CP Millennium

Technical description

Dimensions
Standard manufacturing dimensions:
Width: 1,40 m; Height: 3,99 m; Length: 4,75 m.
These dimensions can vary by installation requirements, installed accessories, etc.

Performance
This equipment is designed to work with maximum performance of up to **18.000 k** of olives per hour.

* Performance may increase or decrease depending on the amount and type of waste. Also influencing factors related with the installation, the different devices accompanying to the cleaning and washing machines in the olives process plant, and the continuity in time and input volume and waste material.

Manufacturing
The **ECO CPQ MIllennium** sis manufactured in AISI 304 stainless steel.

Power
The total power of the equipment is **20,04 cv.**
This power is subject to variations depending on the installation or options installed on the machine.

Water tank capacity
3.000 litros (aprox)

Weight (without additional accessories)
2.400 kg (aprox)

Basic information
(Entry/Exit of olives and waste)

A	Olives and Waste entry
B	Exit of leaves and small branches
C	Exit of sand (optional)
D	Exit of stone, heavy waste
F	Exit of sticks
G	Drainpipe and exit of dirt water
H	Exit of washed olive

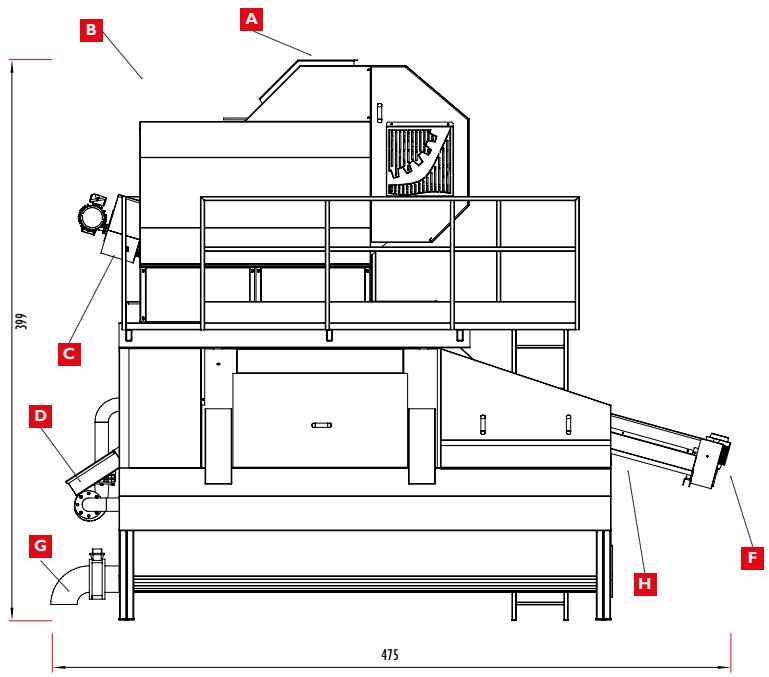

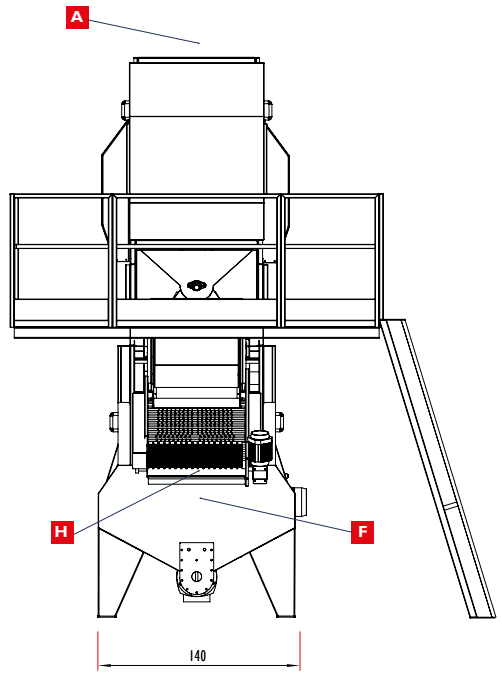

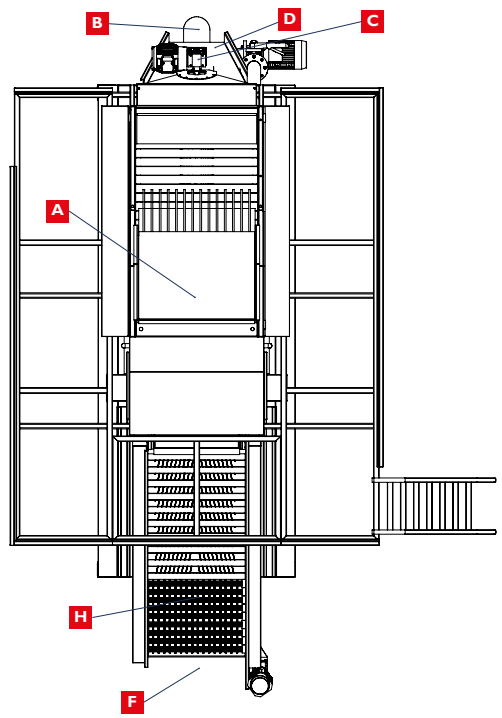

Système Compact
Nettoyage et lavage d'olives
ECO CP Millennium

Modèles ECO CP Millennium
Des systèmes compacts qui garantissent une grande fiabilité aux moyennes productions les plus exigeantes.

Systèmes compacts de nettoyage et de lavage d'olives pour les moyennes productions.

Les équipements ECO CP Millennium sont fabriqués avec la même technologie que nos systèmes pour grandes productions et avec la même philosophie de travail : offrir toujours la meilleure qualité possible indépendamment de la quantité et du type de résidus, pour des productions allant jusqu'à 18 tonnes d'olives par heure environ.

De même que pour les grands équipements de la marque, les systèmes compacts ECO CP MILLENNIUM incorporent des dispositifs de nettoyage et de lavage complets auxquels s'ajoutent des accès, des couloirs et des escaliers qui facilitent, sécurisent et rendent plus confortable le travail, le nettoyage et l'entretien des machines.

Le module de nettoyage comprend un exclusif plateau vibrant qui permet de distribuer le produit, une turbine puissante qui peut extraire les feuilles et les petites branches, et un crible à rouleaux qui éliminent les petites particules solides.

Il est aussi possible d'y incorporer si on le souhaite un dispositif d'extraction des branches, surtout lorsque la production travaille sur des olives cueillies directement sur l'arbre et qu'il ne se produit donc aucune entrée de pierres.

Le module de lavage combine l'extraction de pierres et de particules solides et lourdes à un lavage optimal des olives, et est tout particulièrement efficace pour retirer les eaux sales apparaissant lorsqu'on y introduit des olives cueillies au sol.

S'il s'agit d'olives cueillies sur l'arbre, l'équipement effectuera un travail tout aussi performant en optimisant au maximum la qualité de l'eau pompée et en réalisant un excellent lavage.

À la fin du processus, on retrouve l'exclusif "extracteur de branches" d'Asigran qui permet d'éliminer les branches et les grappes n'ayant pas été éliminées durant le nettoyage du fait de leur envergure ou de leur poids.

Il dispose d'un réservoir d'eau avec une capacité plus que suffisante pour le rendement exigé et dans le fond duquel a été installée une vis d'Archimède qui facilite l'extraction des eaux sales.

Tout le système est doté de vannes et de protections amovibles et/ou démontables qui facilitent et sécurisent son usage et son entretien.

Schémas techniques

ECO CP Millennium

Description technique

Dimensions
Dimensions de fabrication standard :
Largeur: 2,2 m; Hauteur: 3,99 m; Longueur: 4,75 m.
Ces dimensions peuvent varier selon les exigences d'installation, les accessoires installés, etc.

Rendement
Cet équipement est conçu pour travailler avec des rendements* maximaux allant **jusqu'à 18 000 kg d'olives par heure.**

*Le rendement peut augmenter ou diminuer en fonction de la qualité et du type de résidus. Des facteurs relatifs à l'installation, aux différents dispositifs qui accompagnent l'équipement dans la cour d'un moulin à huile, ainsi que la continuité dans le temps et le volume d'entrée du produit et des résidus entrent également en jeu.

Fabrication
L'ECO CPQ MIllennium est fabriquée en acier inoxydable AISI 304.

Puissance
LLa puissance totale de l'équipement est de **20,04 cv.**
Cette puissance peut subir des variations selon l'installation ou les options installées avec la machine.

Capacité du réservoir d'eau
3.000 litres (approx)

Poids de l'équipement (sans les accessoires optionnels)
2.400 kg (approx)

Information basique d'entrée et de sortie
(Olives et résidus)

A	Entrée d'olives avec résidus
B	Sortie de feuilles
C	Sortie de terre
D	Sortie de pierres
F	Sortie de bâtons
G	Sortie d'eaux sales
H	Sortie d'olives lavées

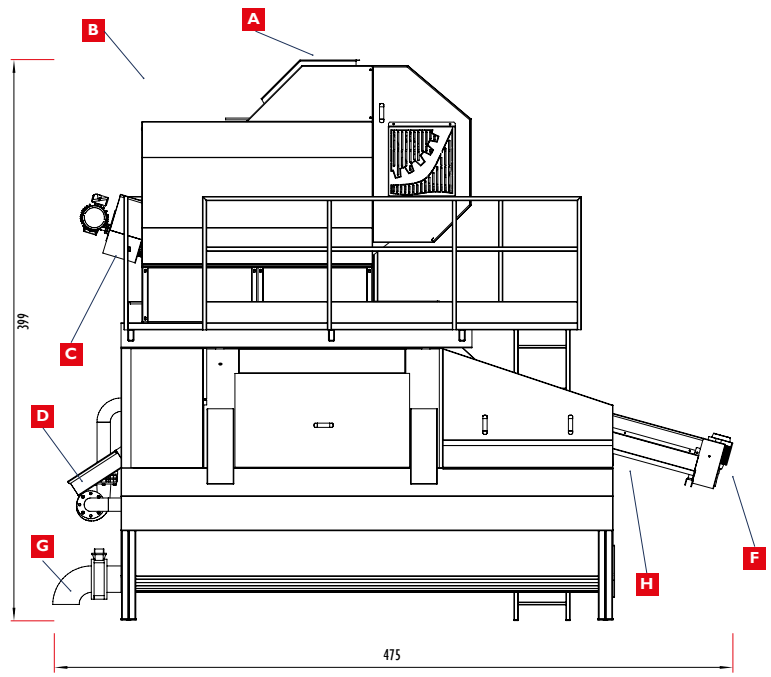

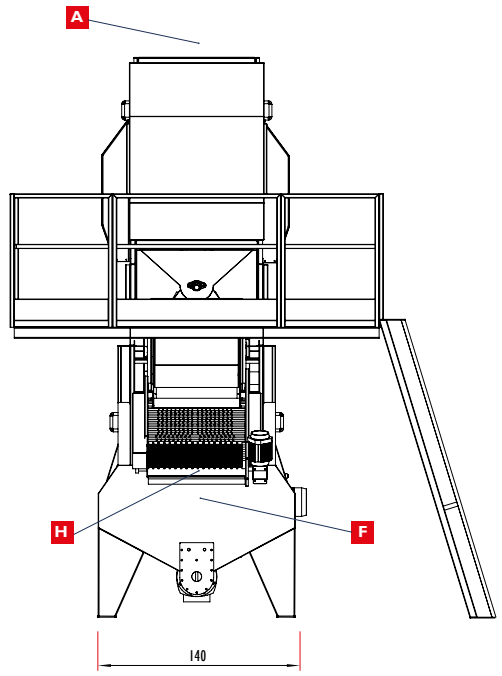

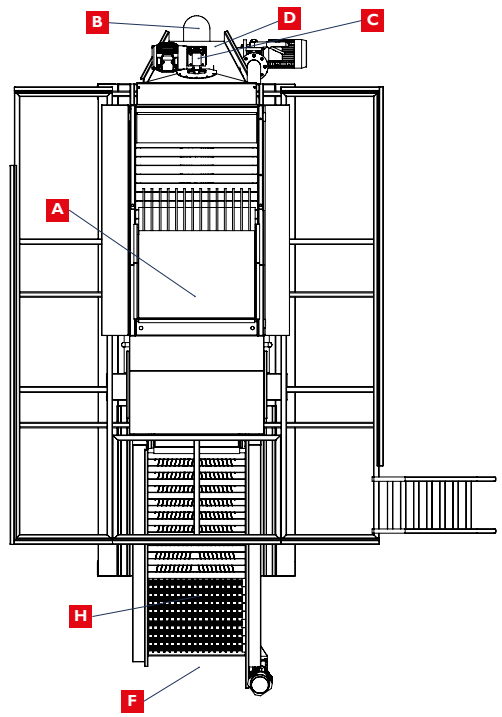

Sistema Compacto Limpieza/Lavado de aceituna

Tersum CP Millennium

La opción fiable para pequeñas producciones.
Trabaje a lo grande sin renunciar a nada.

Sistemas Compactos de Limpieza y Lavado de Aceituna para pequeñas producciones.

Los Nuevos Sistemas Compactos de Limpieza y Lavado de Aceituna **Tersum CP Millennium**, son el resultado de una importante actualización de los anteriores modelos, que contaban con un módulo de limpieza, también muy efectivo, pero algo más simple. Tras la experiencia de varias campañas, se ha decidido dotar a este módulo de limpieza, de más independencia, además de que pueda contar con la posibilidad de incorporar opciones tan recomendables y demandadas, como los dispositivos desramadores y los de extracción de polvo. De esta manera, los nuevos equipos **Tersum CP Millennium**, cuentan ahora con el mismo concepto de Sistema Compacto genuino de la marca, es decir, dos módulos completos, uno para limpieza y otro para lavado, que podrían funcionar por separado, y que juntos, representan el mejor concepto de sistema compacto respecto de calidad de trabajo, accesibilidad, mantenimiento y seguridad, para producciones de hasta 8.000k por hora.

El Módulo de Limpieza se integra en la parte superior y recibe la aceituna y residuos directamente sobre una bandeja vibratoria de entrada, con un exclusivo diseño que facilita el trabajo del ciclón de aire, expulsando prácticamente el 100% de las hojas y ramas que entran en el equipo. Las aceitunas sin hojas ni ramas, caen sobre una pequeña cinta transportadora que las coloca directamente sobre el tolvín de entrada a la lavadora.

El Módulo de Lavado, con el mismo diseño y componentes que los equipos para grandes producciones, responde a las mismas exigencias que éstos, con un trabajo igual de impecable. Dispone de un depósito de agua diseñado para facilitar la decantación de los lodos, al que podemos instalar, opcionalmente, un sinfín para la extracción de los mismos, facilitando las tareas de ma **Tersum CP Millennium** ntenimiento.

Todo el sistema está dotado de compuertas y protecciones móviles y/o desmontables que facilitan y hacen seguro su uso y mantenimiento.

Esquemas técnicos

Tersum CP Millennium

Descripción técnica

Dimensiones
Dimensiones de fabricación estándar:
Ancho: 2,20m; Alto: 4,07m; Largo: 4,80m.
Estas dimensiones pueden variar según exigencias de instalación, accesorios instalados, etc.

Rendimiento
Este equipo está diseñado para trabajar con rendimientos* máximos de **hasta 8.000 k** de aceituna por hora.

*El rendimiento puede aumentar o disminuir en función de la cantidad y tipo de residuo. También influyen factores relacionados con la instalación, los diferentes dispositivos que acompañan a la limpiadora en un patio de almazara, así como la continuidad en tiempo y volumen de entrada de producto y residuo.

Fabricación
El equipo **Tersum CP Millennium** se fabrica en acero inoxidable AISI 304.

Potencia
La potencia total del equipo es de **13,26 cv.**
Esta potencia puede sufrir variaciones según la instalación u opciones instaladas con la máquina.

Capacidad depósito de agua
1.700 litros

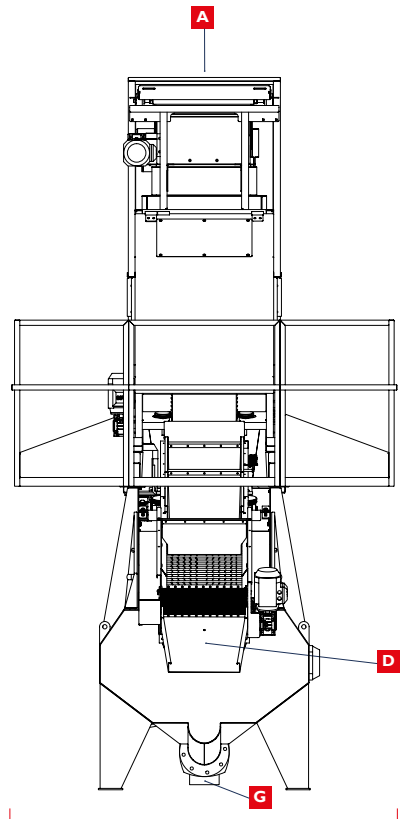

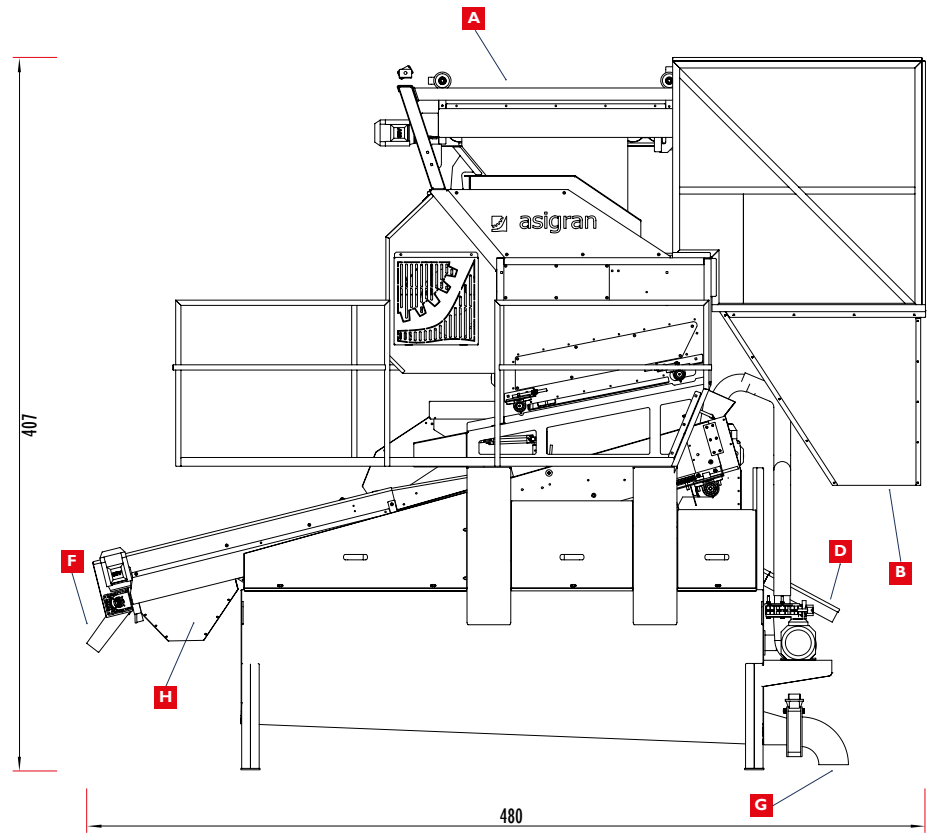

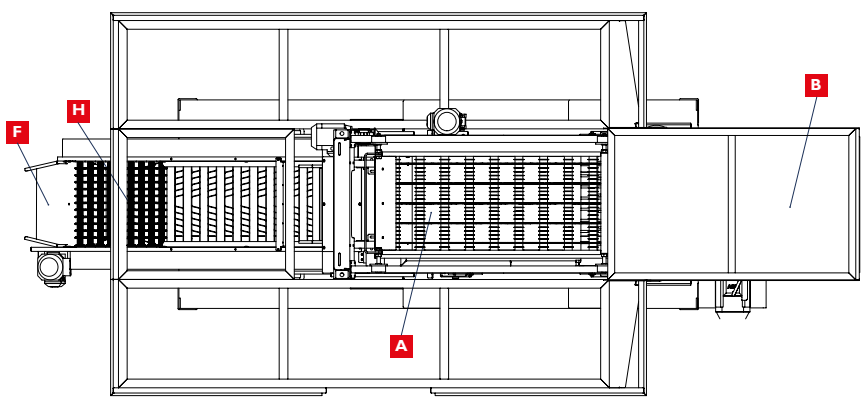

Información básica entrada / salidas
(Aceituna y residuos)

A	Entrada aceituna con residuos
B	Salida de hoja
D	Salida de piedras
F	Salida de palos
G	Desagüe y salida de lodos
H	Salida de aceituna lavada

Sistema Compacto
Limpieza/Lavado de aceituna
Tersum CP Vulcano/Titanium

La opción fiable para pequeñas producciones. Trabaje a lo grande sin renunciar a nada.

Imagen infográfica correspondiente al modelo Vulcano

Sistemas Compactos de Limpieza y Lavado de Aceituna para pequeñas producciones.

Los Nuevos Sistemas Compactos de Limpieza y Lavado de Aceituna **Tersum CP Vulcano/Titanium**, son el resultado de una importante actualización de los anteriores modelos, que contaban con un módulo de limpieza, también muy efectivo, pero algo más simple. Tras la experiencia de varias campañas, se ha decidido dotar a este módulo de limpieza, de más independencia, además de que pueda contar con la posibilidad de incorporar opciones tan recomendables y demandadas, como los dispositivos desramadores y los de extracción de polvo. De esta manera, los nuevos equipos **Tersum CP Vulcano/Titanium**, cuentan ahora con el mismo concepto de Sistema Compacto genuino de la marca, es decir, dos módulos completos, uno para limpieza y otro para lavado, que podrían funcionar por separado, y que juntos, representan el mejor concepto de sistema compacto respecto de calidad de trabajo, accesibilidad, mantenimiento y seguridad, para producciones de hasta 8.000k por hora.

El Módulo de Limpieza se integra en la parte superior y recibe la aceituna y residuos directamente sobre una bandeja vibratoria de entrada, con un exclusivo diseño que facilita el trabajo del ciclón de aire, expulsando prácticamente el 100% de las hojas y ramas que entran en el equipo. Las aceitunas sin hojas ni ramas, caen sobre una pequeña cinta transportadora que las coloca directamente sobre el tolvín de entrada a la lavadora.

El Módulo de Lavado, con el mismo diseño y componentes que los equipos para grandes producciones, responde a las mismas exigencias que éstos, con un trabajo igual de impecable. Dispone de un depósito de agua diseñado para facilitar la decantación de los lodos, al que podemos instalar, opcionalmente, un sinfín para la extracción de los mismos, facilitando las tareas de ma **Tersum CP Vulcano/Titanium**, ntenimiento.

Todo el sistema está dotado de compuertas y protecciones móviles y/o desmontables que facilitan y hacen seguro su uso y mantenimiento.

Esquemas técnicos

Tersum CP Vulcano/Titanium

Descripción técnica

Dimensiones

Dimensiones de fabricación estándar:
Ancho: 2,20m; Alto: 4,07m; Largo: 4,80m.
Estas dimensiones pueden variar según exigencias de instalación, accesorios instalados, etc.

Rendimiento

Este equipo está diseñado para trabajar con rendimientos* máximos de **hasta 8.000 k** de aceituna por hora.

*El rendimiento puede aumentar o disminuir en función de la cantidad y tipo de residuo. También influyen factores relacionados con la instalación, los diferentes dispositivos que acompañan a la limpiadora en un patio de almazara, así como la continuidad en tiempo y volumen de entrada de producto y residuo.

Fabricación

El Sistema Compacto **Tersum CP Vulcano** se fabrica en acero al carbono con aplicación de esmalte sintético de alta calidad, previa imprimación para mayor resistencia y durabilidad.
El Sistema Compacto **Tersum CP Titanium** se fabrica igual que el modelo Vulcano, excepto las partes que están en contacto con la aceituna, que se fabrican en acero inoxidable AISI 304.

Potencia

La potencia total del equipo es de **11,26 cv.**
Esta potencia puede sufrir variaciones según la instalación u opciones instaladas con la máquina.

Capacidad depósito de agua

1.700 litros

Información básica entrada / salidas

(Aceituna y residuos)

A	Entrada aceituna con residuos
B	Salida de hoja
D	Salida de piedras
F	Salida de palos
G	Desagüe y salida de lodos
H	Salida de aceituna lavada

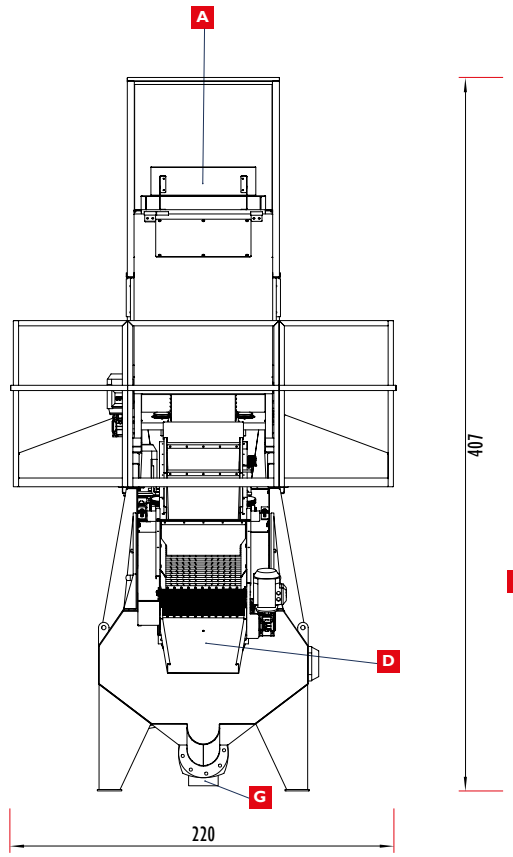

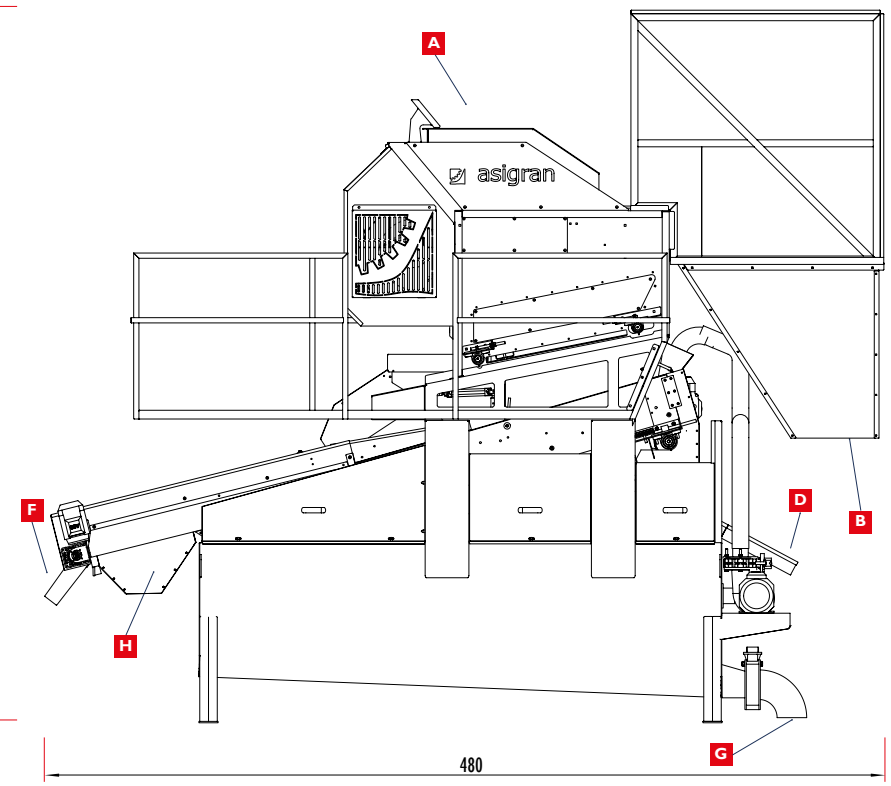

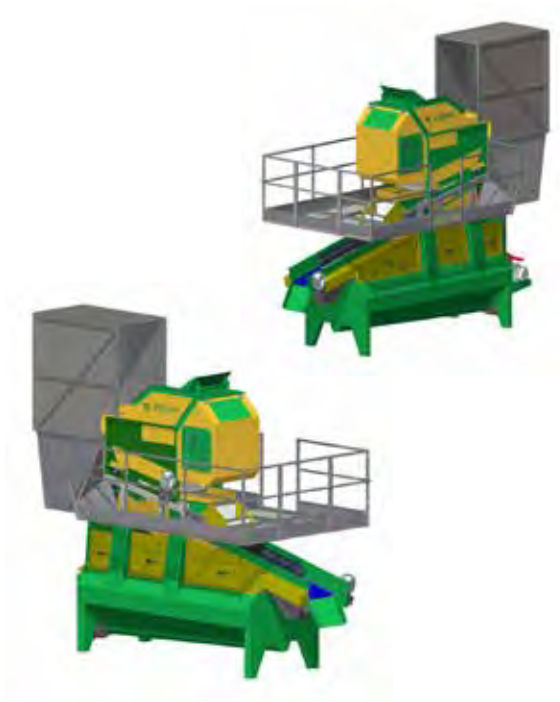

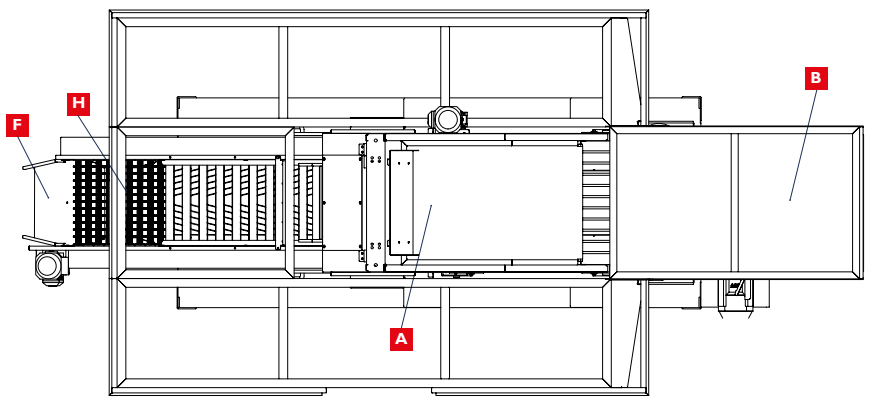

Lavadora de Aceituna

Tersum LV Millennium

Lavado de aceituna de calidad para las pequeñas producciones.

Sistemas de Lavado para las pequeñas producciones más exigentes

Los Sistemas para Lavado de Aceituna, **Tersum LV Millennium** están diseñados para conseguir óptimos resultados en producciones de entre una y ocho toneladas por hora.

Las lavadoras de aceituna **Tersum LV Millennium**, combinan un excelente lavado de aceituna, con uno de los dispositivos más efectivos para extracción de piedra y lodos, prácticamente 100% efectivo, e incorporan de serie un despalillador de última generación, un depósito de agua diseñado para facilitar la decantación de lodos y un sinfín en el fondo de éste para facilitar la extracción de los mismos. Todos estos dispositivos, incluido el propio sistema de lavado, son diseños originales patentados por Asigran y clasificados como innovaciones, al igual que el resto de equipos que fabrica.

La lavadora **Tersum LV Millennium**, según las necesidades de la instalación, puede incorporar opcionalmente, pequeñas cintas para el transporte de la aceituna lavada, así como para retirar de forma continua los diferentes residuos.

El depósito de agua tiene capacidad más que suficiente para el rendimiento que se le exige, y está diseñado para facilitar la decantación de lodos y favorecer la extracción de los mismos .

Todo el sistema está dotado de compuertas y protecciones móviles y/o desmontables que facilitan y hacen seguro su uso y mantenimiento.

Esquemas técnicos

Tersum LV Millennium Básica

Descripción técnica

Dimensiones

Dimensiones de fabricación estándar:
Ancho: 1,26m, Alto: 2,27m, Largo: 4,35m.
Estas dimensiones pueden variar según exigencias de instalación, accesorios instalados, etc.

Rendimiento

Este equipo está diseñado para trabajar con rendimientos* máximos de **hasta 8.000 k** de aceituna por hora.

*El rendimiento puede aumentar o disminuir en función de la cantidad y tipo de residuo. También influyen factores relacionados con la instalación, los diferentes dispositivos que acompañan a la limpiadora en un patio de almazara, así como la continuidad en tiempo y volumen de entrada de producto y residuo.

Fabricación

La lavadora de aceituna **Tersum LV Millennium Básica** se fabrica en acero inoxidable AISI 304.

Potencia

La potencia total del equipo es de **7 cv.**
Esta potencia puede sufrir variaciones según la instalación u opciones instaladas con la máquina.

Capacidad depósito de agua

1.700 litros

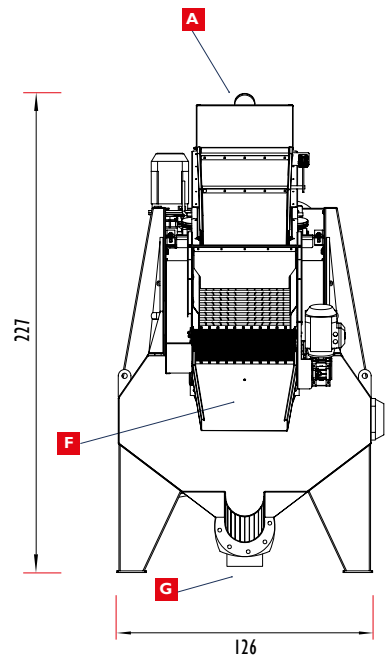

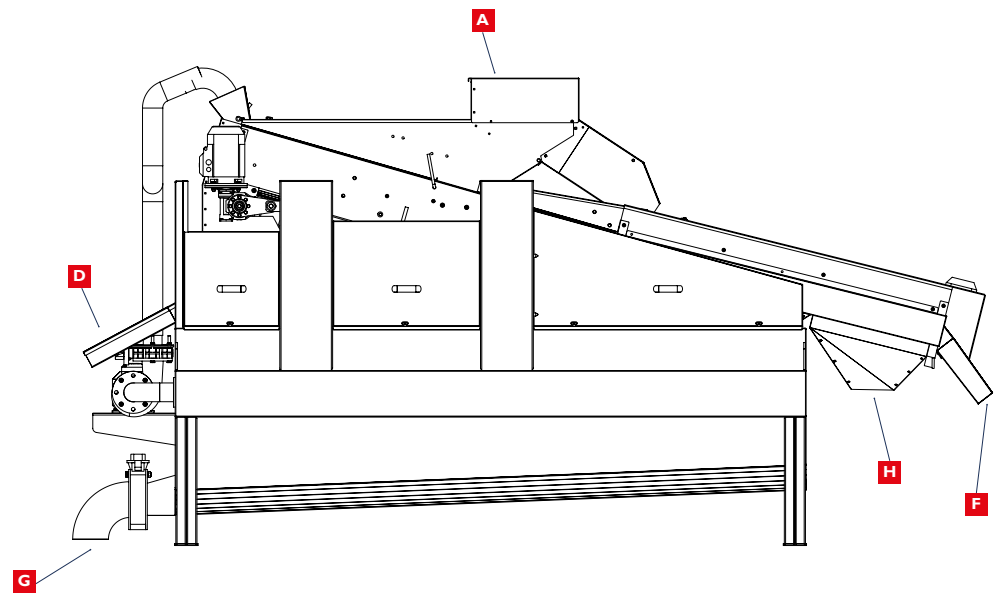

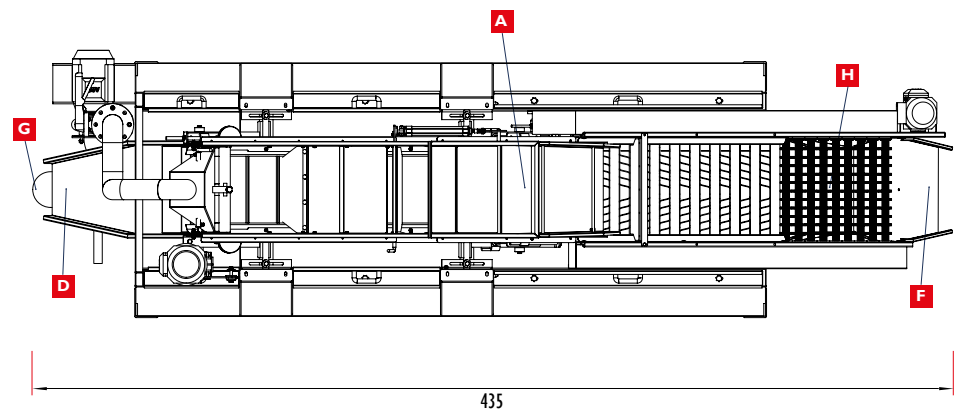

Información básica entrada / salidas

(Aceituna y residuos)

A	Entrada de aceituna con residuos
D	Salida de piedras
F	Salida de palos
G	Desagüe y salida de lodos
H	Salida de aceituna lavada

Lavadora de Aceituna

Tersum LV Millennium Básica

Lavado de aceituna de calidad para las producciones más pequeñas.

Sistemas de Lavado con opciones básicas en la salida de la aceituna.

Los Sistemas para Lavado de Aceituna, **Tersum LV Millennium Básicos**, están diseñados para conseguir óptimos resultados en producciones de entre una y cuatro toneladas por hora.

Se trata de un equipo de lavado pequeño, que incorpora el mismo dispositivo de lavado de nuestros equipos para grandes producciones, capaz de realizar un perfecto lavado mientras extrae los residuos sólidos pesados como tierra, piedras, etc.

En la salida de la aceituna, la lavadora **Tersum LV Millennium Básica** lleva instalada una bandeja/criba vibratoria de varillas longitudinales para facilitar el escurrido, por donde el equipo desaloja el agua hacia el depósito, y la aceituna sale lavada hacia el siguiente proceso.

Opcionalmente, el equipo puede llevar instalado un bypass manual o automático, que permite elegir entre lavar y no lavar si no se considera necesario.

El depósito de agua tiene capacidad más que suficiente para el rendimiento que se le exige, y está diseñado para facilitar la decantación de lodos y favorecer la extracción de los mismos .

Todo el sistema está dotado de compuertas y protecciones móviles y/o desmontables que facilitan y hacen seguro su uso y mantenimiento.

Esquemas técnicos

Tersum LV Millennium Básica

Descripción técnica

Dimensiones
Dimensiones de fabricación estándar:
Ancho: 1,26m, Alto: 2,28m, Largo: 3,96m.
Estas dimensiones pueden variar según exigencias de instalación, accesorios instalados, etc.

Rendimiento
Este equipo está diseñado para trabajar con rendimientos* máximos de **hasta 4.000 k** de aceituna por hora.

*El rendimiento puede aumentar o disminuir en función de la cantidad y tipo de residuo. También influyen factores relacionados con la instalación, los diferentes dispositivos que acompañan a la limpiadora en un patio de almazara, así como la continuidad en tiempo y volumen de entrada de producto y residuo.

Fabricación
La lavadora de aceituna **Tersum LV Millennium Básica** se fabrica en acero inoxidable AISI 304.

Potencia
La potencia total del equipo es de **6,5 cv.**
Esta potencia puede sufrir variaciones según la instalación u opciones instaladas con la máquina.

Capacidad depósito de agua
1.700 litros

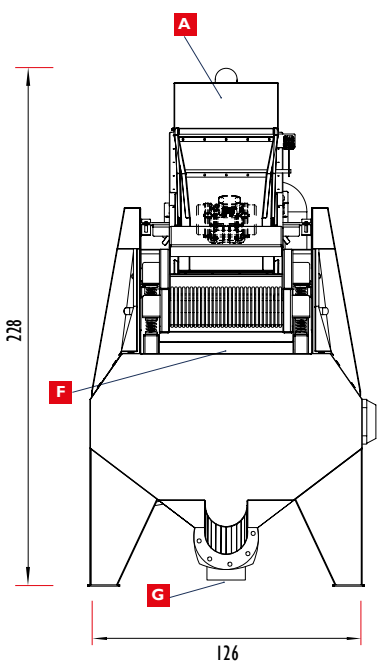

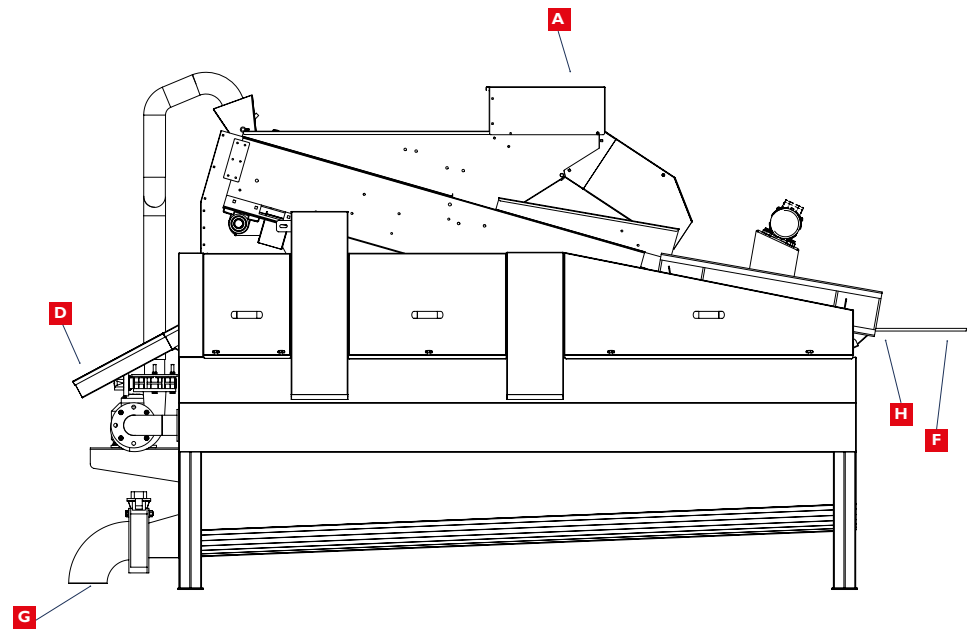

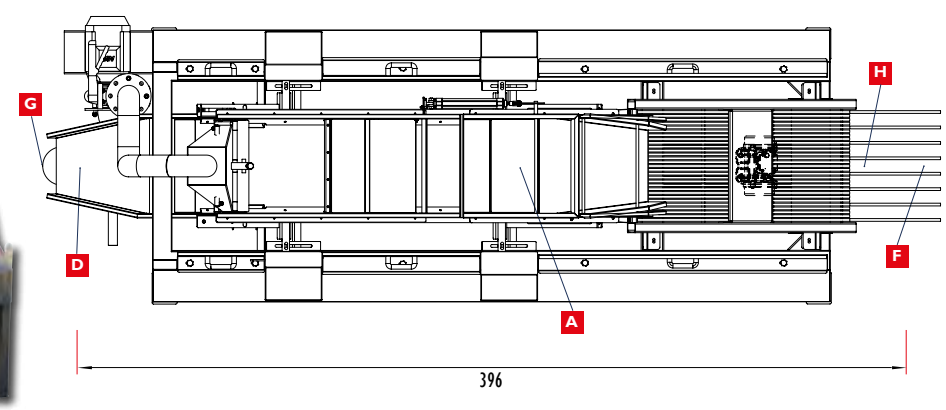

Información básica entrada / salidas
(Aceituna y residuos)

A	Entrada de aceituna con residuos
D	Salida de piedras
F	Salida de palos
G	Desagüe y salida de lodos
H	Salida de aceituna lavada

Compact System
Cleaning / Washing olive
Tersum CP Millennium

Tersum CP Millennium models
The viable option for small productions.
Small solution to make a big work.

Olives Cleaning and Washing for small productions.

The Olive Cleaning and washing compact systems Tersum CP Millennium represent the response of Asigran to a very specific demand: a reliable solution for small productions between 2 tons per hour and 8 tons per hour, with the same quality of its genuine work equipment for large productions.

These are machines with the same technology of cleaning and washing olives genuine of the brand, specially adapted to small productions looking for the highest quality in their olive oils.

To design a compact system for this production is not as simple as to manufacture it smaller. Therefore, the CP Tersum Millennium, in respect of equipment with higher production , represents a challenge to design and manufacture, including substantial changes that make it particularly compact.

The cleaning device integrated on the top, receives the olives and waste through a small hopper, and it goes directly to a vibrating tray. This is a vibrating tray specially designed to facilitate the work of air cyclone, which expels almost 100% of the leaves and branches.

The washing device, with the same design and components like the biggest production Asigran equipment, makes the same job with the small productions flawlessly. It has a water tank designed to facilitate the settling of the sludge, where it can be installed optionally, a screw conveyor to make easier the extraction thereof.

The base of the washing device is a conveyor belt completely flooded with water rotating in the opposite direction to the flow of this, making an excellent olive washing while it go removing any heavy solid residue that may remain.
The last part of the washing system is an exclusive sieve of rollers to remove the water in the olives and to remove sticks and similar residues.

The machine is equipped with gates and mobile or removable protections for easy and safe use and maintenance.

Technical information and drawings

Tersum CP Millennium

Technical description

Dimensions
Standard manufacturing dimensions:
Width: 2.35M; Height: 3.50 m; Length: 4,65m.
These dimensions may vary by installation requirements, installed accessories, etc.

Performance
This equipment is designed to work with maximum performance of up to 8,000 k of olives per hour.
* Performance may increase or decrease depending on the amount and type of waste. Also influencing factors related with the installation, the different devices accompanying to the cleaning and washing machines in the olives process plant, and the continuity in time and input volume and waste material.

Manufacturing
The CP Tersum Millennium equipment is manufactured in AISI 304 stainless steel.

Power
The total power of the equipment is 11.05 cv.
This power is subject to variations depending on the installation or options installed on the machine.

Water tank capacity
1700 liters

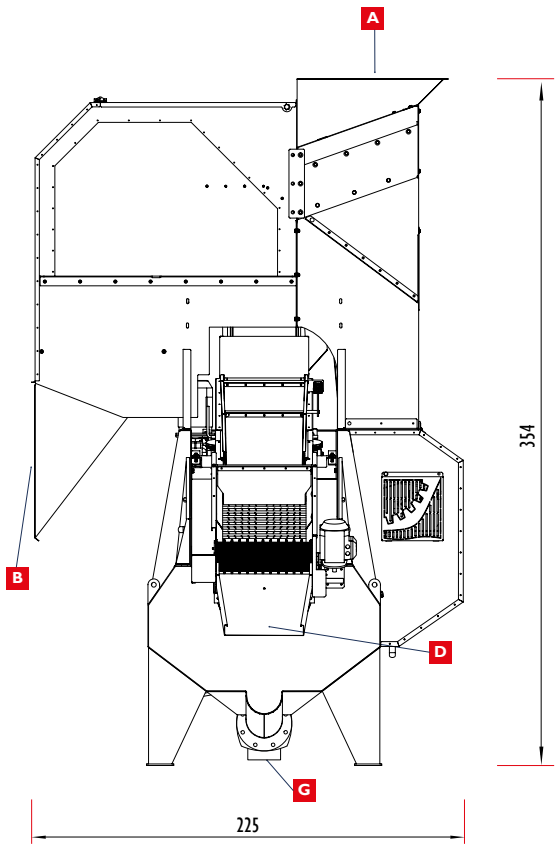

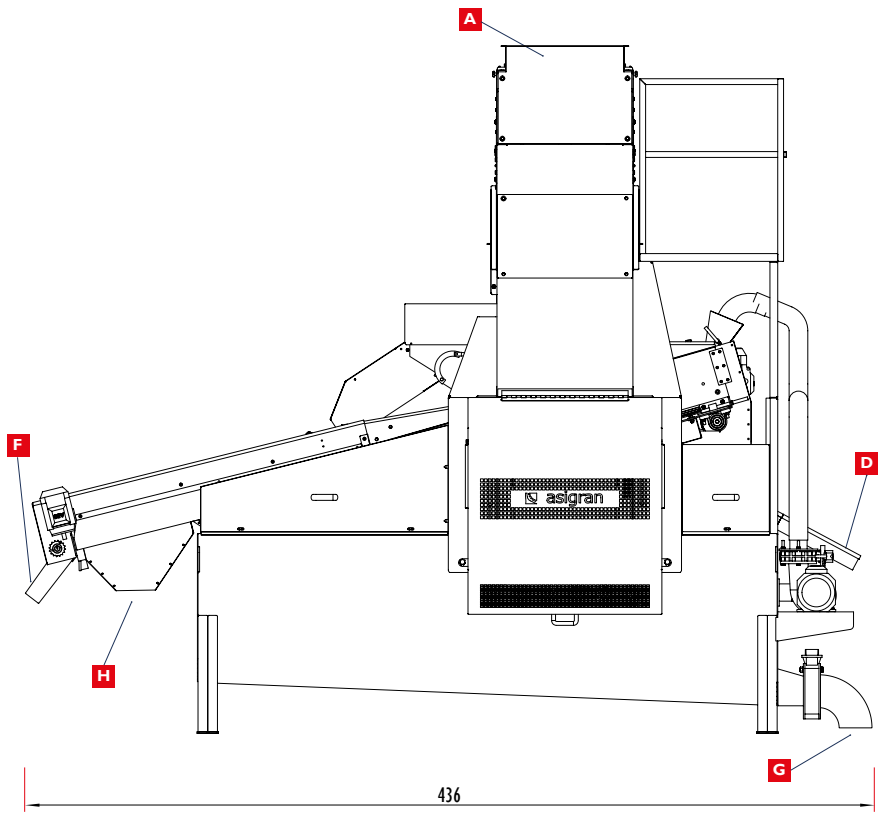

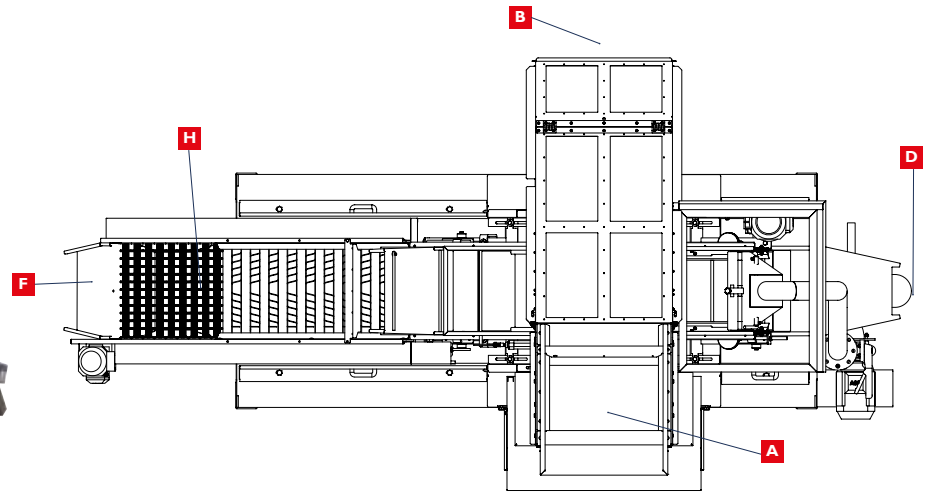

Basic information
(Entry/Exit of olives and waste)

A	Olives and Waste entry
B	Exit of leaves and small branches
C	Exit of sand (optional)
D	Exit of stone, heavy waste
F	Exit of sticks
G	Drainpipe and exit of dirt water
H	Exit of washed olive

Système Compact
Nettoyage et lavage d'olives
Tersum CP Millennium

Modèles Tersum CP Millennium
L'option fiable pour les petites productions.
Voyez grand sans renoncer à rien.

Systèmes compacts de nettoyage et de lavage d'olives pour les petites productions.

Les systèmes compacts de nettoyage et de lavage d'olives Tersum CP Millennium représentent la réponse d'Asigran à une demande très concrète : celle d'une solution fiable pour les petites productions allant jusqu'à 8 tonnes par heure, qui offre la même qualité de travail que les équipements destinés aux grandes productions.

Ces machines bénéficient de la même technologie de nettoyage et de lavage d'olives que les produits stars de la marque, mais elles ont été spécialement adaptées aux petites productions qui recherchent une qualité optimale pour leurs huiles.

Pour créer un système compact pour ces productions, il ne suffit pas simplement d'en réduire les dimensions.
C'est pourquoi Tersum CP Millennium représente un véritable défi de design et de fabrication par rapport aux équipements destinés aux plus grandes productions. Il présente des transformations substantielles qui le rendent particulièrement compact.

Le module de nettoyage intégré à la partie supérieure reçoit les olives et les résidus par le biais d'une trémie qui les dispose sur la partie supérieure du plateau d'entrée vibrant, simplifiant ainsi son travail.
Il s'agit d'un plateau vibrant spécialement conçu pour faciliter le travail du cyclone d'air. Il expulse presque 100 % des feuilles et des branches qui entrent dans la machine.
Le module de lavage, qui bénéficie du même design et des mêmes composants que les équipements destinés aux grandes productions, répond aux mêmes exigences que ceux-ci en fournissant un travail tout aussi impeccable.
Il dispose d'un réservoir d'eau imaginé pour faciliter la décantation des eaux sales et il est possible d'y incorporer, si on le souhaite, une vis d'Archimède pour extraire ces dernières.

Tout le système est doté de vannes et de protections amovibles et/ou démontables qui facilitent et sécurisent son usage et son entretien.

Schémas techniques

Tersum CP Millennium

Description technique

Dimensions

Dimensions de fabrication standard:
Largeur: 2,35 m; Hauteur: 3,54 m; Longueur: 4,44 m.
Ces dimensions peuvent varier selon les exigences d'installation, les accessoires installés, etc.

Rendement

Cet équipement est conçu pour travailler avec des rendements* maximaux allant **jusqu'à 8 000 kg d'olives par heure.**

*Le rendement peut augmenter ou diminuer en fonction de la qualité et du type de résidus.
Des facteurs relatifs à l'installation, aux différents dispositifs qui accompagnent la nettoyeuse dans la cour d'un moulin à huile, ainsi que la continuité dans le temps et le volume d'entrée du produit et des résidus entrent également en jeu.

Fabrication

EL'équipement **Tersum CP Millennium** est fabriqué en acier inoxydable AISI 304.

Puissance

La puissance totale de l'équipement est de **11,26 cv.**
Cette puissance peut subir des variations selon l'installation ou les options installées avec la machine.

Capacité du réservoir d'eau

1.700 litres

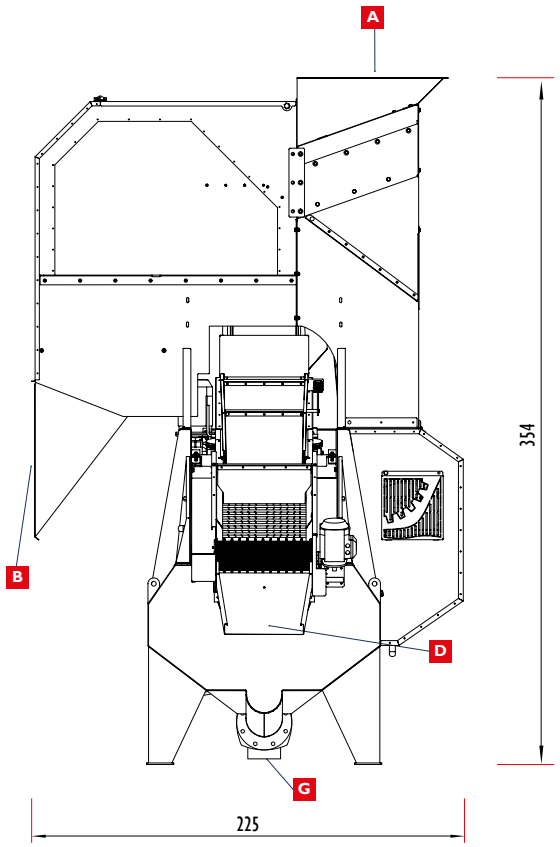

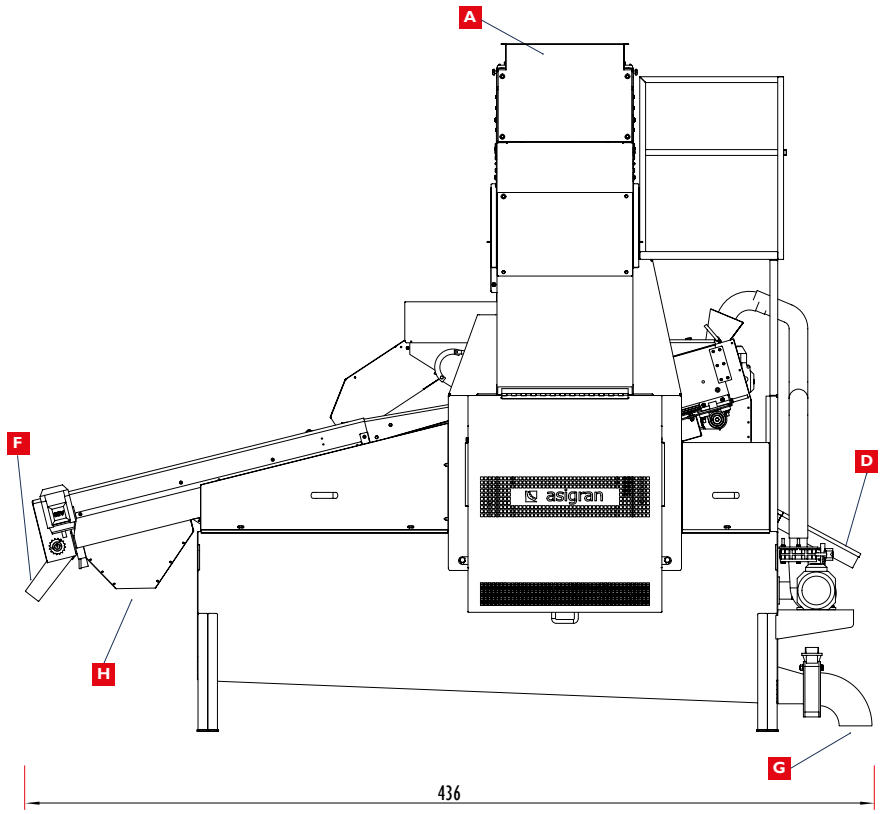

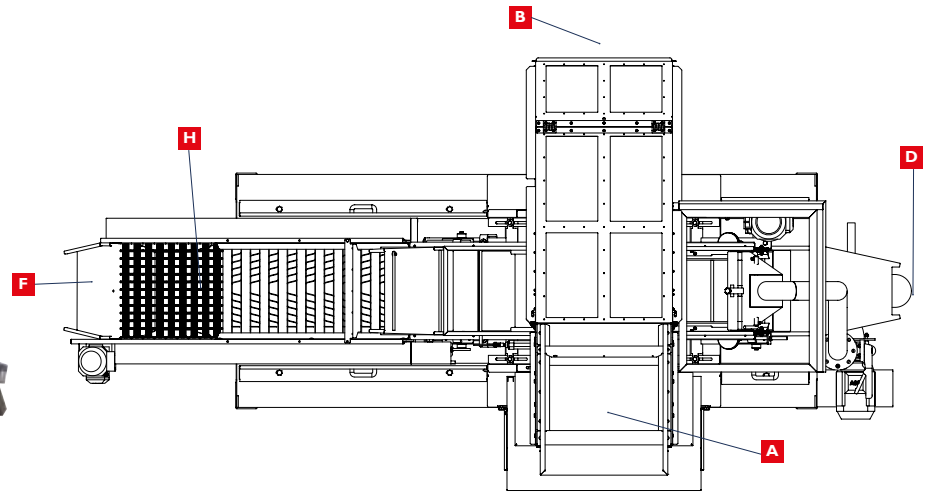

Information basique d'entrée et de sortie

(Olives et résidus)

A	Entrée d'olives avec résidus
B	Sortie de feuilles
D	Sortie de pierres
F	Sortie de bâtons
G	Sortie d'eaux sales
H	Sortie d'olives lavées

Sistema Compacto Limpieza/Lavado de aceituna

Aqua CP Millennium

Limpieza y lavado de calidad para las producciones más pequeñas.

Sistemas Compactos de Limpieza y Lavado de Aceituna para pequeñas producciones.

Los Sistemas Compactos de Limpieza y Lavado de Aceituna Aqua CP Millennium están diseñados para conseguir óptimos resultados en producciones de entre dos y cuatro toneladas por hora, trabajando con aceitunas procedentes del árbol, preferentemente.

Diseñar un Sistema Compacto para esas producciones no es tan simple como reducir las dimensiones de nuestros equipos más grandes. Por ello el Aqua CP Millennium, respecto de los equipos de mayor producción, representa todo un reto de diseño y fabricación, incluyendo cambios sustanciales que le hacen especialmente compacto.

El Módulo de Limpieza, integrado en la parte superior, recibe la aceituna y residuos mediante un tolvín, que la dispone en la parte superior de la bandeja vibratoria de entrada, favoreciendo el trabajo de la misma. Se trata de una bandeja vibratoria diseñada especialmente para facilitar el trabajo del ciclón de aire, que expulsa prácticamente el 100% de las hojas y ramas que entran en el equipo.

Por su parte, el módulo de lavado, a diferencia de los equipos Tersum CP, que incorporan el sistema de lavado y extracción de piedra genuino de la marca, los modelos Aqua CP, realizan un trabajo más simple y rápido, que si bien es muy efectivo, también es muy diferente, ya que la extracción de piedras y residuos sólidos pesados se lleva a cabo mediante un sinfín instalado en el fondo del dispositivo de lavado, donde estos se depositan por gravedad, y el sinfín los va extrayendo continuamente hacia la parte trasera de la máquina. Por ello este equipo es ideal para producciones donde se trabaja mayoritariamente con aceituna del árbol.

Todo el sistema está dotado de compuertas y protecciones móviles y/o desmontables que facilitan y hacen seguro su uso y mantenimiento.

Esquemas técnicos

Aqua CP Millennium

Descripción técnica

Dimensiones
Dimensiones de fabricación estándar:
Ancho: 2,24m; Alto: 3,00m; Largo: 3,92m.
Estas dimensiones pueden variar según exigencias de instalación, accesorios instalados, etc.

Rendimiento
Este equipo está diseñado para trabajar con rendimientos* máximos de **hasta 4.000 k** de aceituna por hora.

*El rendimiento puede aumentar o disminuir en función de la cantidad y tipo de residuo. También influyen factores relacionados con la instalación, los diferentes dispositivos que acompañan a la limpiadora en un patio de almazara, así como la continuidad en tiempo y volumen de entrada de producto y residuo.

Fabricación
El equipo **Aqua CP Millennium** se fabrica en acero inoxidable AISI 304.

Potencia
La potencia total del equipo es de **10,63 cv.**
Esta potencia puede sufrir variaciones según la instalación u opciones instaladas con la máquina.

Capacidad depósito de agua
1.300 litros

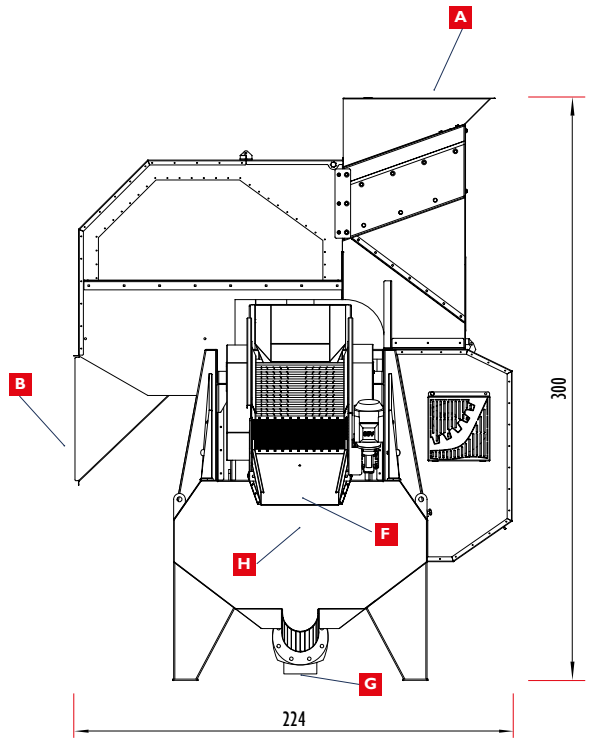

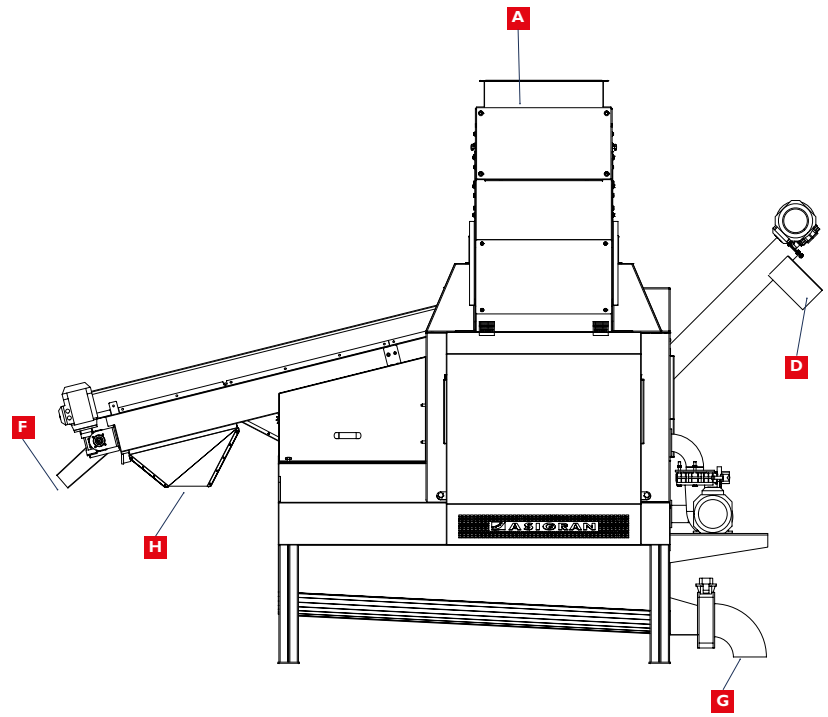

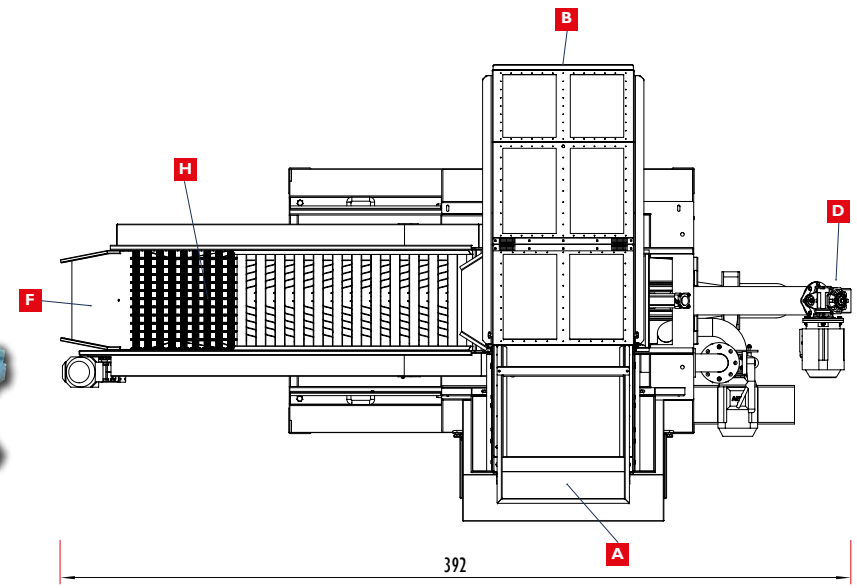

Información básica entrada / salidas
(Aceituna y residuos)

A	Entrada aceituna con residuos
B	Salida de hoja
D	Salida de piedras
F	Salida de palos
G	Desagüe y salida de lodos
H	Salida de aceituna lavada

Compact System Cleaning / Washing olive

Aqua CP Millennium

Aqua CP Millennium models

Olives cleaning and washing for the smallest productions

Sistemas Compactos de Limpieza y Lavado de Aceituna para pequeñas producciones.

The Cleaning and Washing Compact Systems Aqua CP Millennium are designed to get optimal results in productions between two and four tons per hour, working with olives from the tree, preferably.

To design a compact system for this production is not as simple as to manufacture it smaller. Therefore, the CP Aqua Millennium, in respect of equipment with higher production, represents a challenge to design and manufacturing, including substantial changes that make it particularly compact.

The cleaning device integrated on the top, receives the olives and waste through a small hopper to put everything in the best place on a vibrating tray. This is a specially designed vibrating tray to facilitate the work of air cyclone, which expels almost 100% of the leaves and branches.

About washing device of the Aqua CP machine, very difference than washing device of Tersum CP, which incorporate genuine washing and the stone extraction system of the Asigran brand. Aqua CP models make a simpler and fast work, that although it is very effective, it is also very different, because the extraction of stones and heavy solid waste is carried out by a screw conveyor installed under the washing device, where these fall by gravity, and this conveyor is taking out this stones and solid waste to the machine back. For all this the Aqua equipments are ideal for productions where the olives come directly from the tree.

The machine is equipped with gates and mobile or removable protections for easy and safe use and maintenance.

Technical information and drawings

Aqua CP Millennium

Technical description

Dimensions

Standard manufacturing dimensions:
Width: 2,24M; Height: 3,00 m; Length: 3,92m.
These dimensions may vary by installation requirements, installed accessories, etc.

Performance

This equipment is designed to work with maximum performance of **up to 4,000 k** of olives per hour.

* Performance may increase or decrease depending on the amount and type of waste. Also influencing factors related with the installation, the different devices accompanying to the cleaning and washing machines in the olives process plant, and the continuity in time and input volume and waste material.

Manufacturing

The CP Aqua Millennium equipment is manufactured in AISI 304 stainless steel.

Power

The total power of the equipment is **10.63 cv**.
This power is subject to variations depending on the installation or options installed on the machine.

Water tank capacity
1300 liters

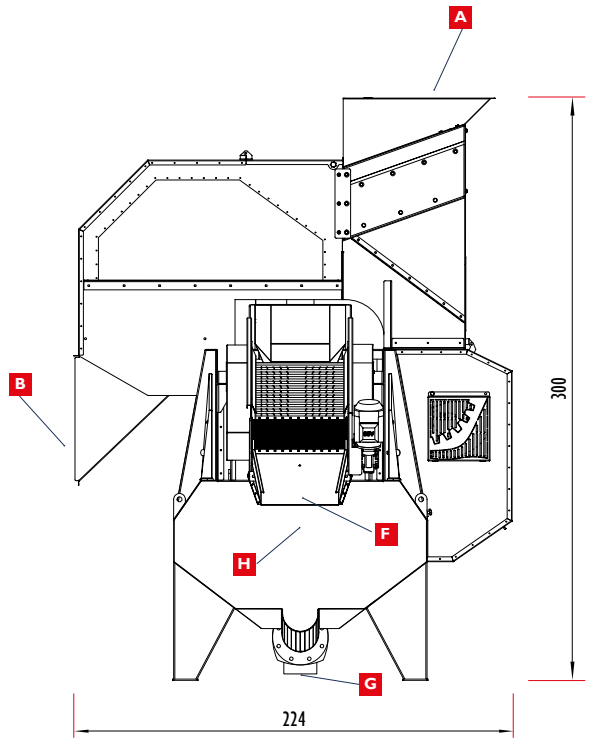

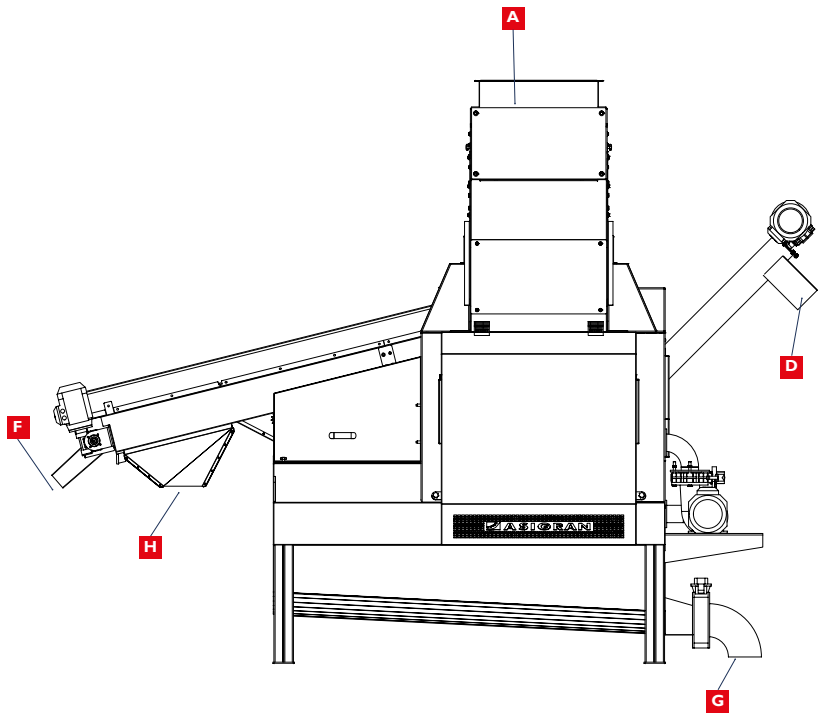

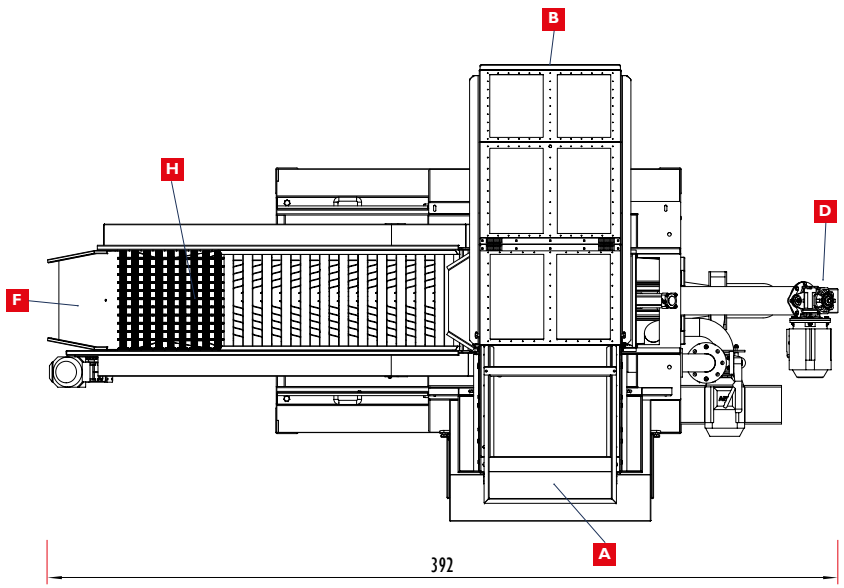

Basic information
(Entry/Exit of olives and waste)

A	Olives and Waste entry
B	Exit of leaves and small branches
D	Exit of stone, heavy waste
F	Exit of sticks
G	Drainpipe and exit of dirt water
H	Exit of washed olive

Système Compact
Nettoyage et lavage d'olives
Aqua CP Millennium

Modèles Aqua CP Millennium
Un nettoyage et un lavage de qualité pour les productions les plus petites.

Systèmes compacts de nettoyage et de lavage d'olives pour les petites productions.

Les systèmes compacts de nettoyage et de lavage d'olives Aqua CP Millennium sont conçus pour obtenir des résultats optimaux dans les productions de deux à quatre tonnes par heure, travaillant préférablement sur des olives cueillies sur l'arbre.

Pour créer un système compact pour ces productions, il ne suffit pas simplement de réduire les dimensions de nos plus grands appareils.
C'est pourquoi Aqua CP Millennium représente un véritable défi de design et de fabrication par rapport aux équipements destinés aux plus grandes productions. Il présente des transformations substantielles qui le rendent particulièrement compact.

Le module de nettoyage intégré à la partie supérieure reçoit les olives et les résidus par le biais d'une trémie qui les dispose sur la partie supérieure du plateau d'entrée vibrant, facilitant ainsi son travail.

Il s'agit d'un plateau vibrant spécialement conçu pour faciliter le travail du cyclone à air. Il expulse presque 100 % des feuilles et des branches qui entrent dans la machine.

Contrairement aux équipements Tersum CP qui disposent de l'authentique système de lavage et d'extraction de pierres de la marque, les modules de lavage Aqua CP effectuent un travail plus simple et plus rapide qui, bien que très efficace, est aussi très différent. En effet, l'extraction de pierres et de résidus lourds et solides se fait grâce à une vis d'Archimède installée au fond du dispositif de lavage, où ils se déposent grâce au phénomène de gravité. La vis les extrait alors continuellement vers la partie arrière de la machine.
C'est pourquoi cet équipement est idéal pour les productions travaillant principalement avec des olives cueillies sur l'arbre.

Tout le système est doté de vannes et de protections amovibles et/ou démontables qui facilitent et sécurisent son usage et son entretien.

Schémas techniques

Aqua CP Millennium

Description technique

Dimensions

Dimensions de fabrication standard:
Largeur: 2,24 m; Hauteur: 3,00 m; Longueur: 3,92 m.
Ces dimensions peuvent varier selon les exigences d'installation, les accessoires installés, etc.

Rendement

Cet équipement est conçu pour travailler avec des rendements* maximaux allant **jusqu'à 4 000 kg d'olives par heure.**

*Le rendement peut augmenter ou diminuer en fonction de la qualité et du type de résidus. Des facteurs relatifs à l'installation, aux différents dispositifs qui accompagnent la nettoyeuse dans la cour d'un moulin à huile, ainsi que la continuité dans le temps et le volume d'entrée du produit et des résidus entrent également en jeu.

Fabrication

EL'équipement **Aqua CP Millennium** est fabriqué en acier inoxydable AISI 304.

Puissance

La puissance totale de l'équipement est de **10,63 cv.**
Cette puissance peut subir des variations selon l'installation ou les options installées avec la machine.

Capacité du réservoir d'eau

1.300 litres

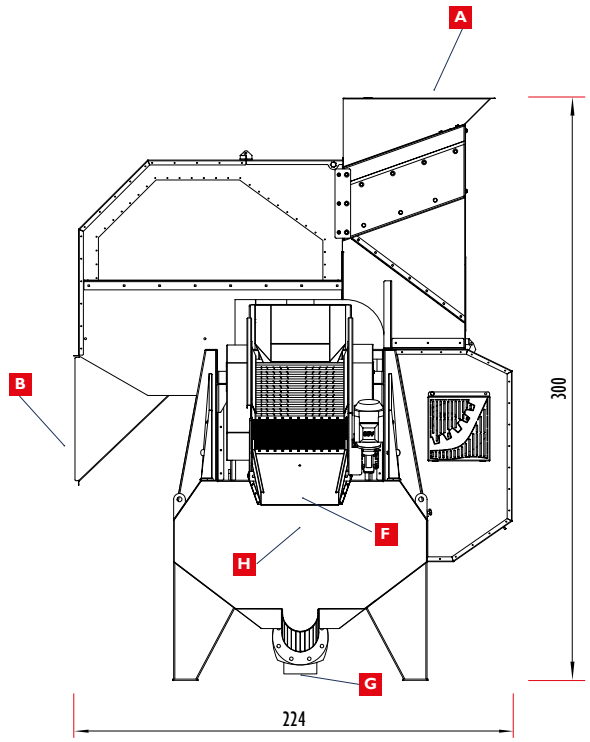

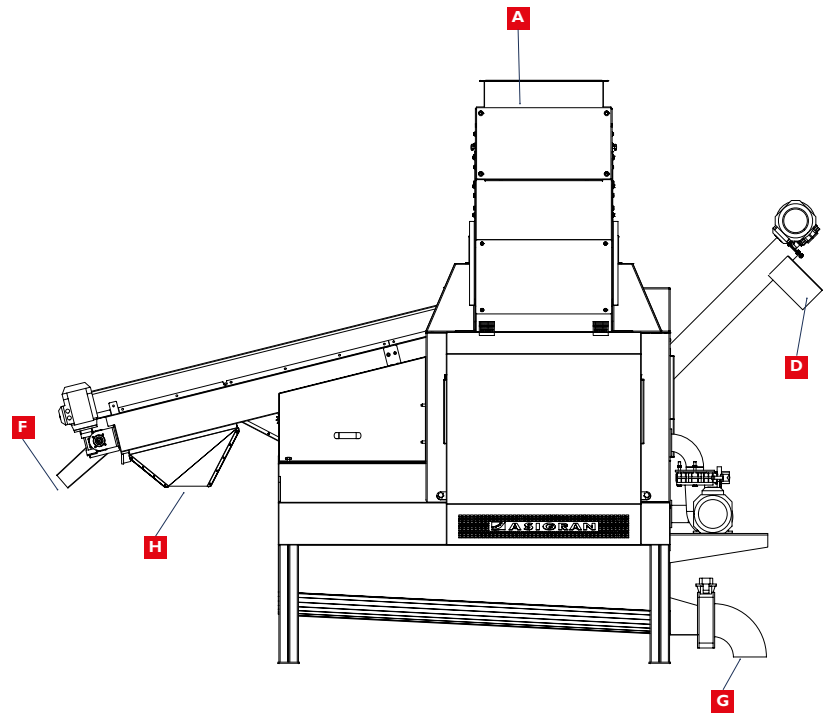

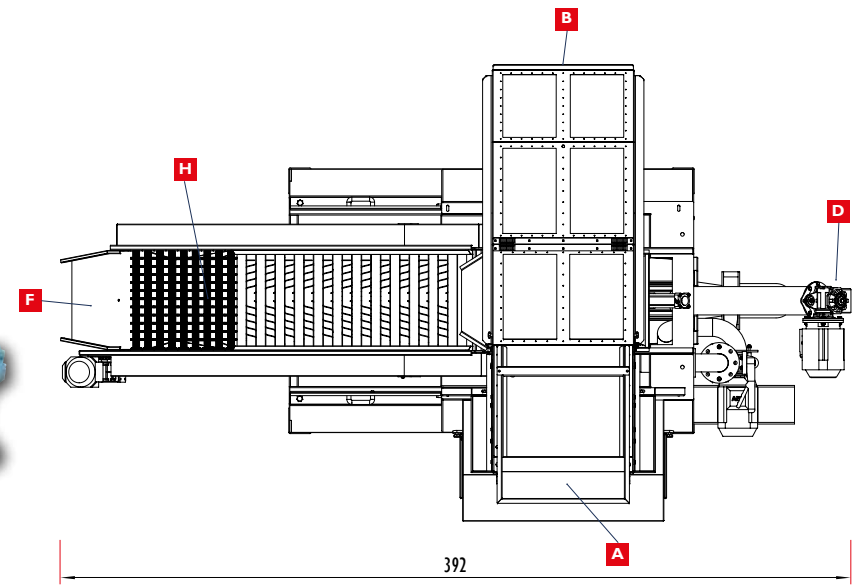

Information basique d'entrée et de sortie

(Olives et résidus)

A	Entrée d'olives avec résidus
B	Sortie de feuilles
D	Sortie de pierres
F	Sortie de bâtons
G	Sortie d'eaux sales
H	Sortie d'olives lavées

Sistema Compacto
Limpieza/Lavado de aceituna
Aqua CP Vulcano / Titanium

La opción fiable para pequeñas producciones.
Trabaje a lo grande sin renunciar a nada.

Sistemas Compactos de Limpieza y Lavado de Aceituna para pequeñas producciones.

Los Sistemas Compactos de Limpieza y Lavado de Aceituna Aqua CP Vulcano / Titanium están diseñados para conseguir óptimos resultados en producciones de entre dos y cuatro toneladas por hora, trabajando con aceitunas procedentes del árbol, preferentemente.

Diseñar un Sistema Compacto para esas producciones no es tan simple como reducir las dimensiones de nuestros equipos más grandes. Por ello el Aqua CP Vulcano / Titanium, respecto de los equipos de mayor producción, representa todo un reto de diseño y fabricación, incluyendo cambios sustanciales que le hacen especialmente compacto.

El Módulo de Limpieza, integrado en la parte superior, recibe la aceituna y residuos mediante un tolvín, que la dispone en la parte superior de la bandeja vibratoria de entrada, favoreciendo el trabajo de la misma. Se trata de una bandeja vibratoria diseñada especialmente para facilitar el trabajo del ciclón de aire, que expulsa prácticamente el 100% de las hojas y ramas que entran en el equipo.

Por su parte, el módulo de lavado, a diferencia de los equipos Tersum CP, que incorporan el sistema de lavado y extracción de piedra genuino de la marca, los modelos Aqua CP, realizan un trabajo más simple y rápido, que si bien es muy efectivo, también es muy diferente, ya que la extracción de piedras y residuos sólidos pesados se lleva a cabo mediante un sinfín instalado en el fondo del dispositivo de lavado, donde estos se depositan por gravedad, y el sinfín los va extrayendo continuamente hacia la parte trasera de la máquina. Por ello este equipo es ideal para producciones donde se trabaja mayoritariamente con aceituna del árbol.

Todo el sistema está dotado de compuertas y protecciones móviles y/o desmontables que facilitan y hacen seguro su uso y mantenimiento.

Esquemas técnicos

Aqua CP Vulcano/Titanium

Descripción técnica

Dimensiones

Dimensiones de fabricación estándar:
Ancho: 2,24m; Alto: 3,00m; Largo: 3,92m.
Estas dimensiones pueden variar según exigencias de instalación, accesorios instalados, etc.

Rendimiento

Este equipo está diseñado para trabajar con rendimientos* máximos de **hasta 4.000 k** de aceituna por hora.
*El rendimiento puede aumentar o disminuir en función de la cantidad y tipo de residuo. También influyen factores relacionados con la instalación, los diferentes dispositivos que acompañan a la limpiadora en un patio de almazara, así como la continuidad en tiempo y volumen de entrada de producto y residuo.

Fabricación

El Sistema Compacto **Aqua CP Vulcano** se fabrica en acero al carbono con aplicación de esmalte sintético de alta calidad, previa imprimación para mayor resistencia y durabilidad.
El Sistema Compacto **Aqua CP Titanium** se fabrica igual que el modelo Vulcano, excepto las partes que están en contacto con la aceituna, que se fabrican en acero inoxidable AISI 304.

Potencia

La potencia total del equipo es de **10,63 cv.**
Esta potencia puede sufrir variaciones según la instalación u opciones instaladas con la máquina.

Capacidad depósito de agua

1.300 litros

Información básica entrada / salidas

(Aceituna y residuos)

A	Entrada aceituna con residuos
B	Salida de hoja
D	Salida de piedras
F	Salida de palos
G	Desagüe y salida de lodos
H	Salida de aceituna lavada

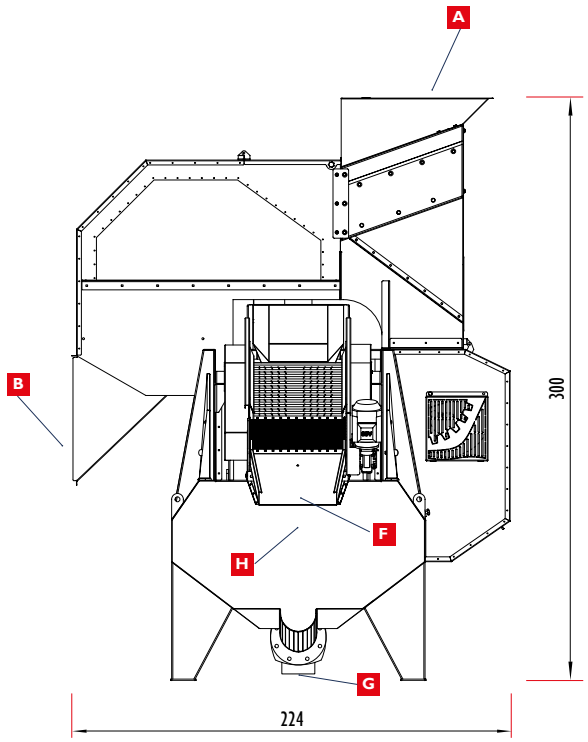

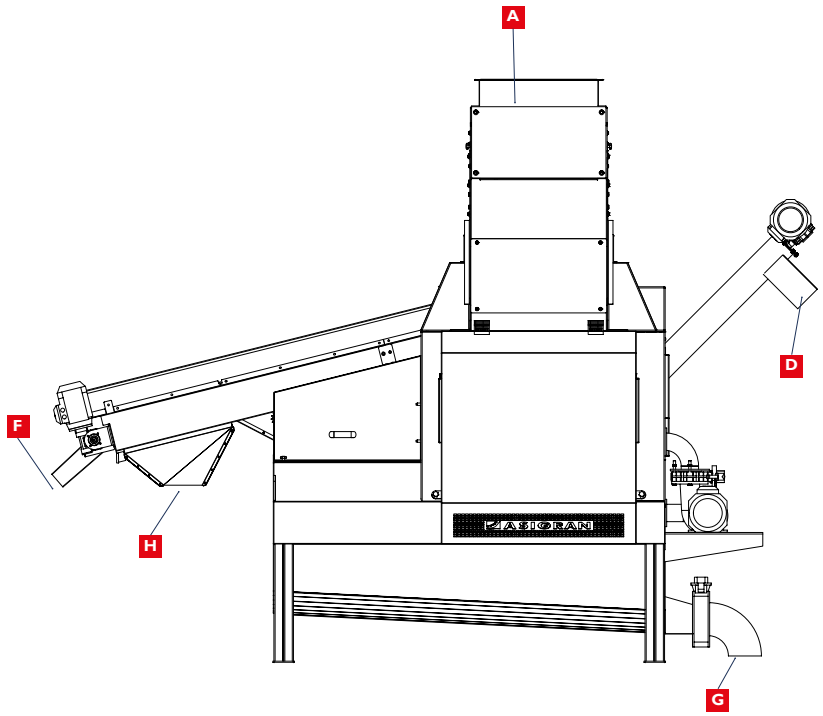

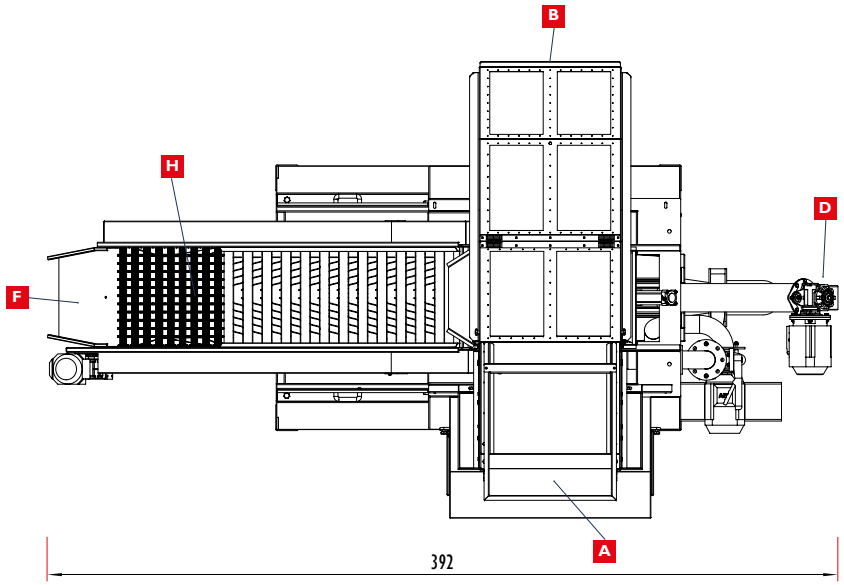

Lavadora de Aceituna

Aqua LV Millennium

Lavado de aceituna de calidad para las producciones más pequeñas.

Sistemas de Lavado de Aceituna para pequeñas producciones.

Los Sistemas para Lavado de Aceituna Aqua LV Millennium están diseñados para conseguir óptimos resultados en producciones de entre dos y cuatro toneladas por hora.

Se trata de un equipo de lavado pequeño, especialmente indicado para explotaciones donde mayoritariamente se trabaje con aceituna recolectada del árbol, con un porcentaje bajo de residuos sólidos como tierra, piedras, etc.

Los modelos Aqua LV Millennium realizan un trabajo algo más simple y rápido que los equipos Tersum LV, que incorporan el sistema de lavado genuino de la marca. Si bien, la Aqua LV es igualmente efectiva, también es muy diferente, ya que la extracción de piedras y residuos sólidos pesados se lleva a cabo mediante un sinfín instalado en el fondo del sistema de lavado, donde estos se depositan por gravedad y dicho sinfín los va extrayendo continuamente hacia la parte trasera de la máquina.

Al final del proceso, la Aqua LV Millennium también incorpora la exclusiva criba de rodillos de Asigran para realizar un escurrido eficaz del agua procedente del lavado, y terminar de extraer el resto de palos con el dispositivo "despalillador" incorporado en la misma.

Igualmente dispone de un depósito de agua con capacidad más que suficiente para el rendimiento que se le exige, diseñado para facilitar la decantación de lodos y favorecer la extracción de los mismos.

Todo el sistema está dotado de compuertas y protecciones móviles y/o desmontables que facilitan y hacen seguro su uso y mantenimiento.

Esquemas técnicos

Aqua LV Millennium

Descripción técnica

Dimensiones
Dimensiones de fabricación estándar:
Ancho: 1,30m, Alto: 2,40m, Largo: 3,90m.
Estas dimensiones pueden variar según exigencias de instalación, accesorios instalados, etc.

Rendimiento
Este equipo está diseñado para trabajar con rendimientos* máximos de **hasta 4.000 k** de aceituna por hora.

*El rendimiento puede aumentar o disminuir en función de la cantidad y tipo de residuo. También influyen factores relacionados con la instalación, los diferentes dispositivos que acompañan a la limpiadora en un patio de almazara, así como la continuidad en tiempo y volumen de entrada de producto y residuo.

Fabricación
La lavadora de aceituna **AQUA LV Millennium** se fabrica en acero inoxidable AISI 304.

Potencia
La potencia total del equipo es de **6,5 cv.**
Esta potencia puede sufrir variaciones según la instalación u opciones instaladas con la máquina.

Capacidad depósito de agua
1.700 litros

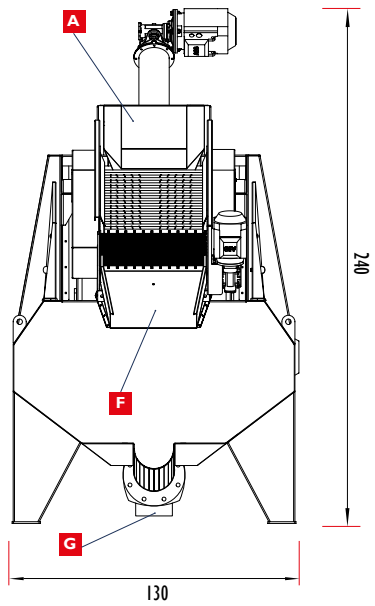

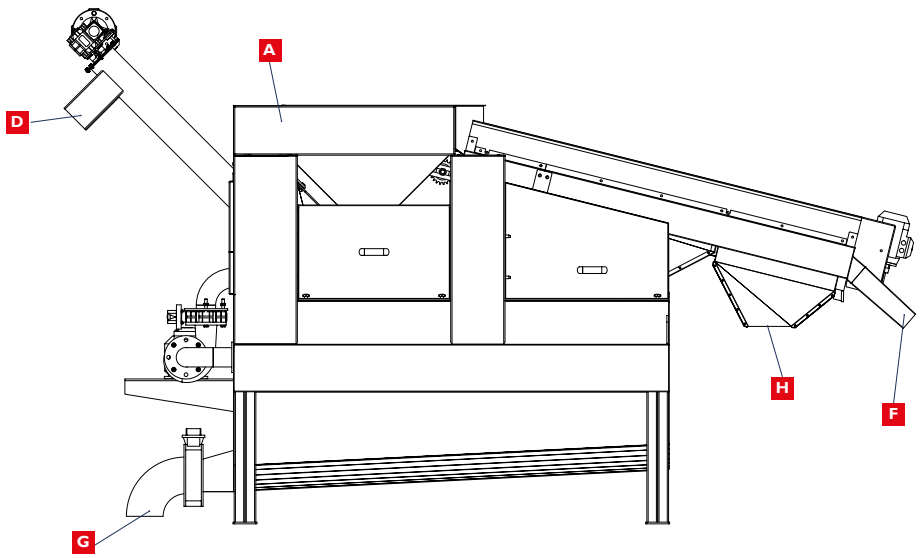

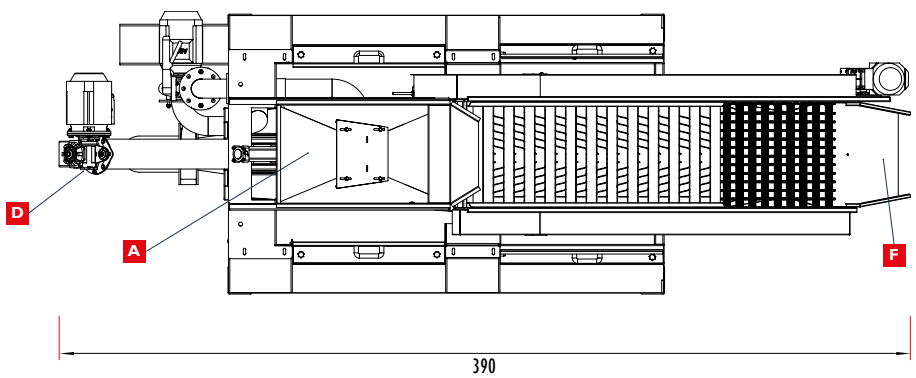

Información básica entrada / salidas
(Aceituna y residuos)

A	Entrada de aceituna con residuos
D	Salida de piedras
F	Salida de palos
G	Desagüe y salida de lodos
H	Salida de aceituna lavada

asigran.com

Dispositivos especiales

Extracción de ramas, Detección y expulsión de metales,
Limpieza de hueso, Picadora de rama, Extractor de palos,
Recolectora/limpiadora de campo

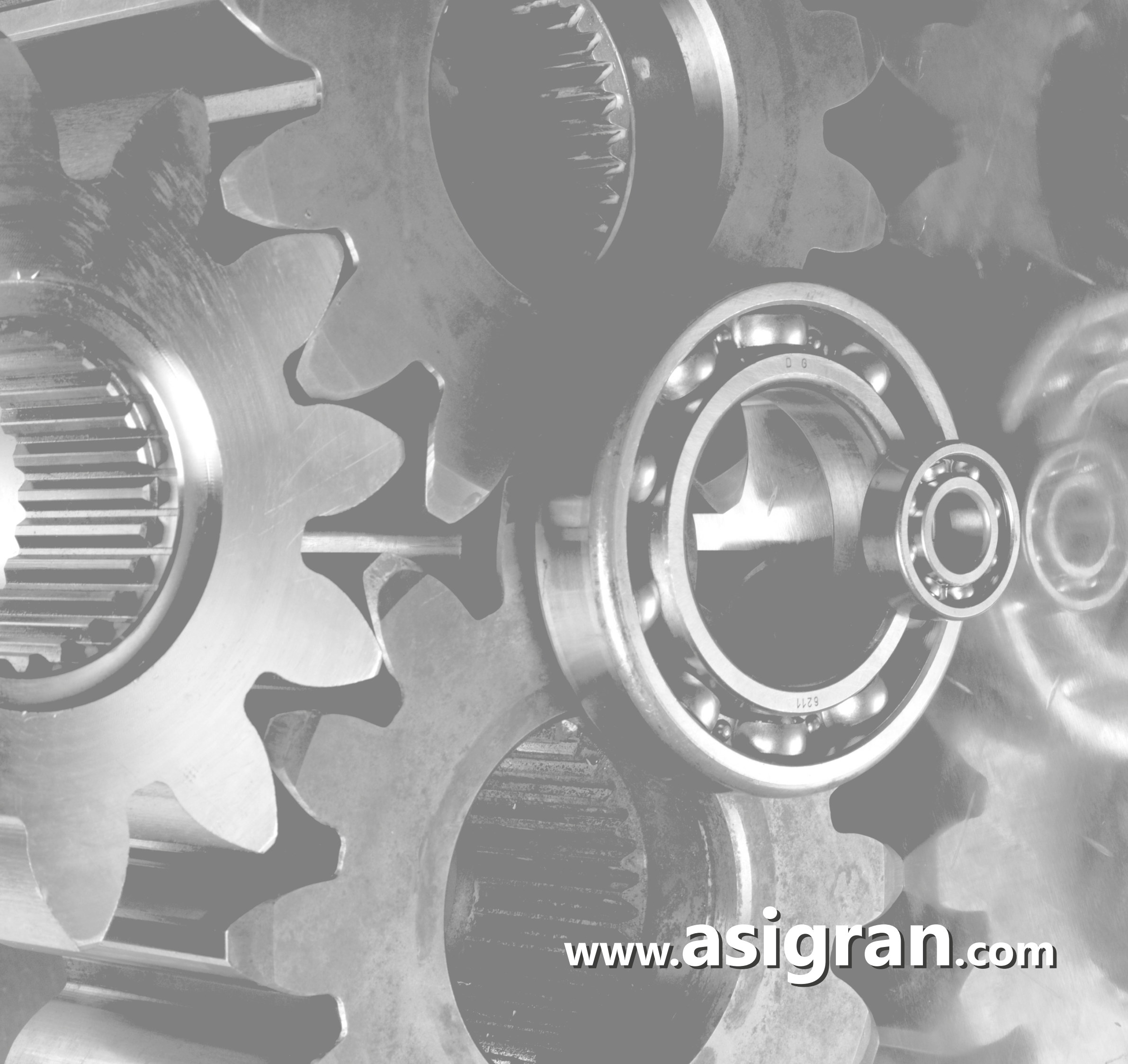
www.asigran.com

Dispositivo para extracción de ramas en prelimpieza

DRM 45/50 Titanium

DRM 45/50
Solución total a la entrada masiva de ramas

DRM 45/50
Instalado en Limpiadora

Extracción de ramas en prelimpieza.

El dispositivo para extracción de ramas DRM 45/50 está concebido para solucionar los problemas típicos que causa la entrada masiva de este residuo en las plantas de recepción y proceso de aceituna.

Las ramas medianas y grandes que por varios motivos llegan con la aceituna a las almazaras, a veces de forma masiva, suelen provocar un exceso de trabajo a los operarios de la planta, que se ven obligados a intervenir para desatascar continuamente varios puntos de los equipos de limpieza y lavado.

Normalmente estos equipos pueden seguir trabajando en estas circunstancias, asumiendo gran cantidad de este residuo, sin embargo, con la instalación del equipo DRM 45/50, además de facilitar el trabajo de los mismos, reducimos intervenciones de asistencia y de mantenimiento, principalmente en el equipo de limpieza, que pasa a realizar un trabajo más efectivo y eficiente.

Se trata de un sistema perfectamente instalable sobre los equipos de limpieza de aceituna, que se adapta en la entrada de los mismos funcionando como parte del mismo. El DRM 45/50 va desplazando rápidamente las ramas hacia la parte trasera del equipo de limpieza, dejándolas justo en la caída de las hojas, donde son eliminadas junto al resto de residuos que arrastra el ciclón de aire. El equipo trabaja favoreciendo la caída de aceitunas y racimos hacia la limpiadora, mientras las ramas se desplazan para su expulsión evitando los atascos tanto de ramas como de cualquier otro residuo.

Cuando la entrada de ramas no es masiva, el DRM 45/50 puede ser retirado y desconectado, dejando el paso libre desde la cinta transportadora al equipo de limpieza.

Esquemas técnicos

DRM 45/50 Titanium

Descripción técnica

Dimensiones
Dimensiones de fabricación estándar:
Ancho: 1,57m, Alto: 0,70m, Largo: 2,31m.

Rendimiento
Este equipo tiene un rendimiento ligeramente superior al de los modelos de limpiadora 45/50 sobre los que se instala. Es decir, permite a éstos llegar a su máximo de producción sin merma de ningún tipo.

Fabricación
El **DRM 45/50 Titanium** se fabrica en acero inoxidable AISI 304 en todas las partes que entran en contacto con la aceituna, y acero al carbono en el resto de la máquina. La terminación del acero al carbono se realiza con esmalte sintético de primera calidad, tras la aplicación de imprimación para conseguir mayor durabilidad y mejor acabado.

Potencia
La potencia total del equipo es de **1,5 cv.**

Información básica entrada / salidas
(Aceituna y residuos / ramas)

A	Entrada de aceituna con ramas
B	Salida de ramas
C	Salida de aceitunas con resto de residuos

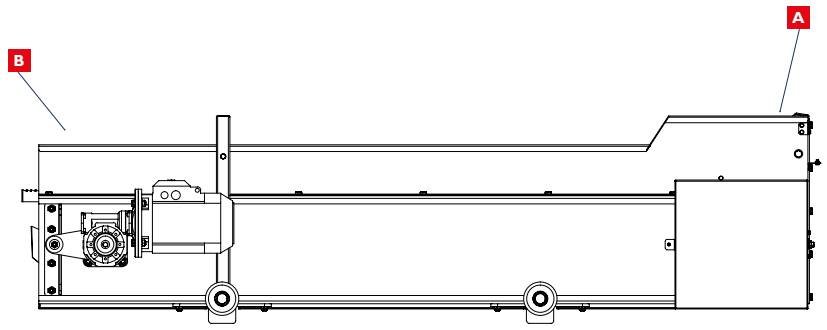

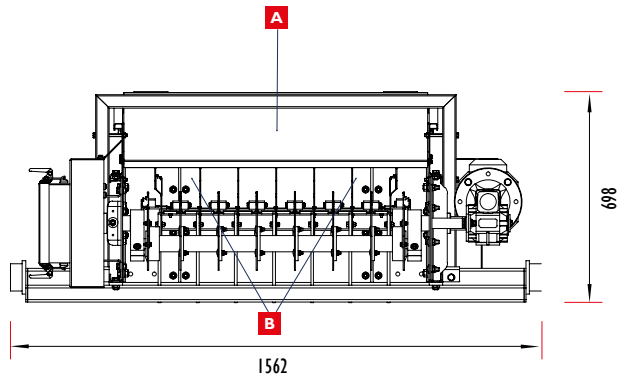

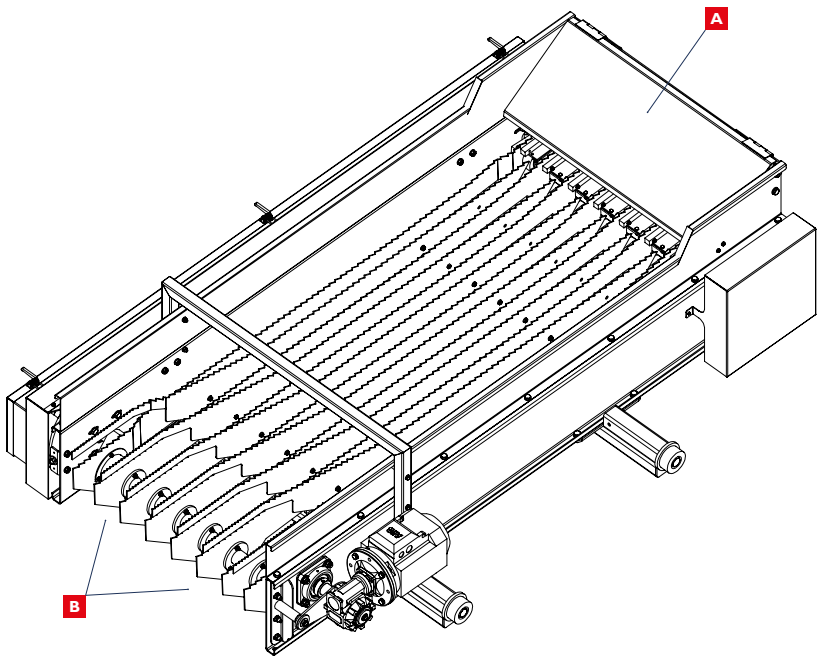

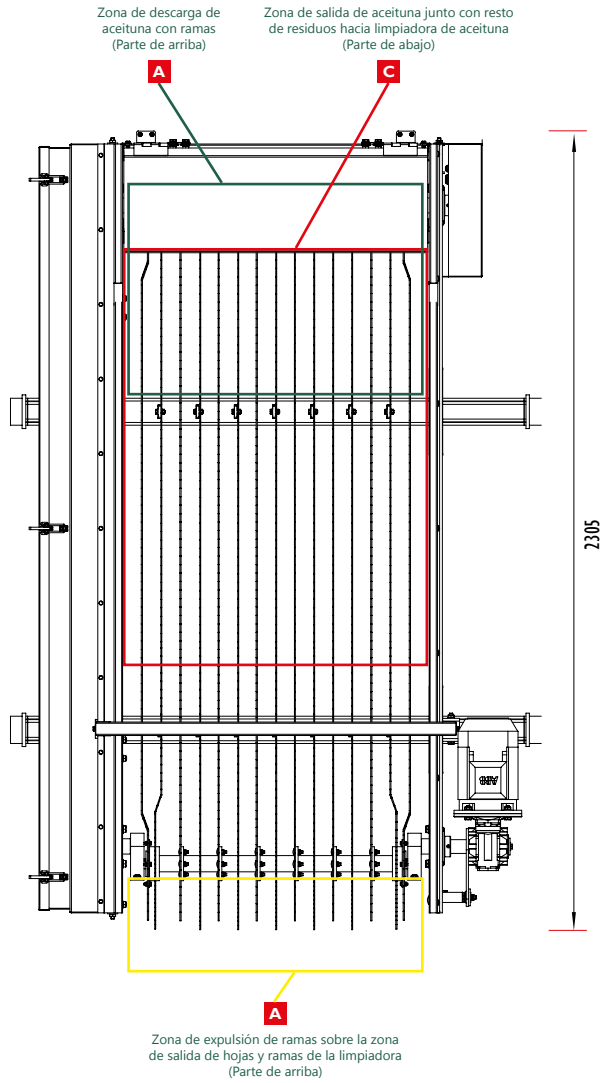

Dispositivo para extracción de ramas en recepción

DRMR Titanium

La solución total a la entrada masiva de ramas en tolva de recepción.

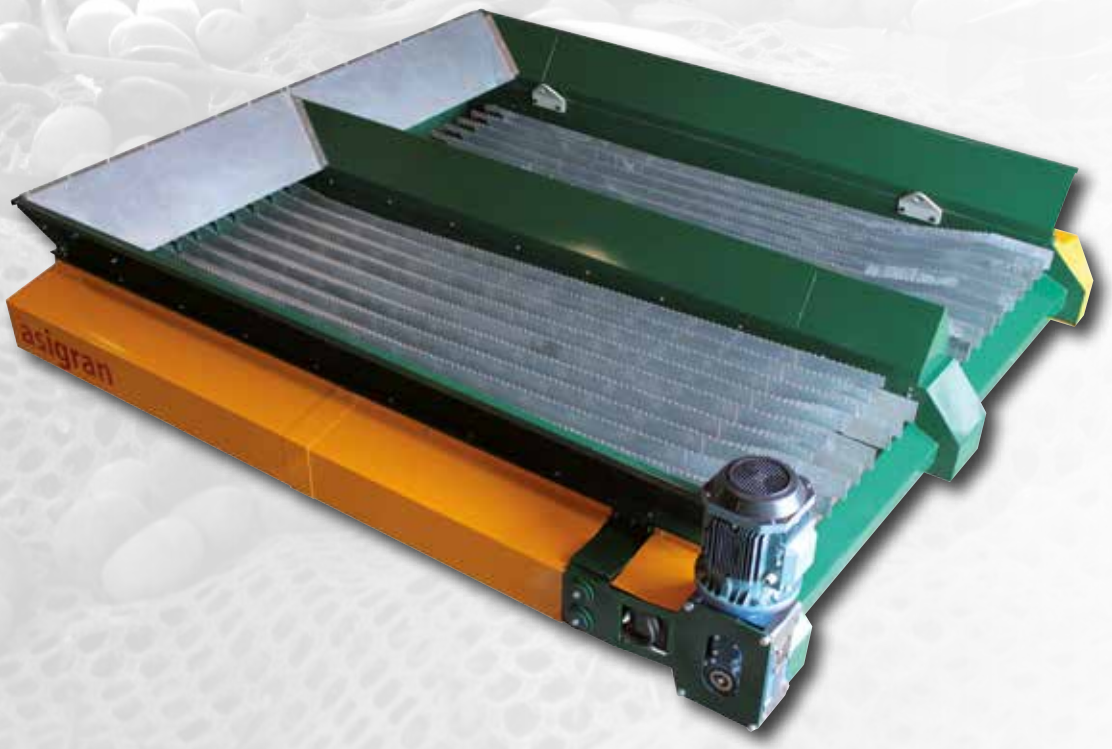

Extracción de ramas en recepción.

El dispositivo para extracción de ramas DRMR Titanium está concebido para solucionar los problemas típicos que causa la entrada masiva de este residuo en las plantas de recepción y proceso de aceituna desde la tolva de recepción.

Las ramas medianas y grandes que por varios motivos llegan con la aceituna a las almazaras, a veces de forma masiva, suelen provocar un exceso de trabajo a los operarios de la planta, que se ven obligados a intervenir para desatascar continuamente varios puntos de los equipos de limpieza y lavado de aceituna.
Normalmente estos equipos pueden seguir trabajando en estas circunstancias, que a veces pueden ser extremas, asumiendo gran cantidad de este residuo. Sin embargo, con la instalación del equipo DRMR Titanium, además de facilitar el trabajo de los mismos, reducimos intervenciones, tanto de asistencia como de mantenimiento, principalmente en el equipo de limpieza, que pasa a realizar un trabajo más efectivo y eficiente.

El DRMR Titanium se instala a nivel del suelo, sobre la tolva de recepción subterránea, para realizar la descarga directamente sobre el equipo, de la misma manera que se haría sobre la tolva. En dicha descarga, realizada de forma progresiva y continua, las aceitunas junto a las ramas y resto de residuos, se depositan en la parte baja del dispositivo, que se instala con una leve inclinación para favorecer la extracción de las ramas y la caída hacia la tolva de todas las aceitunas. Las ramas son desalojadas por la parte opuesta a la descarga, donde se puede instalar una cinta transportadora para retirarlas.

Se trata de un sistema perfectamente instalable sobre cualquier tolva de recepción subterránea a partir de 3,5 metros de ancha, que solo necesita una pequeña adaptación de la tolva y la de reja de la misma.

Cuando la entrada de ramas no es masiva, el equipo puede ser retirado y desconectado, para hacer la descarga directamente sobre la tolva.

Esquemas técnicos

DRMR Titanium

Descripción técnica

Dimensiones
Dimensiones de fabricación estándar:
Ancho: 3,25m, Alto: 0,69m/0,83m, Largo: 3,61m.
Estas dimensiones no incluyen accesorios que pueden variar de tamaño según exigencias de la instalación, etc.

Rendimiento
Este equipo no tiene un rendimiento máximo definido, ya que su misión es desalojar las ramas dejando pasar rápidamente las aceitunas junto con resto de residuos hacia la tolva de recepción. Con este dispositivo instalado, el tiempo que se tarda en llenar dicha tolva es prácticamente igual o incluso inferior que cuando tenemos instalada una reja convencional, por lo que su rendimiento es siempre superior al de cualquier línea de limpieza y lavado de aceituna.

Fabricación
El **DRMR Titanium** e fabrica en acero inoxidable AISI 304 en todas las partes que entran en contacto con la aceituna, y acero al carbono en el resto de la máquina. La terminación del acero al carbono se realiza con esmalte sintético de primera calidad, tras la aplicación de imprimación para conseguir mayor durabilidad y mejor acabado.

Potencia
La potencia total del equipo es de **7,5 cv.**

Información básica entrada / salidas
(Aceituna y residuos / ramas)

A	Entrada de aceituna con ramas
B	Salida de ramas
C	Salida de aceitunas con resto de residuos

Funcionalidad y opciones.

El DRMR Titanium se desplaza longitudinalmente mediante sistema neumático, de forma que queda fijado abajo, en posición "modo trabajo", o arriba, en posición "modo descarga libre" dejando espacio suficiente para realizar la descarga directa sobre la tolva. En las imágenes de abajo se puede ver el equipo en ambas posiciones.

Sobre la tolva, alrededor del DRMR, se instala una reja de paso a nivel del suelo, que permite al remolque llegar perfectamente al punto optimo para la descarga. Y de forma opcional, cuando el volumen de la descarga habitual es muy grande, el DRMR incorpora una rampa superior que permite que la descarga siga realizándose siempre en el lugar idóneo y de forma homogénea, favoreciendo el trabajo del dispositivo.

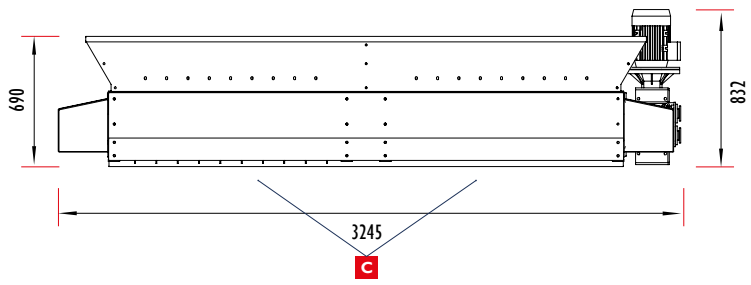

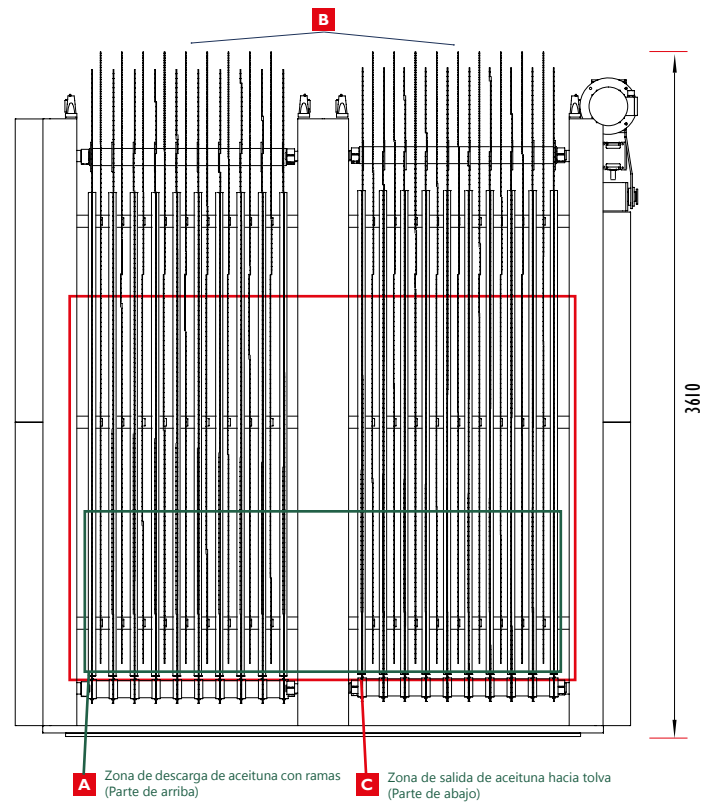

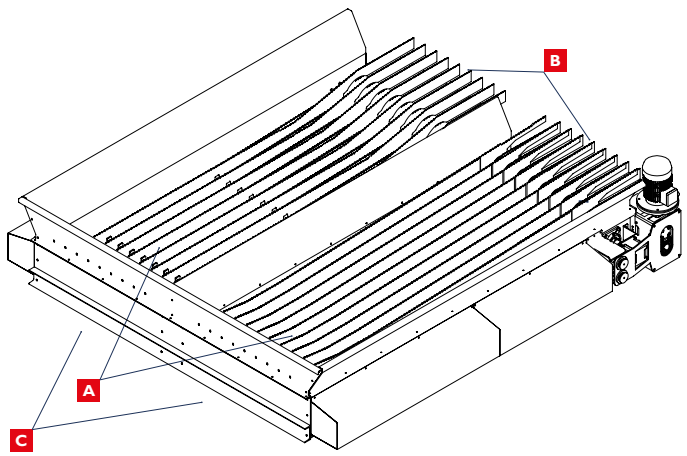

Limpiadora de hueso de aceituna
LP Hueso H1

Limpieza de hueso de aceituna con separación de la piel.

Limpieza de hueso de aceituna con separación de la piel avalada por la experiencia.

Más de 45 años de experiencia e innovación en el sector de la limpieza y el lavado de aceituna, dan como resultado la capacidad de conseguir grandes aplicaciones de ideas originales, y así obtener un producto que ofrece grandes ventajas de funcionalidad, calidad y producción mientras satisface necesidades reales del sector.

Lejos de lo que en el mercado actual se puede encontrar para conseguir resultados más pobres, la LP Hueso H1 se sitúa, ya en su primera versión, como líder indiscutible tanto en calidad de trabajo como en producción y versatilidad, por su capacidad de realizar una perfecta limpieza del hueso de aceituna, más una eficaz separación de la piel.

La LP Hueso H1 es perfectamente capaz de trabajar con orujillo con hasta un 34% de humedad, obteniendo como resultado un producto con un gran valor añadido: un hueso completamente limpio de impurezas y libre de piel, que se traduce en eficiencia en las calderas de biomasa domésticas debido al aumento de rendimiento y a la reducción de problemas de suciedad y mantenimiento. A lo que añadimos la obtención la piel de aceituna por separado, un residuo valorado en el mercado que cuenta ya con varias aplicaciones, y que pasa, de ser un problema, a convertirse en un beneficio extra.

La entrada se produce por la parte superior del equipo, donde una trituradora desmenuza el orujillo que venga compactado, posteriormente se extrae el polvo y las partículas de residuo más pequeñas, para ser soplado finalmente, separando la piel del hueso limpio.

El equipo lleva instalada de serie una pequeña cinta que saca el hueso limpio para su carga o almacenamiento hacia un lateral de la máquina. Por su parte, la piel de aceituna se va acumulando en dos sacas enganchadas en la parte trasera.

Esquemas técnicos

LP Hueso H1

Descripción técnica

Dimensiones
Dimensiones de fabricación estándar:
Ancho: 1,60m Alto: 4,93m Largo: 5,0m
Estas dimensiones pueden variar según exigencias de instalación, accesorios instalados, etc.

Rendimiento
Este equipo está diseñado para trabajar con rendimientos* máximos de **hasta 1.800 k** de hueso limpio por hora, más el porcentaje de piel de aceituna que se obtenga.

*El rendimiento puede aumentar o disminuir en función de la cantidad y tipo de residuo. También influyen factores relacionados con la instalación, los diferentes dispositivos que acompañan a la limpiadora en un patio de almazara, así como la continuidad en tiempo y volumen de entrada de producto y residuo.

Fabricación
La **LP Hueso H1** se fabrica en acero al carbono con terminación en esmalte sintético de primera calidad, tras la aplicación de imprimación para conseguir mayor durabilidad y mejor acabado.

Potencia
La potencia total del equipo es de **8,8 cv.**
Esta potencia puede sufrir variaciones según la instalación u opciones instaladas con la máquina.

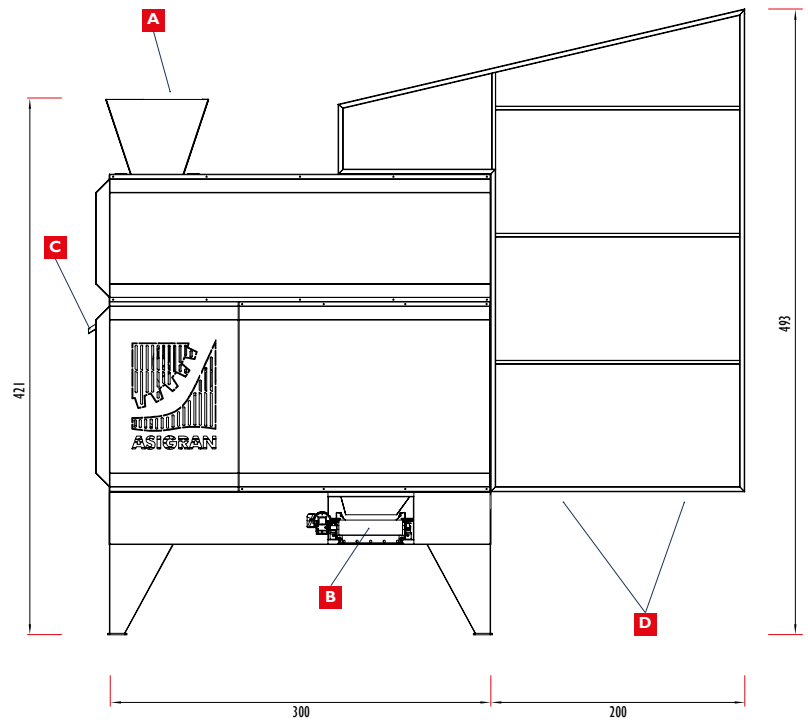

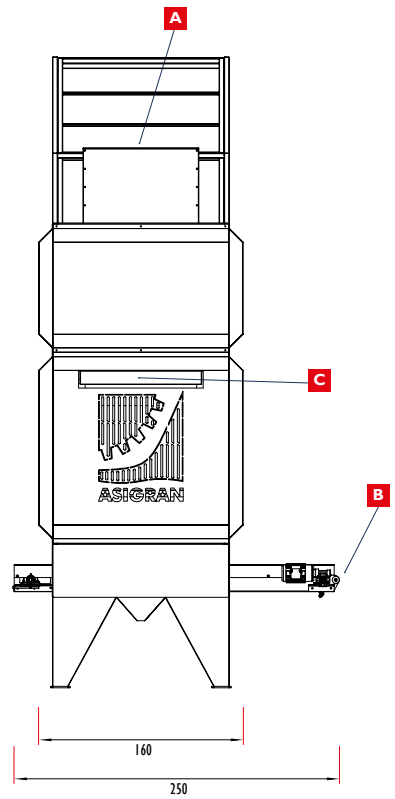

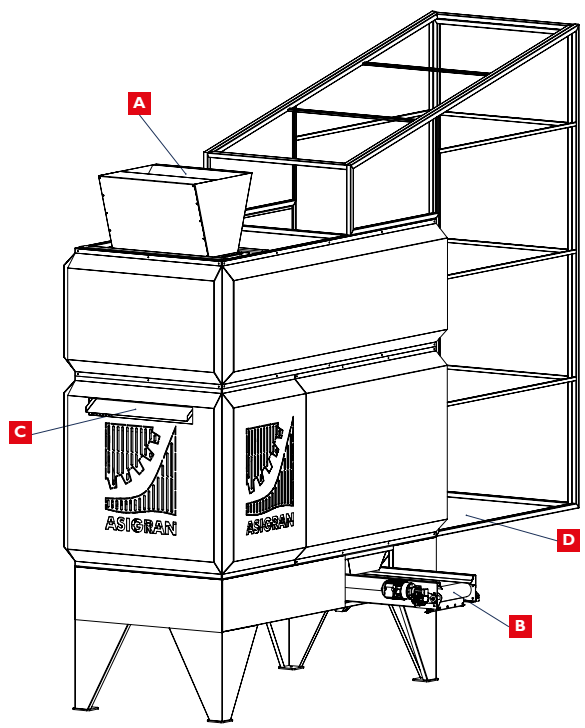

Información básica entrada / salidas
(Hueso, piel y residuos)

A	Entrada de hueso con residuos y piel
B	Salida de hueso de aceituna limpio
C	Salida de residuo y polvo (menos de 1,5mm)
D	Salida piel de aceituna

Picadora de Ramas
TR 1

Reduzca el volumen de las ramas hasta un 70%.

Picadora de Ramas TR1.

La picadora de Ramas TR1 es un nuevo dispositivo diseñado y fabricado por Asigran para instalar en la salida de ramas y hojas de los equipos de limpieza de aceituna.

El volumen que generan las hojas y ramas que las limpiadoras de aceituna expulsan en las almazaras, con frecuencia se convierte en un problema a la hora de manejar este residuo. Y en ocasiones, dependiendo del tipo de recolección, su entrada puede ser masiva y conlleva un coste extra en logística y demanda de espacio de la propia planta de proceso.

Con la Picadora de Ramas TR1 instalada bajo el recoge hojas de los equipos de limpieza, conseguimos disminuir hasta en un 70% el volumen de este residuo. Este dispositivo trabaja de forma continua triturando todos los residuos que expulsa la limpiadora en el acto.

El equipo es apto exclusivamente para aceituna procedente del árbol, por lo que lleva instalado un tren de desplazamiento que permite el movimiento lateral y la desconexión del mismo, si la aceituna procede del suelo. Ésta función se puede automatizar para que la picadora TR1 sea retirada cada vez que se produce entrada de aceituna con residuos agresivos, como tierra, piedras, etc.

Esquemas técnicos

Picadora de ramas TR1

Descripción técnica

Dimensiones
Dimensiones de fabricación estándar:
Ancho: 0,75m Alto: 0,82m Largo: 1,42m
Para mas detalle ver esquemas técnicos.

Aplicación y Rendimiento
El uso de este dispositivo está restringido exclusivamente al trabajo con aceituna procedente del árbol.
Este equipo está diseñado para triturar las cantidades habituales de ramas y hojas que extraen los equipos de limpieza de hasta 100.000 kg de aceituna por hora.
Se instala sobre un soporte que permite el desplazamiento lateral para retirar el equipo cuando la aceituna es procedente del suelo, dejando paso libre de los residuos.

Fabricación
La Picadora de rama **TR1** se fabrica íntegramente en acero al carbono y se termina con esmalte sintético brillante de dos componentes, tras una capa de imprimación para máxima calidad de acabado y durabilidad.

Potencia
La potencia total del equipo es de **10 cv.**

Peso del equipo
950kg

Información básica entrada / salidas

A	Entrada de hojas y ramas procedentes del equipo de limpieza
B	Salida de hojas y ramas trituradas

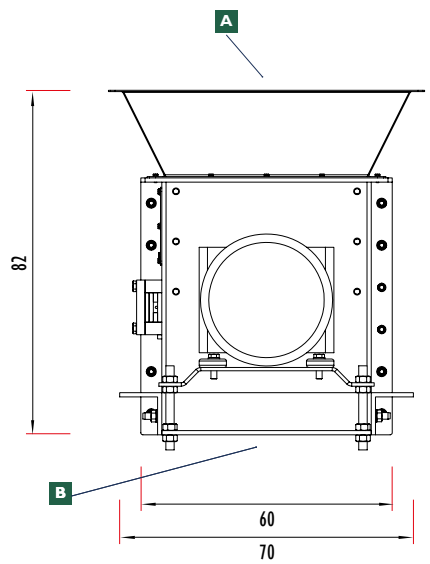

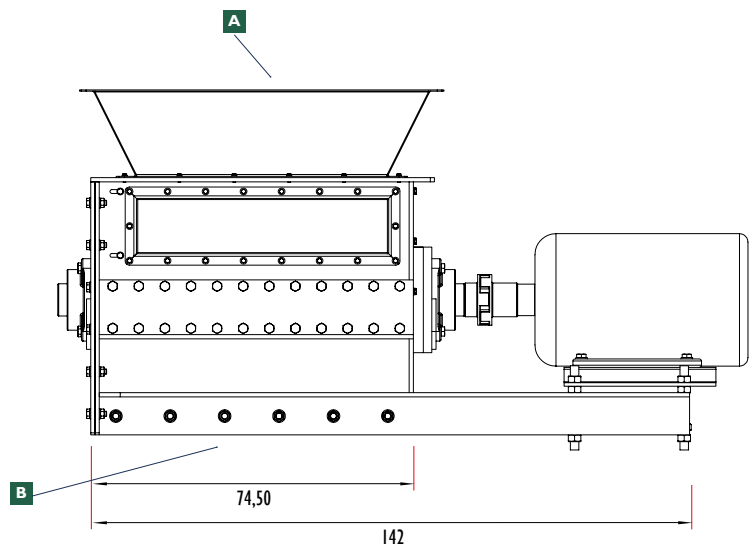

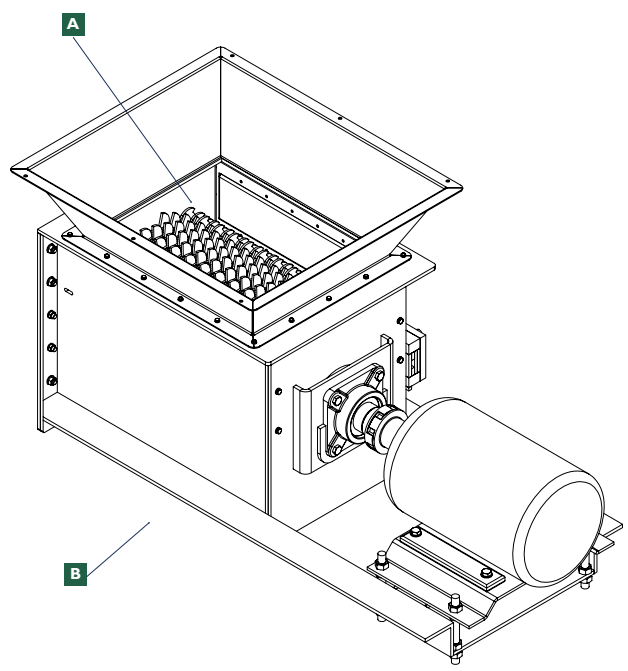

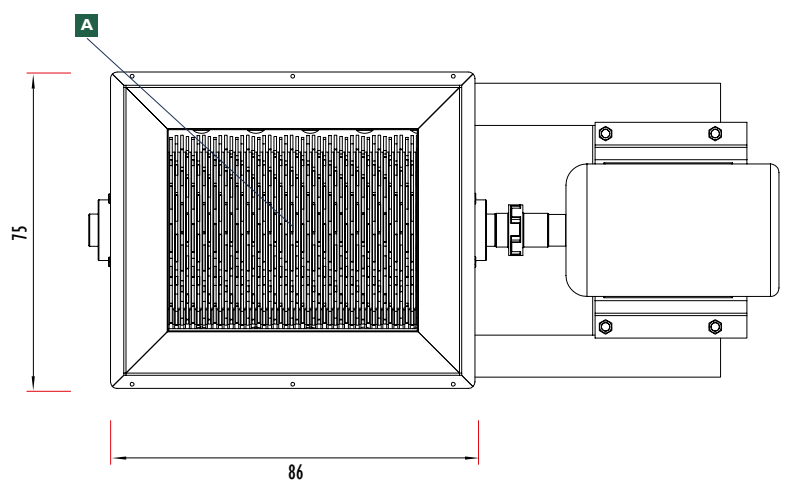

Dispositivo despalillador

ECO - 45/50 - 70/80 - 100/120

Sistema para extracción de palos

Eficaz dispositivo para extracción de palos y pequeñas ramas

Dispositivo para extracción de palos.

Este dispositivo, que incorporan de serie todos nuestros equipos de lavado de aceituna, está diseñado para separar los palos y pequeñas ramas que suelen quedar con la aceituna tras el proceso de limpieza y lavado en las almazaras y fábricas de aceituna de mesa.

El equipo para extracción de palos independiente está compuesto por dos tandas de rodillos diferentes, una primera tanda fabricada en acero para recibir la aceituna junto con palos y pequeñas ramas, y otra de rodillos de plástico con eje de acero, que deja pasar las aceitunas y extrae hacia adelante los residuos.

Debido a la diversidad de emplazamientos que puede tener este equipo en una planta de proceso de aceituna, se fabrica con diferentes características y tamaños en función de éstos. Puede instalarse justo después de cualquier equipo de limpieza o lavado de aceituna, directamente sobre una cinta transportadora, sobre un equipo de pesaje, o incluso sobre la entrada al molino.

Igualmente, en función del emplazamiento y necesidades de la planta, el sistema para extracción de palos puede incorporar simples bandejas fijas, tanto para la salida de aceitunas como para los residuos, o se le pueden instalar en ambas salidas, pequeñas cintas transportadoras que depositen el producto en puntos concretos de la instalación.

El equipo apenas requiere mantenimiento y trabaja prácticamente sin necesidad de asistencia por parte de los operarios de la planta, requiriendo atención casi exclusivamente para su limpieza y mantenimiento.

Esquemas técnicos

ECO-45/50-70/80-100/120

Descripción técnica

Dimensiones

Dimensiones estándar del **modelo 45/50**:
Ancho: 1,59m, Alto: 0,75m, Largo: 1,67m.
Dimensiones estándar del **modelo ECO**:
Ancho: 0,93m, Alto: 0,75m, Largo: 1,67m.
Dimensiones estándar del **modelo Tersum**:
Ancho: 0,81m, Alto: 0,75m, Largo: 1,67m.

Para el resto de modelos consultar con Asigran.

Rendimiento

El dispositivo para extracción de palos puede fabricarse con un nivel alto de personalización para adaptarlo al rendimiento de los equipos que acompaña.
De forma estándar se fabrican varios modelos para los siguientes rendimientos recomendados:
Modelo 100/120: entre 70 y 100 tn/hora
Modelo 70/80: entre 50 y 70 tn/hora
Modelo 45/50: entre 25 y 45 tn/hora
Modelo ECO: entre 10 y 18 tn/hora
Modelo Tersum: entre 2 y 8 tn/hora

Fabricación

Los dispositivos para extracción de palos se fabrican en dos formatos: en acero inoxidable AISI 304 o en acero al carbono con terminación en esmalte sintético de primera calidad, tras la aplicación de imprimación para conseguir mayor durabilidad y mejor acabado.

Potencia

La potencia total del equipo es de **1 cv.**

Información básica entrada / salidas
(Aceituna y residuos / palos)

A	Entrada de aceituna con palos
B	Salida de palos
C	Salida de aceitunas
D	Salida de otros residuos pequeños

Dibujos correspondientes al modelo 45/50:

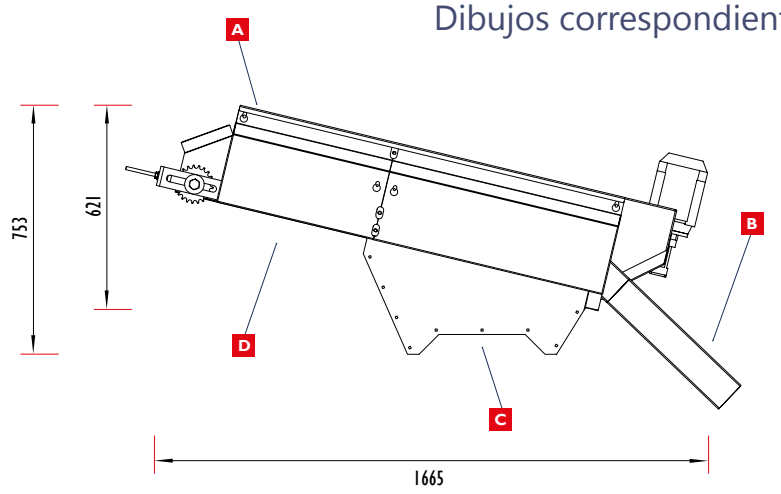

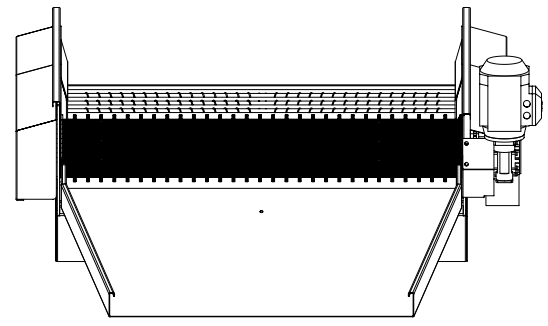

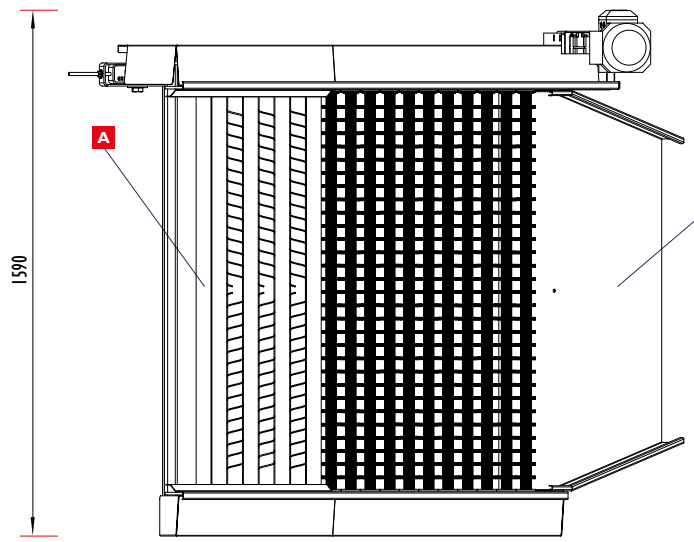

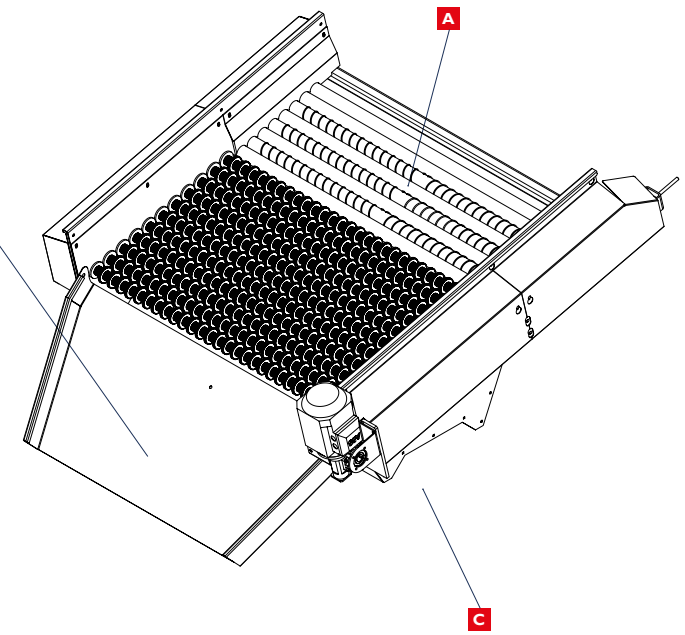

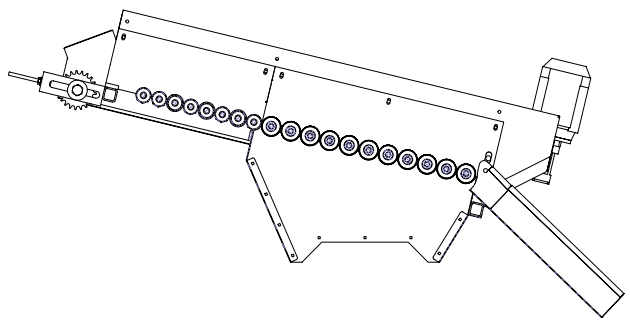

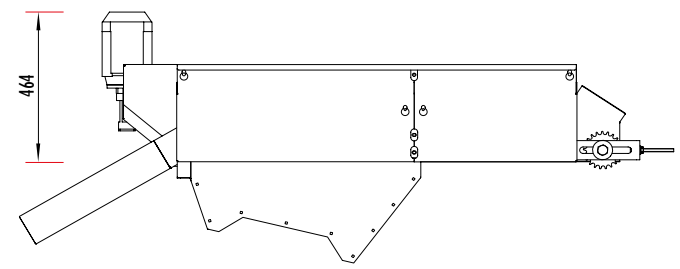

Dispositivo despalillador

ECO - 45/50

Device for removing sticks and small branches

Dispositivo para extracción de palos.

This device, fitted as standard all our olive washing machines is designed to separate the sticks and small branches that they are often left with olive after the cleaning process and washing at mills and factories of table olives.

The devices for extraction of sticks are composed of two batch of different rollers, a first batch made from stainless steel to receive olives and residues, and another one made from plastic rollers with steel shaft, where the olives go down, and the sticks go forward above these rollers.

Because diversity of places where this devices can be installed, it is manufactured with different characteristics and sizes depending on these. It can be installed just after any cleaning or washing equipment of olives, directly on a conveyor belt, over a weighing system, or even over the entrance to the olives grinder.

The same way, depending of the location and needs of the olives process plant, the system for extraction of sticks can incorporate simple fixed trays for olives and sticks, or it can be installed on both exits, two small conveyor belts to transport olives and sticks in specific points of the installation.

The device requires little maintenance and works virtually unassisted by plant operators, requiring attention almost exclusively for cleaning and maintenance.

Esquemas técnicos

DRM 45/50 Titanium

Technical description

Dimensions
45/50 models:
Width: 1,59m, Height: 0.75m, Length: 1,67m.
ECO models:
Width: 0,93m, Height: 0.75m, Length: 1,67m.
Tersum model:
Width: 0,81m, Height: 0.75m, Length: 1,67m.

Performance
The device for removing sticks can be manufactured with a high level of customization to match the performance of the equipment that goes with it.
Standards models:
Model 100/120: 70 / 100 tons/hour
Model 70/80: 50 / 70 tons/hour
Model 45/50: 25 / 45 tons/hour
Model ECO: 10 / 18 tons/hour
Model Tersum: 2 / 8 tons/hour

Manufacturing
Devices for removing sticks are available in two formats: AISI 304 stainless steel or carbon steel.

Power
The total power: 1 hp

Información básica entrada / salidas
(Aceituna y residuos / palos)

A	Entrada de aceituna con palos
B	Salida de palos
C	Salida de aceitunas
D	Salida de otros residuos pequeños

Drawings of 45/50 models.

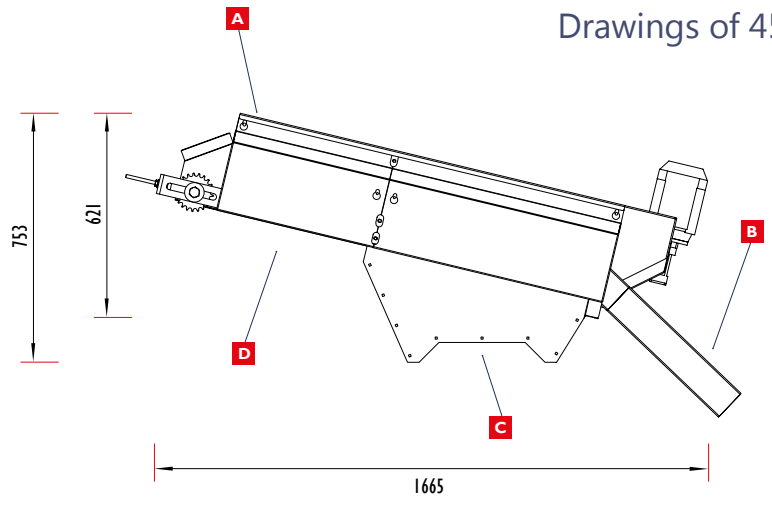

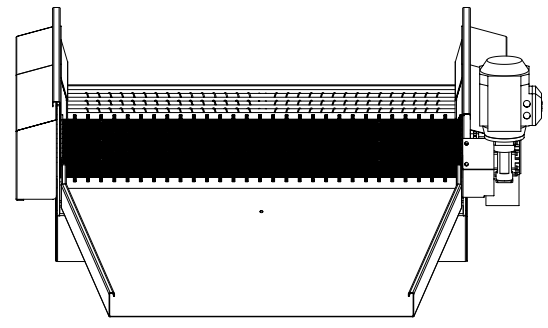

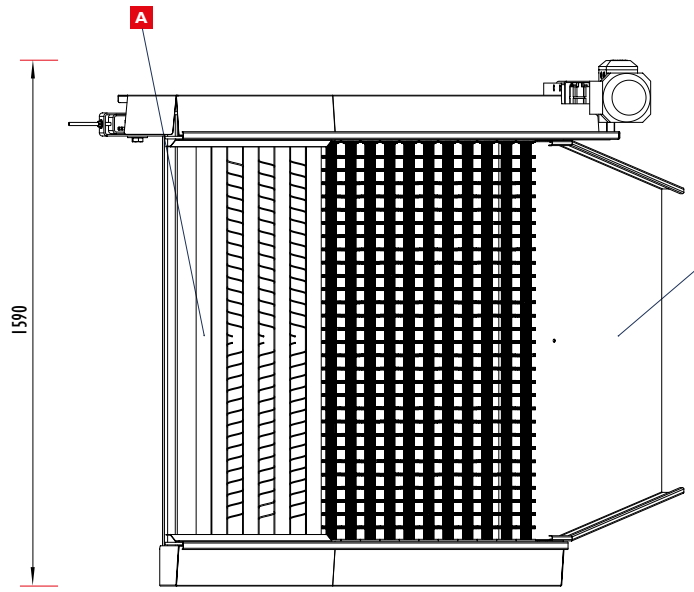

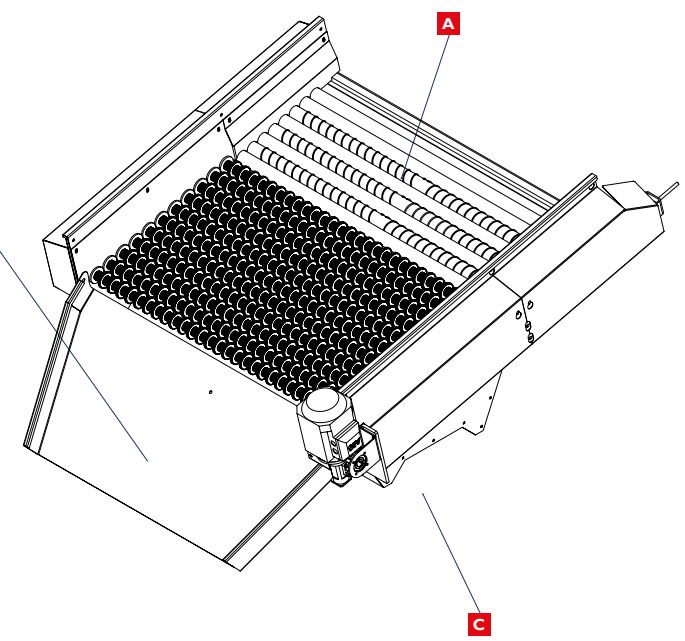

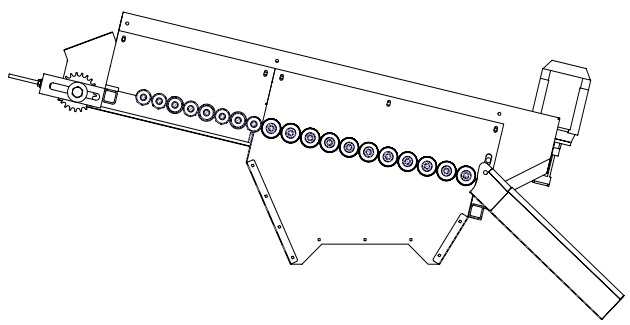

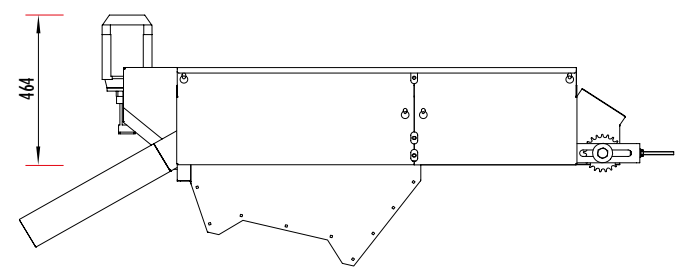

Dispositivo para detección y extracción de metales

Eficaz método de detección y expulsión para trabajar sin interrupciones.

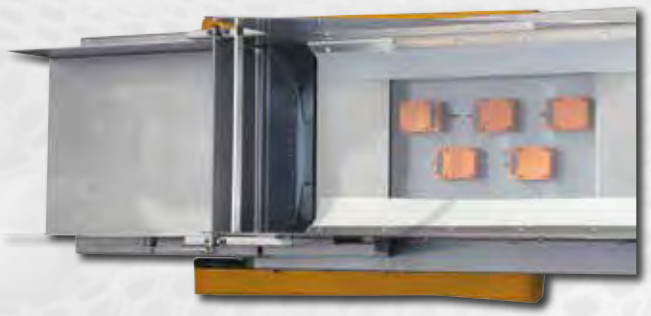

Equipo en modo detección

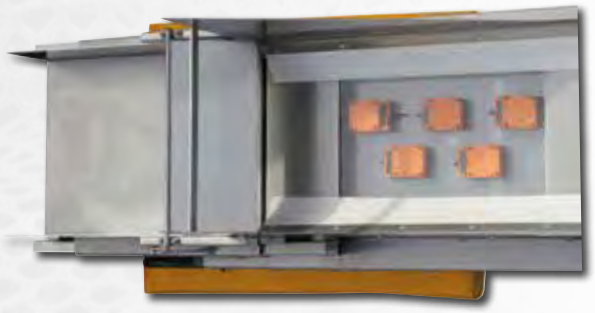

Equipo en modo expulsión

Dispositivo para detección y extracción de metales.

El dispositivo es capaz de detectar y expulsar metales de cualquier naturaleza de forma continua, sin interrumpir el flujo de trabajo mientras realiza detección o extracción.

Puede fabricarse e instalarse de varias formas, como por ejemplo, directamente sobre el tolvín de una cinta transportadora, sobre un equipo de pesaje, o incluso sobre la entrada al molino. Y se puede ubicar en cualquier punto anterior a los molinos de aceituna, ya que su fin principal es evitar la entrada de objetos metálicos de cualquier tipo en dichos molinos.

Para evitar el paso de residuos metálicos por el resto de equipos, como limpiadora, lavadora o pesadora de aceituna podemos ubicar el detector/extractor de metal sobre alguna de las cintas transportadoras que alimentan estos equipos.

Respecto del funcionamiento, mientras está activado en "modo detección", si entra cualquier residuo metálico junto con la aceituna, el dispositivo reacciona abriendo paso hacia la parte trasera del mismo, por donde desaloja rápidamente el metal detectado junto con parte de producto y residuos que le acompañan en el momento de la detección. En cuanto el metal detectado es expulsado, el dispositivo vuelve rápidamente a su posición original, permitiendo de nuevo la entrada de aceituna y residuos directamente hacia la cinta transportadora o el dispositivo sobre el que está instalado.

El equipo apenas requiere mantenimiento y trabaja prácticamente sin necesidad de asistencia por parte de los operarios de la planta.

Contacte con Asigran para más información.

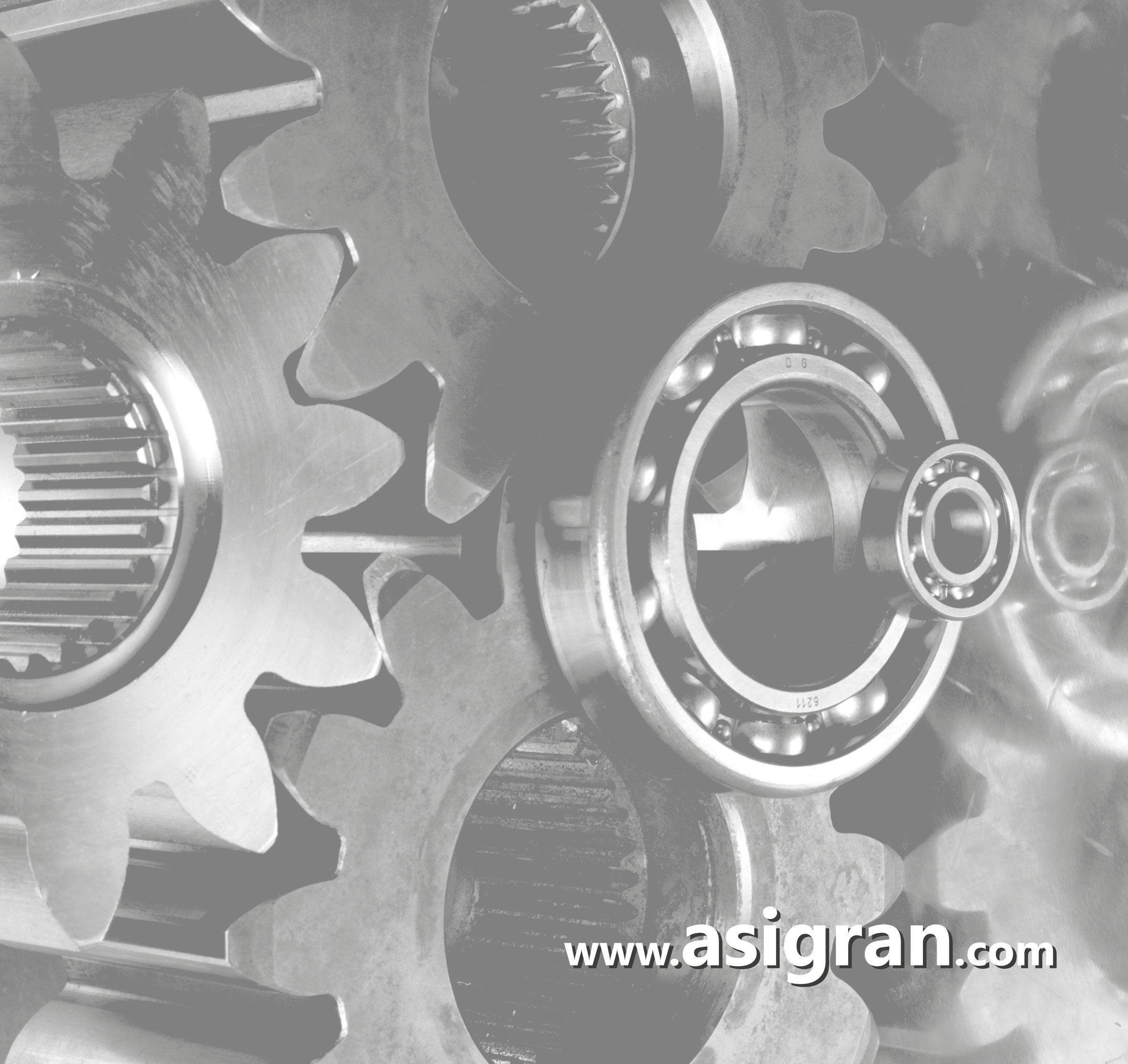
www.asigran.com

asigran.com

Tolvas y Accesorios

Tolvas de recepción, almacenamiento y orujo

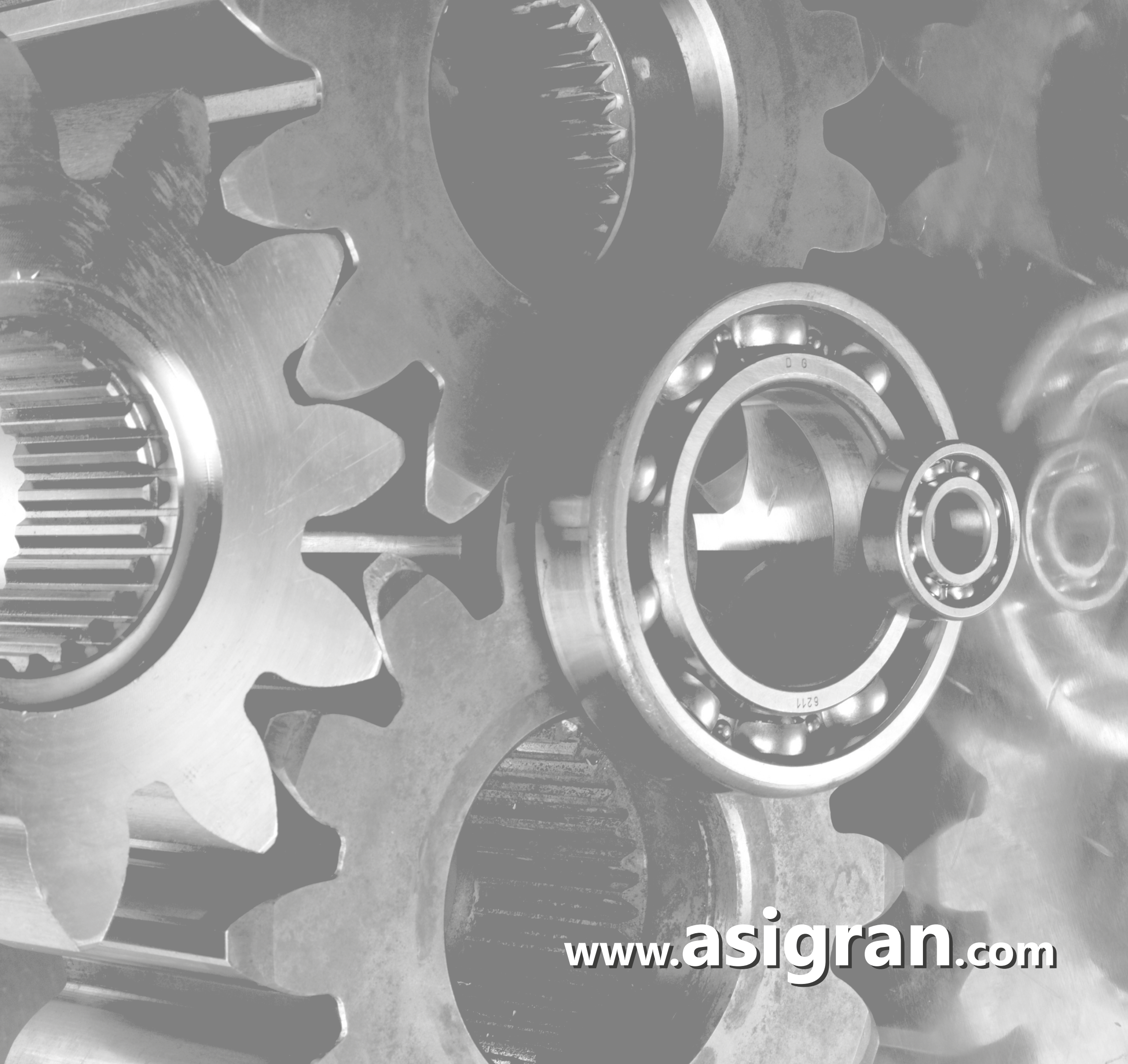
www.asigran.com

Tolvas de recepción
Inoxidable, al carbono y mixtas

Especialmente diseñadas para evitar atascos. Con accesorios prácticos, rejas de seguridad, de paso o cerradas, compuertas neumáticas o con bandeja vibratoria, etc.

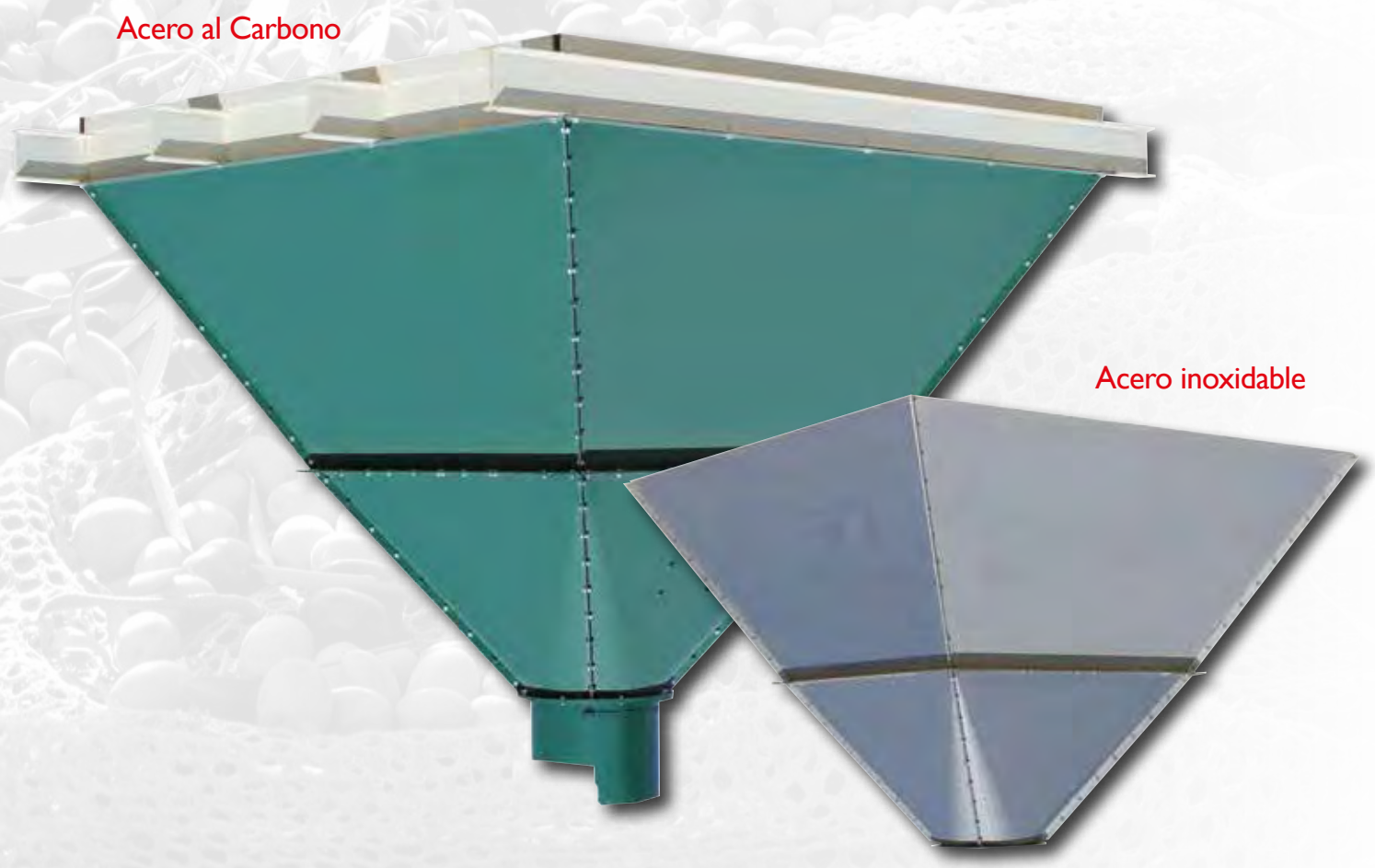

Tolvas de Recepción con salida troncocónica y opciones eficaces de primera calidad.

Las Tolvas de Recepción que fabrica Asigran, están especialmente diseñadas para favorecer la salida del producto. Gracias al exclusivo diseño troncocónico de su mitad inferior, ésta se produce sin atascos ni necesidad de intervención de los operarios de la almazara, minimizando costes y añadiendo seguridad.

Son varios los accesorios que pueden llevar instalados las tolvas de recepción, tanto en la entrada a la tolva, como en la boca o salida de la misma, dependiendo de la funcionalidad que busquemos, necesidades de la instalación o preferencias del cliente.
De esta manera, la entrada, podemos dejarla abierta completamente, instalar una simple reja de seguridad, una reja reforzada para soportar el paso de vehículos pesados, o incluso instalar una compuerta que cierra y abre completamente la tolva para proteger de la entrada de agua y suciedad en el foso y en el tolvín de la cinta de recepción.
Igualmente, para la salida de la tolva tenemos varias soluciones que, según necesidades de la instalación, podemos aplicar para adecuarla perfectamente a las mismas.
Es posible dejar la boca de la tolva completamente libre, instalar una compuerta manual o neumática, o dotar al equipo de una bandeja vibratoria para dosificar la aceituna desde la tolva.

Todas estas opciones de terminación dependen de multitud de factores que influyen en el diseño final de la recepción con respecto a funcionalidad, etc.
Con respecto a materiales, Asigran fabrica las tolvas de recepción y sus dispositivos, completamente en acero inoxidable, en acero al carbono, o mixtos.

Igualmente, con respecto al diseño, Asigran fabrica tolvas de recepción completamente personalizadas según la necesidades de la almazara, tanto en capacidad, como en la forma de las mismas.

Tolvas de almacenamiento para aceituna y orujo

Máxima calidad en diseño y construcción. Todo un mundo de posibilidades para garantizar un trabajo eficiente y seguro.

Almacenamiento para aceituna, orujo y orujillo con todo tipo de opciones y acabados.

Las Tolvas para almacenamiento de aceituna, orujo y orujillo que fabrica Asigran, están especialmente diseñadas para favorecer la autonomía de las mismas a la hora de realizar las funciones que se les exigen, y se fabrican con un criterio de calidad más que suficiente que las diferencia del resto de equipos similares que se pueden encontrar en el mercado.

Son varios los accesorios que pueden llevar instalados este tipo de tolvas, tanto si hablamos de accesos, como si lo hacemos de funcionalidad y características constructivas, para que el conjunto sea seguro, fiable y práctico.
Respecto a los accesos, debido a la necesidad de limpieza y mantenimiento habituales, es muy importante contar con escaleras, pasillos y barandas lo más seguros y funcionales posibles, que den acceso fácil a toda la instalación. Para ello, Asigran utiliza barandillas, escalones y mesetas con dimensiones y características constructivas según la normativa vigente, y aplica en el piso la máxima seguridad con la instalación de chapa galvanizada abocardada.
Con respecto a salidas, las tolvas de almacenamiento de aceituna se solucionan con la exclusiva bandeja vibratoria diseñada y fabricada por Asigran, un elemento esencial con diseño y construcción típicos de la marca, que además de cumplir perfectamente con su misión, evacuar la aceituna hacia los sinfines, destaca por su eficaz sistema de escurrido, que elimina y canaliza las aguas negras.
Por su parte, las tolvas de orujo cuentan con las opciones de salida con válvula de mariposa, tanto neumáticas como manuales, y las de orujillo con las compuertas de cremallera que igualmente pueden ser manuales o motorizadas.

Todas estas opciones de terminación, incluidos los materiales de fabricación, dependen de multitud de factores que influyen en el diseño final de los equipos e instalaciones con respecto a criterios de calidad, funcionalidad, preferencias del cliente, etc.

Giratorios para reparto de aceitunas en tolvas

Máxima calidad en diseño y construcción. Todo un mundo de posibilidades para garantizar un trabajo limpio, eficiente y seguro.

Sistemas Giratorios de reparto sobre grupos de dos o más tolvas para almacenamiento de aceituna

Los Sistemas Giratorios de canal abierta para reparto de aceituna instalados sobre grupos de tolvas de almacenamiento, permiten la selección automática de la tolva sobre la que descargar en cada momento. De esta manera podemos separar la aceituna limpia y lavada según necesitemos, ya sea por la variedad de la misma u otros criterios.

Son varios los accesorios que pueden llevar opcionalmente instalados este tipo de dispositivos, tanto si hablamos de accesos, como si lo hacemos de funcionalidad y características constructivas, para que el conjunto sea seguro, fiable y práctico.

Respecto a los accesos, debido a la necesidad de limpieza y mantenimiento habituales en estos equipos, es muy importante contar con escaleras, pasillos y barandas lo más seguros y funcionales posibles, que den acceso fácil a toda la instalación. Para ello, Asigran utiliza barandillas, escalones y mesetas con dimensiones y características constructivas según la normativa vigente, y aplica en el piso la máxima seguridad con la instalación de chapa galvanizada con superficie de relieve.

Todas estas opciones de terminación, incluidos los materiales de fabricación, dependen de multitud de factores que influyen en el diseño final de los equipos e instalaciones con respecto a criterios de calidad, funcionalidad, preferencias del cliente, etc., dando como resultado un alto nivel de personalización.

Transportadores sinfín

Reparto y dosificación de aceituna, orujo y hueso

Soluciones de transporte y dosificación bajo tolvas de almacenamiento de aceitunas, directo a molinos y para tolvas de orujo y hueso.

Transportadores sinfín fabricados a medida con multitud de accesorios personalizados.

El transporte de aceituna, orujo y hueso de aceituna mediante transportadores sinfín requiere siempre de una personalización casi total. Prácticamente no existe un producto estándar de este tipo.

Asigran diseña, fabrica e instala transportadores sinfín tubulares y de canal abierta, en acero inoxidable y acero al carbono, para cubrir todas las necesidades de transporte de las plantas de recepción y proceso de aceituna, tanto para la aceituna como para los subproductos resultantes como el orujo o el hueso de aceituna.

Se fabrican transportadores sinfín especiales con tolvín incorporado para transporte directo desde la salida de los equipos de Limpieza/Lavado hasta los molinos, para el reparto y dosificación bajo las tolvas de almacenamiento, para el transporte de orujo y hueso entre los equipos separadores de pulpa/hueso y las tolvas de subproductos, así como para cubrir otras muchas necesidades de transporte específicas de cada planta de proceso de aceituna.

Los transportadores sinfín que fabrica Asigran cuentan con accesorios personalizados de todo tipo, como bocas de entrada y salida de producto, soportes para fijarlos en cada aplicación, así como las opciones de doble motorización para trabajar en varios sentidos según las necesidades de distribución de la planta.

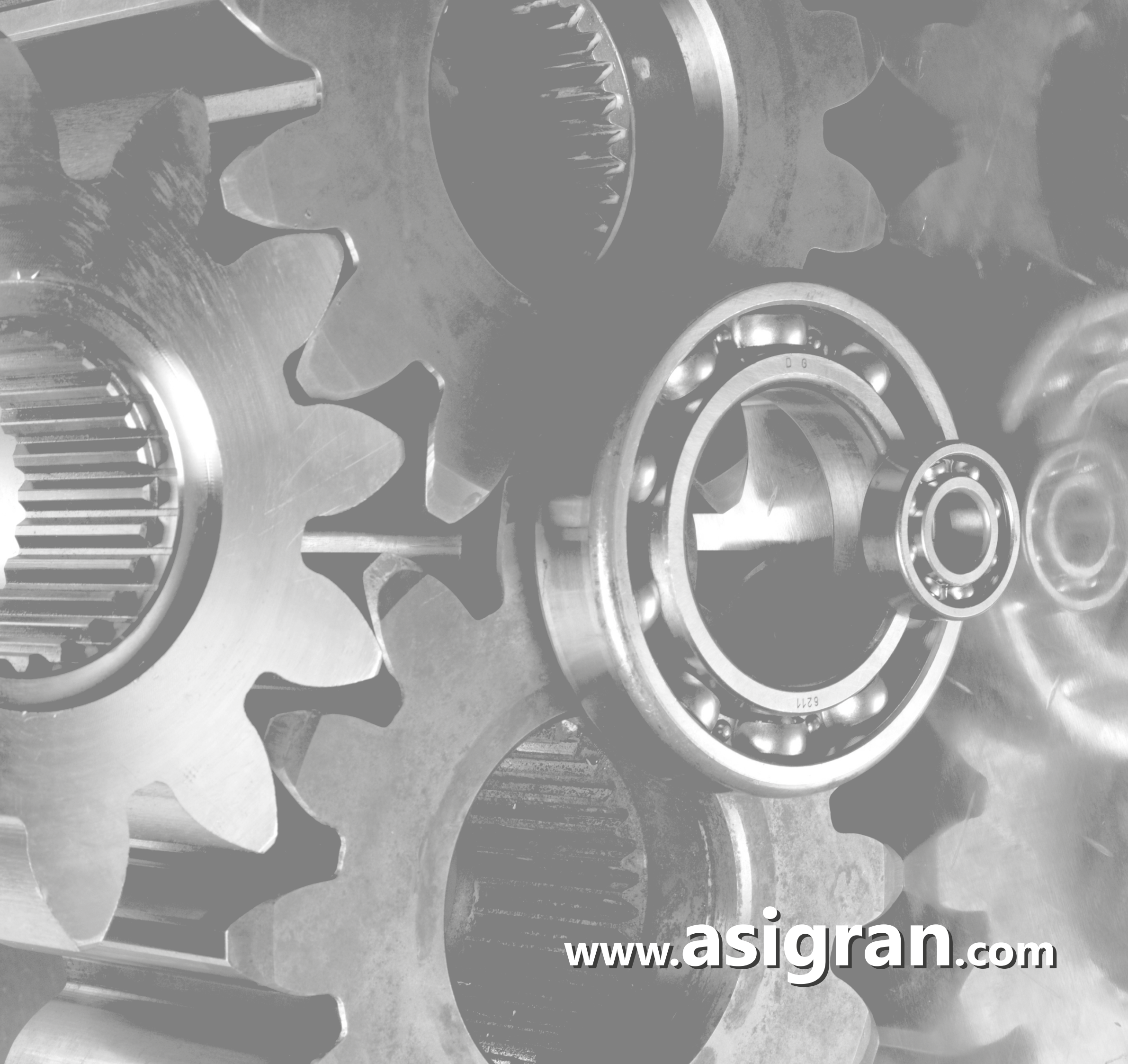
www.asigran.com

Cintas transportadoras

Soluciones globales a las necesidades de transporte de toda la planta

Cintas transportadoras con multitud de opciones para cubrir todas las necesidades de transporte de aceituna y residuos

El transporte de la aceituna, desde la recepción hasta las tolvas de almacenamiento en las almazaras, o hasta el siguiente proceso en las fábricas de aceituna de mesa, es uno de los capítulos más importantes de una planta de recepción y proceso de aceituna, junto con el transporte, organización y emplazamiento de todos los residuos que genera este proceso.

Asigran fabrica e instala todo tipo de cintas transportadoras con los mismos criterios de diseño y fabricación que el resto de maquinaria. Cintas transportadoras especialmente pensadas para el mantenimiento de un flujo de trabajo adecuado, con limpieza y sin atascos, ya sea para la alimentación de maquinaria de limpieza y lavado, para el transporte hasta los equipos de pesaje, o hacia tolvas de almacenamiento, etc.
Cabe destacar, especialmente, las soluciones de transporte bajo tolvas de recepción, con cintas cortas especiales capaces de desalojar toda la aceituna depositada en la tolva. Estas cintas dosifican la aceituna y residuos hacia las cintas transportadoras que alimentan los equipos de limpieza y lavado, evitando atascos y manteniendo el flujo deseado en cada momento.

Con respecto a las bandas que se instalan en las cintas, existen varias opciones en banda alimentaria para adaptarse a las necesidades de cada planta de proceso y a las preferencias de cada cliente.

Con respecto al transporte de residuos, también se fabrican una amplia gama de cintas transportadoras con bandas de todo tipo adaptadas a cada uso.

A todas las cintas transportadoras se pueden acoplar multitud de accesorios para un trabajo más limpio, cómodo y seguro, así como accesos, pasillos y barandas, que en determinadas instalaciones son tan necesarios como el propio transporte.

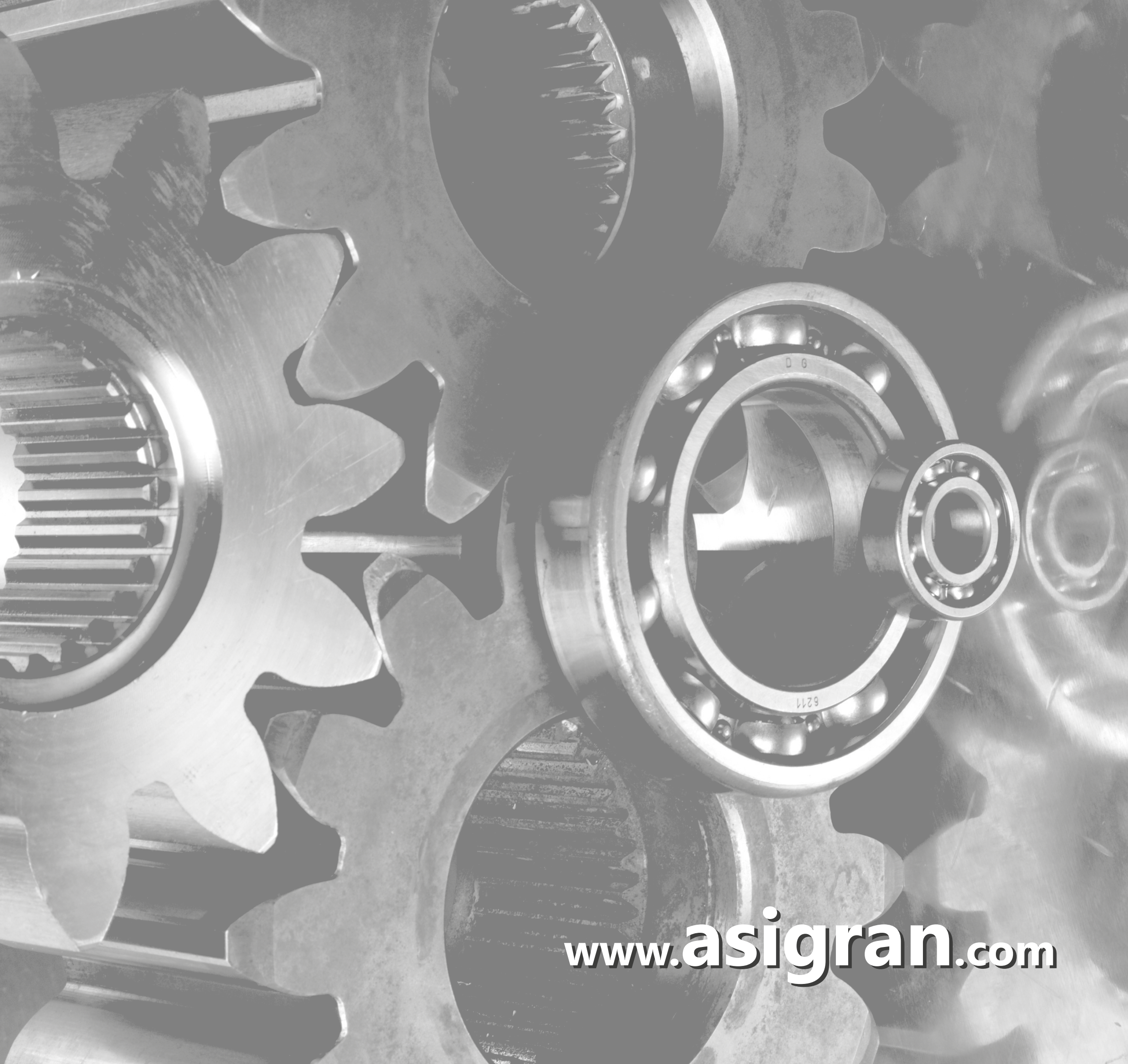
www.asigran.com

asigran.com

FÁBRICA y OFICINAS:
Asigran, S.L.
Autovía A92, salida 203. Apdo. correos nº23
18360 Huétor Tájar, Granada, (España)
+34 958 333 744
dptocomercial@asigran.com